# 第76回国民体育大会

# 実 施 要 項

公益財団法人　日本スポーツ協会

（ＪＳＰＯマーク）

文　部　科　学　省

三　重　県

# 目　次


1　大会日程と会場一覧表 …… 1

2　総　則 …… 4

3　各競技実施要項

◇　正式競技

〔１〕陸上競技 …… 21
〔２〕水泳競技 …… 26
〔３〕サッカー競技 …… 37
〔４〕テニス競技 …… 42
〔５〕ボート競技 …… 47
〔６〕ホッケー競技 …… 52
〔７〕ボクシング競技 …… 57
〔８〕バレーボール競技 …… 63
〔９〕体操競技 …… 69
〔10〕バスケットボール競技 …… 75
〔11〕レスリング競技 …… 81
〔12〕セーリング競技 …… 88
〔13〕ウエイトリフティング競技 …… 97
〔14〕ハンドボール競技 …… 101
〔15〕自転車競技 …… 106
〔16〕ソフトテニス競技 …… 111
〔17〕卓球競技 …… 115
〔18〕軟式野球競技 …… 119
〔19〕相撲競技 …… 124
〔20〕馬術競技 …… 127
〔21〕フェンシング競技 …… 135
〔22〕柔道競技 …… 140
〔23〕ソフトボール競技 …… 146
〔24〕バドミントン競技 …… 151
〔25〕弓道競技 …… 155
〔26〕ライフル射撃競技 …… 160
〔27〕剣道競技 …… 167
〔28〕ラグビーフットボール競技 …… 171
〔29〕スポーツクライミング競技 …… 177
〔30〕カヌー競技 …… 181
〔31〕アーチェリー競技 …… 187
〔32〕空手道競技 …… 192
〔33〕クレー射撃競技 …… 197
〔34〕なぎなた競技 …… 202
〔35〕ボウリング競技 …… 206
〔36〕ゴルフ競技 …… 211
〔37〕トライアスロン競技 …… 216

◇　特別競技

〔１〕高等学校野球競技 …… 219

◇　公開競技

〔１〕綱引競技 …… 223
〔２〕ゲートボール競技 …… 226
〔３〕武術太極拳競技 …… 229
〔４〕パワーリフティング競技 …… 232
〔５〕グラウンド・ゴルフ競技 …… 237

◇ デモンストレーションスポーツ

〔１〕伊賀流手裏剣打スポーツ・・・・・ 240
〔２〕ウォーキング・・・・・ 243
〔３〕ウォークラリー・・・・・ 246
〔４〕エアロビック・・・・・ 249
〔５〕SSピンポン・・・・・ 252
〔６〕カッターレース・・・・・ 255
〔７〕かるた競技・・・・・ 258
〔８〕カローリング・・・・・ 262
〔９〕キンボールスポーツ・・・・・ 265
〔10〕クッブ・・・・・ 268
〔11〕健康体操・・・・・ 271
〔12〕３B体操・・・・・ 273
〔13〕シーカヤック・・・・・ 276
〔14〕スタンドアップパドルボード・・・・・ 279
〔15〕スポーツ鬼ごっこ・・・・・ 284
〔16〕スポーツ健康吹き矢・・・・・ 288
〔17〕スポーツチャンバラ・・・・・ 291
〔18〕スポーツウエルネス吹矢・・・・・ 294
〔19〕ソフトバレーボール・・・・・ 297
〔20〕ターゲット・バードゴルフ・・・・・ 300
〔21〕タスポニー・・・・・ 303
〔22〕チベットヨガ・・・・・ 306
〔23〕ディスクゴルフ・・・・・ 308
〔24〕日本拳法・・・・・ 311
〔25〕パークゴルフ・・・・・ 314
〔26〕パドルテニス・・・・・ 316
〔27〕ビーチボールバレー・・・・・ 319
〔28〕ビリヤード・・・・・ 322
〔29〕ファミリーバドミントン・・・・・ 324
〔30〕ペタンク・・・・・ 327
〔31〕ユニカール・・・・・ 330
〔32〕ラジオ体操・・・・・ 333

◇ 文化プログラム

〔１〕文化プログラム ・・・・・ 335

4 国民体育大会天皇杯・皇后杯授与規程 ・・・・・ 359
5 国民体育大会会長トロフィー授与規程 ・・・・・ 360
6 参加人数及び競技得点分類等一覧表 ・・・・・ 361
7 公益財団法人日本スポーツ協会加盟競技団体等一覧表 ・・・・・ 365
8 公益財団法人三重県スポーツ協会加盟団体一覧表 ・・・・・ 367
9 第76回国民体育大会会場地市町実行委員会等事務局一覧表 ・・・・・ 369
10 第76回国民体育大会参加選手・監督交代(変更)届・棄権届 ・・・・・ 370

# 1　　大会日程と会場一覧表

| 式　典 | 会場地 | 式典会場 | 競技日程 | | | | | | | | | | |
|---|---|---|---|---|---|---|---|---|---|---|---|---|---|
| | | | 9月 | | | | | | 10月 | | | | |
| | | | 25 | 26 | 27 | 28 | 29 | 30 | 1 | 2 | 3 | 4 | 5 |
| | | | 土 | 日 | 月 | 火 | 水 | 木 | 金 | 土 | 日 | 月 | 火 |
| 総合開会式 | 津市 | 三重県総合文化センター | ● | | | | | | | | | | |
| 総合閉会式 | | | | | | | | | | | | | ● |

## 正式競技

| 競技名 | | 種別 | 会場地 | 競技会場 | 競技日程 | | | | | | | | | | |
|---|---|---|---|---|---|---|---|---|---|---|---|---|---|---|---|
| | | | | | 9月 | | | | | | 10月 | | | | |
| | | | | | 25 | 26 | 27 | 28 | 29 | 30 | 1 | 2 | 3 | 4 | 5 |
| | | | | | 土 | 日 | 月 | 火 | 水 | 木 | 金 | 土 | 日 | 月 | 火 |
| 陸上競技 | | 全種別 | 伊勢市 | 三重交通Ｇ スポーツの杜 伊勢　陸上競技場 | | | | | | ● | ● | ● | ● | ● | |
| サッカー | | 成年男子 | 鈴鹿市 | 三重交通Ｇ スポーツの杜 鈴鹿　サッカー・ラグビー場 | | ● | ● | ● | ● | | | | | | |
| | | 少年男子 | 四日市市 | 四日市市中央陸上競技場 | | ● | ● | ● | | ● | | | | | |
| | | | | 四日市市中央フットボール場 | | ● | ● | | | | | | | | |
| | | | | 四日市大学第１グラウンド | | ● | ● | ● | ● | | | | | | |
| | | 女子 | 伊勢市 | 伊勢フットボールヴィレッジ | | | ● | ● | | | | | | | |
| | | | 伊賀市 | 上野運動公園競技場 | | | | | ● | ● | | | | | |
| テニス | | 全種別 | 四日市市 | 四日市テニスセンター | | | | | | | ● | ● | ● | ● | |
| | | | | 四日市ドーム | | | | | | | ● | ● | ● | ● | |
| ボート | | 全種別 | 大台町 | 奥伊勢湖漕艇場 | | | | | | | ● | ● | ● | ● | |
| ホッケー | | 全種別 | 名張市 | メイハンフィールド（名張市民陸上競技場） | | | | | | ● | ● | ● | ● | ● | |
| | | | | はなの里スタジアム（名張市民ホッケー場） | | | | | | ● | ● | ● | ● | ● | |
| ボクシング | | 成年男子<br>少年男子 | 志摩市 | 阿児アリーナ | | | | | | ● | ● | ● | ● | ● | |
| | | 成年女子 | | | | | | | | ● | | ● | ● | ● | |
| バレーボール | ６人制 | 全種別 | 津市 | 津市産業・スポーツセンター（サオリーナ） | | | | | | | ● | ● | ● | ● | |
| | | | | 津市安濃中央総合公園内体育館 | | | | | | | ● | ● | ● | ● | |
| | | | | 津市芸濃総合文化センター内アリーナ | | | | | | | ● | ● | ● | ● | |
| | ビーチバレーボール | 少年男子<br>少年女子 | | 津市御殿場海岸特設会場 | | ● | ● | ● | ● | | | | | | |
| バスケットボール | | 全種別 | 津市 | 津市産業・スポーツセンター（サオリーナ） | | ● | ● | ● | ● | ● | | | | | |
| | | | | 津市安濃中央総合公園内体育館 | | ● | ● | | | | | | | | |
| | | | | 津市久居体育館 | | ● | ● | | | | | | | | |
| セーリング | | 全種別 | 津市 | 津ヨットハーバー | | ● | ● | ● | ● | | | | | | |
| ウエイトリフティング | | 成年男子 | 亀山市 | 西野公園体育館 | | | | | | ● | ● | ● | | | |
| | | 少年男子 | | | | | | | | | | ● | ● | ● | |
| | | 女子 | | | | | | | | | | | ● | ● | |
| ハンドボール | | 成年男子 | 鈴鹿市 | ＡＧＦ鈴鹿体育館 | ● | ● | | ● | ● | | | | | | |
| | | | | 三重交通Ｇ スポーツの杜 鈴鹿　体育館 | ● | ● | ● | | | | | | | | |
| | | 成年女子 | | ＡＧＦ鈴鹿体育館 | ● | ● | ● | ● | | | | | | | |
| | | | | 三重交通Ｇ スポーツの杜 鈴鹿　体育館 | ● | | | | | | | | | | |
| | | 少年男子 | いなべ市 | 員弁運動公園体育館 | ● | ● | ● | ● | | | | | | | |
| | | | | いなべ市立北勢中学校体育館 | ● | | | | | | | | | | |
| | | 少年女子 | 伊賀市 | 三重県立ゆめドームうえの | ● | ● | ● | ● | ● | | | | | | |
| 自転車 | トラック・レース | 成年男子<br>少年男子<br>女子 | 四日市市 | 四日市競輪場 | | | | | ● | ● | ● | ● | | | |
| | ロード・レース | 成年男子<br>少年男子<br>女子 | いなべ市 | いなべ市特設ロードレースコース | | | | | | | | | ● | | |
| ソフトテニス | | 全種別 | 鈴鹿市 | 三重交通Ｇ スポーツの杜 鈴鹿　庭球場 | | | | | | | ● | ● | ● | ● | |
| 卓球 | | 全種別 | 伊勢市 | 三重県営サンアリーナ | | | | | | | ● | ● | ● | ● | |
| 軟式野球 | | 成年男子 | 四日市市 | 四日市市霞ケ浦第１野球場 | | ● | ● | ● | ● | | | | | | |
| | | | | 四日市市霞ケ浦第３野球場 | | ● | ● | ● | ● | | | | | | |
| | | | 鈴鹿市 | 石垣池公園野球場 | | ● | | | | | | | | | |
| | | | 名張市 | メイハンスタジアム（名張市民野球場） | | ● | | | | | | | | | |
| | | | 亀山市 | 西野公園野球場 | | ● | ● | | | | | | | | |
| | | | 伊賀市 | 上野運動公園野球場 | | ● | ● | | | | | | | | |
| 相撲 | | 成年男子<br>少年男子 | 伊勢市 | 三重交通Ｇ スポーツの杜 伊勢　体育館 | ● | ● | ● | | | | | | | | |
| 馬術 | | 成年男子<br>成年女子<br>少年 | 鈴鹿市 | 三重県馬術競技場 | | | | | | ● | ● | ● | ● | ● | |
| フェンシング | | 全種別 | 鳥羽市 | 鳥羽市民体育館 | | ● | ● | ● | ● | | | | | | |

## 正式競技

| 競技名 | | 種別 | 会場地 | 競技会場 | 競技日程 | | | | | | | | | | |
|---|---|---|---|---|---|---|---|---|---|---|---|---|---|---|---|
| | | | | | ９月 | | | | | | 10月 | | | | |
| | | | | | 25 | 26 | 27 | 28 | 29 | 30 | 1 | 2 | 3 | 4 | 5 |
| | | | | | 土 | 日 | 月 | 火 | 水 | 木 | 金 | 土 | 日 | 月 | 火 |
| ソフトボール | | 成年男子 | 明和町 | 明和町総合グラウンド | | ● | ● | ● | | | | | | | |
| | | | | 明和中学校第２グラウンド | | ● | ● | | | | | | | | |
| | | 成年女子 | 熊野市 | 山崎運動公園　くまのスタジアム | | ● | ● | ● | | | | | | | |
| | | | | 熊野スカイパーク球場 | | ● | ● | | | | | | | | |
| | | 少年男子 | 志摩市 | 長沢野球場 | | ● | ● | ● | | | | | | | |
| | | | | 長沢多目的広場 | | ● | ● | | | | | | | | |
| | | 少年女子 | 紀北町 | 赤羽公園野球場 | | ● | ● | ● | | | | | | | |
| | | | | 赤羽公園多目的グラウンド | | ● | ● | | | | | | | | |
| バドミントン | | 全種別 | 伊勢市 | 三重県営サンアリーナ | ● | ● | ● | ● | | | | | | | |
| 弓道 | 近的 | 全種別 | 名張市 | 名張中央公園特設近的弓道場 | | ● | ● | ● | ● | | | | | | |
| | 遠的 | | | 名張中央公園特設遠的弓道場 | | ● | ● | ● | | | | | | | |
| ライフル射撃 | 50m・10m | 全種別 | 津市 | 三重県営ライフル射撃場 | | | | | | | ● | ● | ● | ● | |
| | BR・BP | 少年男子<br>少年女子 | | 津市一志体育館 | | | | | | | ● | ● | ● | | |
| | 25m | 成年男子 | | 三重県警察学校射撃場 | | | | | | | ● | ● | ● | | |
| 剣道 | | 全種別 | 伊賀市 | 三重県立ゆめドームうえの | | | | | | | | ● | ● | ● | |
| ラグビーフットボール | ７人制 | 成年男子 | 熊野市 | 山崎運動公園　多目的グラウンド | | | | | | | | | ● | ● | |
| | | 女子 | 鈴鹿市 | 三重交通Ｇ スポーツの杜 鈴鹿　サッカー・ラグビー場 | | | | | | | ● | ● | | | |
| | 15人制 | 少年男子 | | | | | | | | ● | ● | | ● | ● | |
| スポーツクライミング | リード | 全種別 | 菰野町 | 菰野町体育センター南側グラウンド | | | | | | | ● | ● | ● | | |
| | ボルダリング | | | 菰野町体育センター | | | | | | | ● | ● | ● | | |
| カヌー | スプリント | 全種別 | 四日市市 | 伊坂ダム特設カヌー競技場 | | | | | | | ● | ● | ● | ● | |
| | スラローム | 成年男子<br>成年女子 | 多気町<br>松阪市 | 櫛田川特設カヌー競技場 | | | | | | | | ● | ● | | |
| | ワイルドウォーター | | | | | | | | | | ● | | | ● | |
| アーチェリー | | 全種別 | 松阪市 | 松阪市総合運動公園　芝生広場 | | | | | | | ● | ● | ● | | |
| 空手道 | | 全種別 | 四日市市 | 四日市市総合体育館 | | | | | | | | ● | ● | ● | |
| クレー射撃 | | 成年 | 伊賀市 | 三重県上野射撃場 | | | | | | ● | ● | ● | ● | | |
| なぎなた | | 成年女子<br>少年女子 | 津市 | 津市芸濃総合文化センター内アリーナ | | ● | ● | ● | | | | | | | |
| ボウリング | | 全種別 | 津市 | 津グランドボウル | | | | | | | ● | ● | ● | ● | |
| ゴルフ | | 成年男子 | 四日市市 | 四日市カンツリー倶楽部 | | ● | ● | ● | | | | | | | |
| | | 少年男子 | 鈴鹿市 | 鈴峰ゴルフ倶楽部 | | ● | ● | ● | | | | | | | |
| | | 女子 | 桑名市 | 桑名カントリー倶楽部 | | ● | ● | ● | | | | | | | |
| トライアスロン | | 成年男子<br>成年女子 | 志摩市 | 志摩市浜島海浜公園特設会場 | | | | | | | | | ● | | |

## 正式競技（会期前実施競技）

| 競技名 | | 種別 | 会場地 | 競技会場 | 競技日程 | | | | | | | | | | |
|---|---|---|---|---|---|---|---|---|---|---|---|---|---|---|---|
| | | | | | ９月 | | | | | | | | | | |
| | | | | | 4 | 5 | 6 | 7 | 8 | 9 | 10 | 11 | 12 | 13 | 14 |
| | | | | | 土 | 日 | 月 | 火 | 水 | 木 | 金 | 土 | 日 | 月 | 火 |
| 水泳 | 競泳 | 全種別 | 鈴鹿市 | 三重交通Ｇ スポーツの杜 鈴鹿　水泳場 | | | | | | | ● | ● | ● | | |
| | 飛込 | 全種別 | | | | | | | | | ● | ● | ● | | |
| | 水球 | 少年男子 | | | | ● | ● | ● | | | | | | | |
| | | 女子 | | | | ● | ● | ● | | | | | | | |
| | アーティスティックスイミング | 少年女子 | | | ● | | | | | | | | | | |
| | オープンウォータースイミング | 男子、女子 | 尾鷲市 | 尾鷲市三木里海水浴場 | | | | | ● | | | | | | |
| 体操 | 競技 | 全種別 | 四日市市 | 四日市市総合体育館 | | | | | | ● | ● | ● | ● | | |
| | 新体操 | 少年女子 | | | ● | ● | | | | | | | | | |
| | トランポリン | 男子、女子 | | | | | ● | | | | | | | | |
| レスリング | | 成年男子<br>少年男子 | 津市 | 津市産業・スポーツセンター（サオリーナ） | | | | | | | | ● | ● | ● | ● |
| | | 女子 | | | | | | | | | | ● | ● | | |

| 競技名 | 種別 | 会場地 | 競技会場 | 競技日程 | | | | | | | | | |
|---|---|---|---|---|---|---|---|---|---|---|---|---|---|
| | | | | ９月 | | | | | | | | | |
| | | | | 15 | 16 | 17 | 18 | 19 | 20 | 21 | 22 | 23 | 24 |
| | | | | 水 | 木 | 金 | 土 | 日 | 月 | 火 | 水 | 木 | 金 |
| 柔道 | 成年男子<br>少年男子<br>女子 | 津市 | 津市産業・スポーツセンター（サオリーナ） | | | | ● | ● | ● | | | | |

## 特別競技

| 競技名 | 種別 | 会場地 | 競技会場 | 競技日程 | | | | | | | | | | |
|---|---|---|---|---|---|---|---|---|---|---|---|---|---|---|
| | | | | ９月 | | | | | | 10月 | | | | |
| | | | | 25 | 26 | 27 | 28 | 29 | 30 | 1 | 2 | 3 | 4 | 5 |
| | | | | 土 | 日 | 月 | 火 | 水 | 木 | 金 | 土 | 日 | 月 | 火 |
| 高等学校野球 | 硬式 | 津市 | 津球場公園内野球場 | | | | | | | ● | ● | | | |
| | | 伊勢市 | ダイムスタジアム伊勢（伊勢市倉田山公園野球場） | | | | | | | ● | ● | ● | ● | |
| | 軟式 | 松阪市 | ドリームオーシャンスタジアム（三重県営松阪野球場） | | | | | | | ● | ● | ● | ● | |

## 公開競技

| 競技名 | 会場地 | 競技会場 | 競技日程 |
|---|---|---|---|
| 綱引 | 名張市 | マツヤマSSKアリーナ（名張市総合体育館） | ８月　２８日（土）　～　８月　２９日（日） |
| ゲートボール | 松阪市 | 松阪市総合運動公園　多目的グラウンド | ９月　４日（土）　～　９月　５日（日） |
| 武術太極拳 | 桑名市 | ヤマモリ体育館（桑名市体育館） | ９月　１８日（土）　～　９月　１９日（日） |
| パワーリフティング | 朝日町 | 朝日町体育館 | ９月　１８日（土）　～　９月　１９日（日） |
| グラウンド・ゴルフ | 紀北町 | 赤羽公園野球場 | ９月　１８日（土）　～　９月　１９日（日） |
| | | 赤羽公園多目的グラウンド | |
| | | 赤羽小・中学校運動場 | |

## デモンストレーションスポーツ

| 競技名 | 会場地 | 会場 | 競技日程 |
|---|---|---|---|
| 伊賀流手裏剣打スポーツ | 伊賀市 | 上野公園特設会場 | ６月　２０日（日） |
| ウォーキング | 尾鷲市 | 三重県立熊野古道センター周辺 | ５月　９日（日） |
| ウォークラリー | 津市 | 津市一身田町周辺 | ５月　９日（日） |
| | 度会町 | 宮リバー度会パーク周辺 | ５月　２３日（日） |
| | 御浜町 | 御浜町内特設会場 | ５月　２３日（日） |
| エアロビック | 鈴鹿市 | ＡＧＦ鈴鹿体育館 | ８月　２９日（日） |
| ＳＳピンポン | 四日市市 | 三重北勢健康増進センター（ヘルスプラザ） | ４月　２５日（日） |
| カッターレース | 四日市市 | 四日市港四日市地区第２埠頭・第３埠頭間海域 | ８月　１日（日） |
| かるた競技 | 明和町 | いつきのみや地域交流センター | ９月　１９日（日） |
| | | さいくう平安の杜「西脇殿」 | |
| | | Dreamオーシャン総合体育館 | |
| カローリング | 亀山市 | 西野公園体育館 | ５月　２３日（日） |
| | 大紀町 | 大宮中学校・大宮小学校 | ６月　６日（日） |
| キンボールスポーツ | 伊賀市 | 三重県立ゆめドームうえの | ８月　１日（日） |
| クッブ | 尾鷲市 | 三重県立熊野古道センター | ５月　２３日（日） |
| 健康体操 | 松阪市 | さんぎんアリーナ | ６月　２０日（日） |
| ３Ｂ体操 | 津市 | 津市産業・スポーツセンター（サオリーナ） | ７月　２５日（日） |
| シーカヤック | 志摩市 | 次郎六郎海岸 | ７月　１８日（日） |
| スタンドアップパドルボード | 志摩市 | 国府白浜・次郎六郎海岸 | ７月　１８日（日） |
| スポーツ鬼ごっこ | 亀山市 | 西野公園体育館 | ９月　５日（日） |
| スポーツ健康吹き矢 | 玉城町 | 玉城町立田丸小学校体育館 | ８月　２９日（日） |
| スポーツチャンバラ | 木曽岬町 | 木曽岬町体育館 | ６月　１３日（日） |
| スポーツウエルネス吹矢 | 津市 | 津市久居体育館 | １０月　９日（土）～<br>１０月　１０日（日） |
| ソフトバレーボール | 川越町 | 川越町総合体育館 | ７月　４日（日） |
| ターゲット・バードゴルフ | 名張市 | 名張市ターゲット・バードゴルフ場 | ６月　６日（日） |
| タスポニー | 四日市市 | 四日市市総合体育館 | ７月　１１日（日） |
| チベットヨガ | 玉城町 | 玉城町中央公民館 | ８月　２９日（日） |
| ディスクゴルフ | 菰野町 | 大羽根運動公園周辺特設会場 | １１月　２１日（日） |
| 日本拳法 | 松阪市 | 松阪牛の里オーシャンファーム武道館 | ６月　６日（日） |
| パークゴルフ | 東員町 | 東員町中部公園パークゴルフ場 | ６月　１２日（土） |
| パドルテニス | 四日市市 | 四日市市霞ケ浦体育館 | ４月　２５日（日） |
| ビーチボールバレー | 南伊勢町 | 南勢中学校体育館 | ６月　２０日（日） |
| ビリヤード | 亀山市 | 西野公園体育館 | ６月　６日（日） |
| ファミリーバドミントン | 四日市市 | 四日市市総合体育館 | ５月　１６日（日） |
| ペタンク | 松阪市 | 嬉野グラウンド | ６月　２７日（日） |
| ユニカール | 尾鷲市 | 東紀州くろしお学園おわせ分校体育館 | １１月　２８日（日） |
| | 亀山市 | 西野公園体育館 | ８月　２９日（日） |
| ラジオ体操 | 紀宝町 | 紀宝町深田運動場 | ８月　２９日（日） |

# 2　総　　則

## 開 催 の 趣 旨

国民体育大会は、広く国民の間にスポーツを普及し、スポーツ精神を高揚して国民の健康増進と体力の向上を図り、併せて地方スポーツの推進と地方文化の発展に寄与するとともに、国民生活を明るく豊かにしようとする国内最大のスポーツの祭典である。

三重県で開催する第76回国民体育大会「三重とこわか国体」は、「ときめいて人　かがやいて未来」のスローガンのもと、「県民力を集結する国体」、「創意工夫を凝らした国体」、「おもてなしの心を形にする国体」という３つの大きな柱を掲げ、スポーツを通じて人びとに夢と感動を与え、県民の皆さんの一体感を高めるとともに、人と人、地域と地域の絆づくりが進み「活力に満ちた元気なみえ」につながる大会をめざして開催する。

## 実　施　方　針

### 1　実施競技

(1)　正式競技（37競技）

陸上競技、水泳、サッカー、テニス、ボート、ホッケー、ボクシング、バレーボール、体操、バスケットボール、レスリング、セーリング、ウエイトリフティング、ハンドボール、自転車、ソフトテニス、卓球、軟式野球、相撲、馬術、フェンシング、柔道、ソフトボール、バドミントン、弓道、ライフル射撃、剣道、ラグビーフットボール、スポーツクライミング、カヌー、アーチェリー、空手道、クレー射撃、なぎなた、ボウリング、ゴルフ、トライアスロン

(2)　公開競技（５競技）

綱引、ゲートボール、武術太極拳、パワーリフティング、グラウンド・ゴルフ

(3)　デモンストレーションスポーツ（32競技）

伊賀流手裏剣打スポーツ、ウォーキング、ウォークラリー、エアロビック、ＳＳピンポン、カッターレース、かるた競技、カローリング、キンボールスポーツ、クッブ、健康体操、３Ｂ体操、シーカヤック、スタンドアップパドルボード、スポーツ鬼ごっこ、スポーツ健康吹き矢、スポーツチャンバラ、スポーツウエルネス吹矢、ソフトバレーボール、ターゲット・バードゴルフ、タスポニー、チベットヨガ、ディスクゴルフ、日本拳法、パークゴルフ、パドルテニス、ビーチボールバレー、ビリヤード、ファミリーバドミントン、ペタンク、ユニカール、ラジオ体操

(4)　特別競技（１競技）

高等学校野球

## 2　会期及び会場地

(1)　正式競技・特別競技（14 市、5 町：計 19 市町）

| 会　期 | 会　場　地 |
|---|---|
| 2021 年９月 25 日(土)<br>～10 月５日(火)<br>〔11 日間〕 | 津市、四日市市、伊勢市、松阪市、桑名市、鈴鹿市、名張市、亀山市、鳥羽市、熊野市、いなべ市、志摩市、伊賀市、菰野町、明和町、大台町、紀北町、多気町 |
| 2021 年　９月４日(土)<br>～９月 14 日(火)<br>９月 18 日(土)<br>～９月 20 日(月)<br>〔14 日間〕 | 津市、四日市市、鈴鹿市、尾鷲市<br>※　レスリング、柔道、水泳、体操競技会は上記会場地で実施 |

(2)　公開競技（３市、２町：計５市町）

| 会　期 | 会　場　地 |
|---|---|
| 2021 年８月 28 日(土)<br>～９月 19 日(日) | 松阪市、桑名市、名張市、朝日町、紀北町 |

(3)　デモンストレーションスポーツ（９市、11 町：計 20 市町）

| 会　期 | 会　場　地 |
|---|---|
| 2021 年４月 25 日(日)<br>～11 月 28 日(日) | 津市、四日市市、松阪市、鈴鹿市、名張市、尾鷲市、亀山市、志摩市、伊賀市、木曽岬町、東員町、菰野町、川越町、明和町、玉城町、度会町、大紀町、南伊勢町、御浜町、紀宝町 |

(4)　文化プログラム

文化プログラムの実施については、「文化プログラム実施基準」に基づき、2021 年４月１日から 2021 年 12 月 31 日までの期間で、原則として、県内市町で開催する。

## 3　競技方法

各競技実施要項に示す方法とし、正式競技は都道府県対抗で実施する。

## 4　ドーピング検査の実施

大会におけるアンチ・ドーピング活動（ドーピング検査及びアンチ・ドーピング教育・啓発活動）は、公益財団法人日本アンチ・ドーピング機構が定める「日本アンチ・ドーピング規程」及び別に定める「国民体育大会アンチ・ドーピング活動に関するガイドライン」に基づき実施する。

なお、治療の目的で禁止物質・禁止方法を用いる必要がある場合は、事前に「治療使用特例」（TUE）の手続きを行うこと。

各都道府県の代表選手は、大会期間中は常に「国民体育大会ドーピング検査同意書」を所持しなければならない。選手が 18 歳未満の場合、本人の署名及び親権者の署名、捺印がある同意書を所持すること。

## 5　参加資格、所属都道府県及び選手の年齢基準

選手及び監督の参加資格、所属都道府県及び選手の年齢基準は、次のとおりとする。

なお、参加資格については、「第 76 回国民体育大会参加資格、所属都道府県及び年齢基準等の解釈・説明」を併せて確認すること。

【　公益財団法人日本スポーツ協会ホームページ　http://www.japan-sports.or.jp/　】

(1)　参加資格

ア　日本国籍を有する者であることとするが、選手及び監督のうち、次の者については、日本国籍を有しない者であっても、大会に参加することができる。

(ｱ)　「出入国管理及び難民認定法」に定める在留資格のうち「永住者」(「日本国との平和条約に基づき日本の国籍を離脱した者等の出入国管理に関する特例法」に定める「特別永住者」を含む。)

(ｲ)　少年種別年齢域に該当し、次の要件をいずれも満たす者

a　「学校教育法」第１条に規定する学校に在籍する学生又は生徒で、「８　参加申込方法」で定めた参加申込締切時に１年以上在籍していること。

b　「出入国管理及び難民認定法」に定める在留資格のうち、「留学」又は「家族滞在」（中学３年生）に該当していること。

(ｳ)　成年種別年齢域に該当し、次の要件をいずれも満たす者

a　少年種別年齢域にあった時点において前号(ｲ)に該当していた者であること。

b　「出入国管理及び難民認定法」に定める在留資格のうち、大会参加時から終了時まで「留学」に該当しないこと。

［注］上記(ｳ)b について、大学及び専修学校等に在籍する成年種別の年齢域に該当する者は、「出入国管理及び難民認定法」に定める「留学」以外の在留資格を有する場合も「留学」と同等に扱う。

イ　選手及び監督は、所属都道府県の当該競技団体会長（代表者）と体育・スポーツ協会会長（代表者）が代表として認め、選抜した者であること。

ウ　第 74 回又は第 75 回大会（都道府県大会及びブロック大会を含む）において選手又は監督として参加した者は、次の場合を除き、第 74 回又は第 75 回大会と異なる都道府県から参加することはできない。

(ｱ)　成年種別

a　「学校教育法」第１条に規定する学校を卒業した者

b　結婚又は離婚に係る者

[注]a 及び b は当該要件発生後、初めて参加するものに限る。

c　ふるさと選手制度を活用する者（別記１「国民体育大会ふるさと選手制度」による。）

[注]別記３「JOC エリートアカデミーに係る選手の参加資格の特例措置」の適用を受け、ふるさと選手として参加する者を含む。

d　東日本大震災に係る参加資格特例措置を活用する者（別記５「東日本大震災に係る選手及び監督の国民体育大会参加資格の特例措置」による。）

(ｲ)　少年種別

a　「学校教育法」第１条に規定する学校を卒業した者

b　結婚又は離婚に係る者

c　一家転住に係る者（別記２「『一家転住等』に伴う特例措置」による。）

[注]a から c は当該要件発生後、初めて参加するものに限る。

d　JOC エリートアカデミーに在籍する者（別記３「JOC エリートアカデミーに係る選手の参加資格の特例措置」による。）

e　東日本大震災に係る参加資格特例措置を活用する者（別記５「東日本大震災に係る選手及び監督の国民体育大会参加資格の特例措置」による。）

エ　選手と監督の兼任は、同一種別内に限る。

オ　選手及び監督は、回数を同じくする大会において、冬季大会及び本大会にそれぞれ１競技に限り参加できる。

カ　選手及び監督は、回数を同じくする大会において、異なる都道府県から参加することはできない。

キ　上記のほか、選手については次のとおりとする。

(ｱ)　都道府県大会及びブロック大会に参加し、これを通過した者であること。

(ｲ)　健康診断を受け、健康であることが証明された者であること。

(ｳ)　ドーピング検査対象に選定された場合は、検査を受けなければならない。

ク　上記のほか、監督については公益財団法人日本スポーツ協会（以下「日本スポーツ協会」という。）公認スポーツ指導者制度に基づく競技別指導者資格を有する者とし、各競技における対象資格については当該競技実施要項によるものとする。

(2)　所属都道府県

所属都道府県は、当該競技団体が限定する場合を除き、次のいずれかが属する都道府県から選択することができる。

ア　成年種別

(ｱ)　居住地を示す現住所

(ｲ)　勤務地

(ｳ)　ふるさと（別記１「国民体育大会ふるさと選手制度」による。）

［注］別記３「JOC エリートアカデミーに係る選手の参加資格の特例措置」の適用を受け、ふるさと選手として参加する者を含む。

イ　少年種別

(ｱ)　居住地を示す現住所

(ｲ)　「学校教育法」第１条に規定する学校の所在地（以下「学校所在地」という。）

(ｳ)　勤務地

(ｴ)　別記３「JOC エリートアカデミーに係る選手の参加資格の特例措置」に定める小学校の所在地

※　「居住地を示す現住所」、「勤務地」、「学校所在地」のいずれかから参加する場合は、2021 年 4 月 30 日以前から本大会終了時（2021 年 10 月５日）まで、引き続き当該地に、それぞれ居住、勤務、又は通学していなければならない。ただし、次の者はこの限りではない。

［成年種別］

a　別記４「トップアスリートの国民体育大会参加資格の特例措置」の適用を受ける者

b　別記５「東日本大震災に係る選手及び監督の国民体育大会参加資格の特例措置」の適用を受ける者

［少年種別］

a　一家転住に係る者

b　別記４「トップアスリートの国民体育大会参加資格の特例措置」の適用を受ける者

c　別記５「東日本大震災に係る選手及び監督の国民体育大会参加資格の特例措置」の適用を受ける者

(3)　選手の年齢基準

ア　選手の年齢基準については、下記を原則とする。

(ｱ)　成年種別に参加する者は、2003 年 4 月 1 日以前に生まれた者とする。

(ｲ)　少年種別に参加する者は、2003 年 4 月 2 日から 2006 年 4 月 1 日までに生まれた者とする。

(ｳ)　年齢を区分している種別へ参加する者の年齢計算は、2021 年 4 月 1 日を基準とする。

イ　日本スポーツ協会が特に認める場合は、上記アにかかわらず、競技ごとに年齢区分を設定することができる。ただし、年齢の下限は中学３年生（2006 年 4 月 2 日から 2007 年 4 月 1 日までに生まれた者）とする。

(4)　前記の各事項に疑義のあるときは、日本スポーツ協会及び当該競技団体が調査・審議のうえ、日本スポーツ協会がその可否を決定する。

## 6　各正式競技の総合成績決定方法

各正式競技の総合成績決定方法は次のとおりとする。

(1)　次のア、イの得点を合計したものを男女総合成績（天皇杯得点）及び女子総合成績（皇后杯得点）とする。

ア　競技得点

競技得点は、各種別、種目などの第１位から第８位までの都道府県に与え、次のとおりとする。ただし、同順位の場合は、次の順位のものを加え、当該都道府県で等分し、割り切れない場合は、小数第３位以下を切り捨てる。

| | | １位 | ２位 | ３位 | ４位 | ５位 | ６位 | ７位 | ８位 |
|---|---|---|---|---|---|---|---|---|---|
| 種別 | ４人以下 | 24 点 | 21 点 | 18 点 | 15 点 | 12 点 | ９点 | ６点 | ３点 |
| | ５人以上７人以下 | 40 点 | 35 点 | 30 点 | 25 点 | 20 点 | 15 点 | 10 点 | ５点 |
| | ８人以上 | 64 点 | 56 点 | 48 点 | 40 点 | 32 点 | 24 点 | 16 点 | ８点 |
| 種目 | ―――――― | ８点 | ７点 | ６点 | ５点 | ４点 | ３点 | ２点 | １点 |

［注］「種別」：種別などに与える競技得点　　「種目」：種目などに与える競技得点

イ　参加得点

参加得点は 10 点とし、大会（ブロック大会を含む。）に参加した都道府県に与える。

ただし、ブロック大会で本大会の出場権を獲得しながら、本大会に参加しなかった場合は与えない。

(2)　各競技の総合成績は、当該競技団体が決定する。

ただし、天候その他の事情により一部競技が中止になった場合は、当該競技団体と大会総務委員会が協議する。

(3)　参加資格違反等に関わる得点等の取り扱いについては、「国民体育大会における違反に対する処分に関する規程」によるものとする。

## 7　表　　彰

(1)　冬季大会及び本大会で実施した全正式競技の男女総合成績第１位の都道府県に天皇杯を、同じく女子総合成績第１位の都道府県に皇后杯をそれぞれ授与する。

(2)　冬季大会及び本大会で実施した全正式競技の男女総合成績及び女子総合成績の第１位から第８位までの都道府県に、それぞれ表彰状を授与する。

(3)　各正式競技の男女総合成績第１位の都道府県に、国民体育大会会長トロフィーを授与する。

(4)　各正式競技の男女総合成績及び女子総合成績の第１位から第８位までの都道府県に、それぞれ表彰状を授与する。

(5)　各競技の各種別及び各種目などの第１位から第８位までに賞状を授与する。団体競技の場

合は、その都道府県名とチーム全員（監督を含む）の氏名を記載したものを都道府県用に１枚、更にその都道府県名と個人名を記載したもの、又は都道府県名とチーム全員（監督を含む）の氏名を記載したものをチーム全員に授与する。

## ８　参加申込方法

(1)　参加申込

都道府県体育・スポーツ協会会長（代表者）及び競技団体会長（代表者）は、連署の上、都道府県大会又はブロック大会において選抜された者及び公益財団法人日本高等学校野球連盟が選出したチームを、大会会長宛に申込むものとする。

(2)　参加申込締切

参加申込は、定められた締切日までに国民体育大会参加申込システムにより行う。

(3)　参加申込締切日

| 締　切　日 | 競　　技 |
|---|---|
| 2021 年<br>８月 19 日（木）<br>【10 競技】 | 水泳、ボート、体操、セーリング、自転車、相撲、カヌー、ボウリング、ゴルフ、トライアスロン |
| 2021 年<br>８月 26 日（木）<br>【２競技】 | レスリング、柔道 |
| 2021 年<br>９月２日（木）<br>【26 競技】 | 陸上競技、サッカー、テニス、ホッケー、ボクシング、バレーボール、バスケットボール、ウエイトリフティング、ハンドボール、ソフトテニス、卓球、軟式野球、馬術、フェンシング、ソフトボール、バドミントン、弓道、ライフル射撃、剣道、ラグビーフットボール、スポーツクライミング、アーチェリー、空手道、クレー射撃、なぎなた、高等学校野球 |

(4)　参加申込様式

参加申込様式は、日本スポーツ協会が実施競技団体と協議の上、作成する。

(5)　公開競技の参加申込

公開競技については、別途当該中央競技団体が定める所定の手続きにより行う。

(6)　選手の交代

参加申込締切後の選手の交代は、特別な事情がない限り認めない。特別な事情で選手を交代する場合は、所定の様式、方法により次のア～ウ宛に届け出なければならない。

ア　全国を統轄する各中央競技団体事務局

イ　三重とこわか国体・三重とこわか大会実行委員会事務局

ウ　三重とこわか国体各競技会場地市町実行委員会事務局

なお、日本スポーツ協会に対しては、大会終了後、所定の手続きにより参加申込情報を修正すること。

## ９　棄権手続

参加申込締切後から競技初戦までの間において、特別な事情で選手が競技会を棄権する場合には、所定の棄権手続きをとらなければならない。

なお、棄権手続きに係る届出については選手交代届と同じ様式を用いること。

## 10　大会参加負担金

(1)　大会に参加選手団（視察員を除く）を派遣する都道府県体育・スポーツ協会は、大会参加負担金を納入する。一人当たりの大会参加負担金の額は下記のとおりとする。

| 区　　分 | 負　担　金 |
|---|---|
| 少年の種別に参加する選手 | ２，０００円 |
| 上記以外の者（本部役員、監督、成年の種別に参加する選手等） | ４，０００円 |

（注）地震、風水害、感染症およびその他主催者の責によらない事由により大会を中止した場合、大会参加負担金の返金は行わない。

(2)　大会参加負担金は、都道府県体育・スポーツ協会で取りまとめ、次のとおり納入する。

ア　納入期限　2021 年９月２日（木）

イ　納入先　　みずほ銀行　渋谷支店　普通預金口座　513729
　　公益財団法人日本スポーツ協会

## 11　宿泊申込

大会参加者は、三重とこわか国体・三重とこわか大会実行委員会が指定した所定の様式により、定められた締切日までに申込む。

## 12　都道府県選手団本部役員編成及び視察員

(1)　都道府県選手団本部役員は、次のとおりとする。

ア　参加選手 500 名以上の場合は、団長、総監督及び総務ほか、計 20 名以内とする。

イ　参加選手 300 名以上 500 名未満の場合は、団長、総監督及び総務ほか、計 15 名以内とする。

ウ　参加選手 300 名未満の場合は、団長、総監督及び総務ほか、計 10 名以内とする。

(2)　上記役員のほか、５名以内の顧問を設けることができる。

(3)　上記(1)及び(2)による本部役員総数の範囲内で、スポーツドクターを帯同するものとする。なお、帯同するスポーツドクターは日本スポーツ協会公認スポーツドクター資格を有する者とする。

(4)　上記(1)及び(2)による本部役員総数の範囲内で、アスレティックトレーナーを帯同できる。なお、帯同できるアスレティックトレーナーは日本スポーツ協会公認アスレティックトレーナー資格を有する者とする。

(5)　都道府県選手団本部役員の１日あたりの編成人数については、上記(1)及び(2)による人数を上限とする。

(6)　視察員は、１都道府県３名以内とする。ただし、2022 年以降の国民体育大会の開催が決定又は内定している県については、栃木県 70 名以内、鹿児島県及び佐賀県 40 名以内、滋賀県及び青森県 30 名以内とする。

(7)　都道府県選手団本部役員及び視察員の参加申込は、2021 年９月２日（木）までに国民体育大会参加申込システムにより行う。

## 13　大会参加章、記念章及び視察員章の交付

大会参加章、記念章及び視察員章は、次の者に交付する。

(1)　大会参加章

都道府県選手団本部役員、監督及び選手並びに大会役員、競技会役員及び競技団体が指定

した競技役員

(2)　記念章

公開競技・デモンストレーションスポーツ参加者

※　公開競技参加者への交付は、中央競技団体との協議による。

(3)　視察員章

視察員

## 14　参加上の注意

(1)　大会期間中は、交付された大会参加章、記念章又は視察員章を携帯しなければならない。

(2)　各都道府県の代表選手は、競技に際し、「国民体育大会ユニフォーム規程」に基づき、ユニフォームを着用しなければならない。

## 15　個人情報及び肖像権に関わる取り扱い

日本スポーツ協会、三重とこわか国体・三重とこわか大会実行委員会、三重とこわか国体各競技会場地市町実行委員会及び国民体育大会実施競技中央競技団体（以下「国体関係機関・団体」という。）は、参加申込等を通じて取得する個人情報及び肖像権の取り扱いに関して以下のとおり対応するものとする。

(1)　個人情報の取り扱い

ア　利用目的

大会参加申込として国民体育大会参加申込システムへ登録された個人情報は、国体関係機関・団体において、参加資格の確認や競技組合せなどをはじめとする大会運営業務のために利用し、目的以外に利用しない。

イ　公表の範囲と方法

個人情報のうち、所属都道府県、氏名、性別、年齢、学校名、チーム名等、所属と個人を識別するために必要な情報については、以下の方法等により公表することがある。

(ｱ)　総合プログラム及び競技別プログラムへの掲載

(ｲ)　競技会場内におけるアナウンス等による紹介

(ｳ)　競技会場内外の掲示板等への掲載

(ｴ)　大会関連ホームページへの掲載

(ｵ)　報道機関への提供

ウ　競技結果（記録）等

競技結果（記録）については、上記イで定めた個人情報とともに、以下の方法等により公表することがある。

(ｱ)　三重とこわか国体・三重とこわか大会実行委員会が設置する記録本部を通じた公開

(ｲ)　国体関係機関・団体及び報道機関等による新聞・雑誌及び関連ホームページ等への掲載

(ｳ)　国体関係機関・団体が作成する大会報告書等への掲載

(ｴ)　次回以降の大会プログラムへの掲載【新記録、優勝及び上位入賞結果（記録）等】

(2)　肖像権に関する取り扱い

ア　写真

国体関係機関・団体又はこれらに認められた報道機関等によって撮影された写真が、新聞・雑誌・報告書及び関連ホームページ等で公開されることがある。

イ　写真（写真撮影企業等）

国体関係機関・団体に認められた写真撮影企業等によって撮影された写真等が販売されることがある。なお、各競技・会場における販売の有無等の詳細は、当該中央競技団体を中心に対応する。

ウ　映像

国体関係機関・団体又はこれらに認められた報道機関等によって撮影された映像が、中継・録画放映及びインターネットによって配信されることがある。また、DVD 等に編集され、販売・配付されることがある。なお、各競技における販売の有無等の詳細は、当該中央競技団体を中心に対応する。

(3)　対応

ア　承諾の確認

大会参加申込として国民体育大会参加申込システムへ登録された時点で、上記取り扱いに関する承諾を得たものとして対応する。

なお、各競技会における取り扱いに伴い、別途、当該中央競技団体等によって個別に承諾を確認することがある。

イ　役員等

大会役員、競技役員、運営役員、その他各種委員や補助員、国体関係機関・団体と大会に関する契約をしている者及び大会運営関係者については、上記取り扱いに関する承諾を得たものとして対応する。

## 16　都道府県大会及びブロック大会

正式競技については、本大会の予選として次のとおり都道府県大会（ブロック大会）を開催しなければならない。

(1)　都道府県の主催団体は、必要に応じて日本スポーツ協会及び中央競技団体等関係団体と協議の上、本要項に基づき実施要項を作成する。

なお、日本スポーツ協会及び中央競技団体は、その内容に不備がある場合、適宜指導を行うものとする。

(2)　都道府県大会の実施にあたり、当該都道府県主催団体は、適正な手続きに則り決定した代表選手の選抜方法・選考基準について、予め関係者に周知徹底を図るものとする。

(3)　参加者は、実施要項に基づき当該主催団体に申込む。なお、参加は１人１競技に限る。

(4)　ブロック大会の申込みは、原則として国民体育大会参加申込システムにより行い、様式は日本スポーツ協会及び当該主催団体が協議の上、作成する。

なお、参加申込システムを使用しない場合の様式については、当該主催団体において別途作成する。

(5)　都道府県大会の参加申込様式は、当該主催団体において作成する。

(6)　参加料を徴収する場合の金額は、当該主催団体が中央競技団体と協議の上、定める。

(7)　競技運営に差し支えない限り、三重県選手は当該競技ブロック大会を経ることなく本大会に参加することができる。

## 17　国民体育大会参加者傷害補償制度

日本スポーツ協会及び都道府県体育・スポーツ協会は、国民体育大会参加者に対する社会的責任体制を整えるとともに、大会参加者の相互扶助の精神に基づいた補償制度として大会参加者に

よる国民体育大会参加者傷害補償制度を運営する。

(1)　本制度の対象となる参加者は、ブロック大会及び本大会に参加する本制度給付規定に定められた選手、監督、選手団本部役員(顧問を含む)、視察員並びにその他選手団役員とする。

(2)　大会参加の都道府県体育・スポーツ協会は、国民体育大会参加者傷害補償制度の対象となる参加者数に応じた制度負担金(一人あたり 1,000 円) を、日本スポーツ協会に納入する。

(3)　納入締切日及び納入先については、別途日本スポーツ協会から都道府県体育・スポーツ協会へ通知する。

## 18　その他

(1)　参加申込及び宿泊申込が、定められた締切日までに行われない場合、又は、参加負担金が定められた納入期限までに納入されない場合は、本大会への参加を認めない。

(2)　その他の事項については、国民体育大会開催基準要項及び同細則による。

(3)　大会の実施にあたっては、新型コロナウイルス感染症拡大防止対策として、政府方針をはじめ、公益財団法人日本スポーツ協会策定の「国民体育大会開催における新型コロナウイルス感染拡大防止に関する基本方針」、開催地版ガイドライン、競技別ガイドライン、業種別ガイドライン等を基に、大会運営に必要な対策を十分に講じた上で開催することとする。なお、感染拡大防止対策として個人の健康管理の記録に際しては、体調管理アプリケーション又は体調管理チェックシートを利用するものとし、使用する体調管理アプリケーション又は体調管理チェックシートで取得した個人情報については、大会への出場・参加・来場資格の確認および大会運営業務のために利用し、目的以外に利用しない。

## 別記１　「国民体育大会ふるさと選手制度」

１　成年種別年齢域の選手は、国民体育大会開催基準要項細則第３項〔国民体育大会開催基準要項第８項第１号及び第10項第４号（参加資格及び年齢基準等）〕に基づき、下記のいずれかを拠点とした都道府県から参加することができる。

(1)　居住地を示す現住所

(2)　勤務地

(3)　ふるさと

２　「ふるさと」とは、卒業小学校、卒業中学校又は卒業高等学校のいずれかの所在地が属する都道府県とする。

ただし、ＪＯＣエリートアカデミーに係る選手については、別記３「ＪＯＣエリートアカデミーに係る選手の参加資格の特例措置」第３項により取り扱うものとする。

３　我が国の競技力向上を支援する観点より、日本国籍を有する者及び「永住者」については、日本における滞在期間に関わらず、本制度を活用できるものとする。

４　「ふるさと選手制度」を活用し参加を希望する選手は、予め所定の方法により「ふるさと」を登録しなければならない。なお、一度登録した「ふるさと」は変更できないものとする。

５　「ふるさと」から参加する選手は、国民体育大会開催基準要項細則第３項－(1)－1)－③（国内移動選手の制限）に抵触しないものとする。

６　ふるさと選手制度の活用については、原則として、１回につき２年以上連続とし、利用できる回数は２回までとする。

７　参加都道府県は「ふるさと選手」を所定の様式、方法により、当該大会実施要項で定めた参加申込締切期日までに、日本スポーツ協会宛に提出する。

## 別記２　「『一家転住等』に伴う特例措置」

転校への特例

1　次の内容をすべて満たすことにより、国内移動選手の制限（国民体育大会開催基準要項細則第３項－(1)－1)－③)（国内移動選手の制限）に抵触しないものとする。

(1)　この特例の対象は、「少年種別」への参加者に限る。

(2)　本特例を受けることができるのは、一家転住等やむを得ない理由に限ることとする。
なお「一家転住等」とは概ね次のことを言う。

ア　親の転勤による一家の転居

イ　親の結婚、離婚による一家の転居

ウ　上記以外に、やむを得ない理由による一家の転居

(3)　転居した時点に応じて、以下の手続きを終了していること。

ア　本特例を受けようとする参加者は、下記２(1)の場合は転居元、下記２(2)の場合は転居先が属する都道府県体育・スポーツ協会及び都道府県競技団体に対し、その旨報告すること。

イ　報告を受けた都道府県体育・スポーツ協会及び都道府県競技団体は、下記２(1)の場合は転居先、下記２(2)の場合は転居元が属する都道府県体育・スポーツ協会及び都道府県競技団体に対し、その旨報告し了承を得ること。

2　本特例を受ける当該大会において、参加することができる都道府県は以下のとおりとする。

(1)　転居した時点において、以下に該当する場合は転居元が属する都道府県から参加することができる。

ア　転居先が属する都道府県の代表が既に決定している場合

イ　当該参加者が、転居元が属する都道府県の代表として既に決定している場合

ウ　当該参加者が、転居元が属する都道府県の代表選考過程にある場合

(2)　転居した時点において、以下に該当する場合は転居先が属する都道府県から参加することができる。

ア　転居元が属する都道府県において、当該大会における都道府県代表の選考が開始されていない場合

## 別記３　「JOC エリートアカデミーに係る選手の参加資格の特例措置」

公益財団法人日本オリンピック委員会が実施する「JOC エリートアカデミー」に係る選手のうち、下記１に該当する者については、国民体育大会開催基準要項細則第３項〔国民体育大会開催基準要項第８項第１号及び第 10 項第４号（参加資格及び年齢基準等）〕及び別記１「国民体育大会ふるさと選手制度」に関し、次の２～４の特例を適用する。

１　対象者

(1)　少年種別年齢域の選手で JOC エリートアカデミーに在籍する者

(2)　成年種別年齢域の選手で JOC エリートアカデミーを修了した者、または同アカデミーに在籍する者

２　少年種別年齢域の選手の所属都道府県

本特例第１項－(1)に定める少年種別年齢域の選手は、その所属都道府県について、国民体育大会開催基準要項細則第３項－(1)－2) - ②に定める「居住地を示す現住所」、「学校教育法第１条に規程する学校の所在地」、「勤務地」のほか、卒業小学校の所在地が属する都道府県を選択することができる。

なお、同アカデミーへの入校時において小学生であった場合には、入校する直前まで通学していた小学校の所在地が属する都道府県を選択することができる。

３　成年種別年齢域の選手の「ふるさと」

本特例第１項－(2)に定める成年種別年齢域の選手は、別記１「国民体育大会ふるさと選手制度」第２項に定める卒業小学校、卒業中学校又は卒業高等学校のいずれかの所在地が属する都道府県のほか、同アカデミーでの入校時において小学生であった場合には、入校する直前まで通学していた小学校の所在地が属する都道府県を「ふるさと」とすることができる。

４　国内移動選手の制限に係る例外適用

本特例第１項－(1)に定める少年種別年齢域の選手が前回の大会（都道府県大会を含む）と異なる都道府県から参加する場合、国民体育大会開催基準要項細則第３項－(1)－1)－③（国内移動選手の制限）に抵触しないものとする。

［注］　本特例第１項－(2)に定める成年種別年齢域の選手については、国民体育大会開催基準要項細則第３項－(1)－1)－③（国内移動選手の制限）の規定に従い取り扱うものとする。

## 別記４　「トップアスリートの国民体育大会参加資格の特例措置」

我が国の競技力向上を支援する観点より、一定の競技力を有する選手に対して、「トップアスリートの国民体育大会参加資格の特例措置（以下「本特例」という。）」を下記のとおり定める。

１　特例の対象となる選手

本特例の対象となる選手は、下記の条件のいずれかを満たす者とする。

(1)　第 31 回オリンピック競技大会（2016 年・リオデジャネイロ）に参加した者。

(2)　2021 年４月 30 日時点で、下記のいずれかに該当し、各中央競技団体が本特例の対象として認めた者

ア　JOC オリンピック強化指定選手

イ　各競技（種目）における国内ランキング上位 10 位以内の者

ウ　中央競技団体が定めた強化指定選手

※　強化指定ランクについては、各競技における全日本選手権大会入賞レベル以上のカテゴリーを対象とする。

２　特例の内容

(1)　予選会の免除

本特例の対象となる選手については、都道府県予選会及びブロック大会を経ずに国民体育大会本大会に参加することができるものとする。ただし、ブロック大会実施競技種目・種別においては、当該都道府県代表選手又はチームがブロック大会に参加し、本大会参加枠を獲得している場合とする。

(2)　資格要件（日数要件の緩和）

本特例の対象となる選手が所属都道府県として「居住地を示す現住所」又は「勤務地」を選択する場合は、日数に関する要件を定めないこととし、以下のとおりとする。

ア　居住地を示す現住所

次の要件をいずれも満たすものとする。

(ｱ)　2021 年４月 30 日以前から大会終了時(2021 年 10 月５日)まで引き続き、住民票記載の住所に存する都道府県において生活している実態があり、当該都道府県以外（海外を含む）において生活している実態がないこと。

なお、生活の実態については、下記要件により判断する。

a　自ら所有する住居、又は自らの名義で住居を賃借していること

b　当該住居に生計を一にする家族と共に住んでいること

c　当該住居の水道光熱費など費用を自ら負担していること

d　当該住居に主要な家財道具が存すること

(ｲ)　合宿、試合等により当該都道府県外で活動を行う場合、当該都道府県を移動の起点としていること。

イ　勤務地

次の要件をいずれも満たすものとする。

(ｱ)　2021 年４月 30 日以前から大会終了時（2021 年 10 月５日）まで引き続き、雇用主と雇用契約を締結した上で、当該都道府県内に存する雇用主の会社や事業所等に現実に通勤し、勤務していること。

(ｲ)　当該都道府県内で、競技普及活動等の事業に参加すること。

3　国内移動選手の制限

本特例の対象となる選手の国内移動選手の制限については、国民体育大会開催基準要項細則第３項－(1)－1)－③のとおりとする。

## 別記５　「東日本大震災に係る選手及び監督の国民体育大会参加資格の特例措置」

１　特例の対象となる被災地域都道府県

震災による被害状況及び影響等を総合的に勘案し、青森県、岩手県、宮城県、福島県、茨城県、千葉県の６県を本特例の適用対象となる被災地域都道府県（以下「特例対象県」という。）とする。

なお、特例対象県以外の都道府県において対応が必要となった場合は、個別に取り扱うこととする。

２　特例の内容

(1)　特例対象県を所属都道府県とする場合の要件緩和

以下の選手及び監督は、「居住地を示す現住所」、「学校所在地」又は「勤務地」の各要件を満たしていなくとも、当該特例対象県から参加することができる。

【特例の対象者】

被災地域からの避難等、災害の影響によるやむを得ない事情によって、当該特例対象県における「居住地を示す現住所」、「学校所在地」又は「勤務地」の各要件を満たすことができなくなった者。

ただし、以下の事項のいずれにも該当していること。

ア　2011 年３月 11 日（震災発生時）時点において、当該特例対象県内に居住又は勤務していた者。もしくは当該特例対象県内の「学校教育法」第１条に規定する学校に在籍していた者であること。

イ　災害が発生しなかったと仮定した場合、2021 年４月 30 日以前から各競技会終了時（2021 年 10 月５日）まで継続して当該特例対象県を「居住地を示す現住所」、「学校所在地」又は「勤務地」とする要件を満たしていたと合理的に推測される者であること。

(2)　避難等による移動先の都道府県を所属都道府県とする場合の要件緩和

ア　被災地域からの避難等により、当該特例対象県と異なる都道府県に移動した以下の選手及び監督については、移動先の都道府県から参加することができる。

なお、この場合、第 74 回及び第 75 回大会に当該特例対象県から参加していても、国民体育大会開催基準要項細則第３項－(1)－1)－③（国内移動選手の制限）には抵触しないものとする。

【特例の対象者】

被災地域からの避難等、災害の影響によるやむを得ない事情によって、当該特例対象県から移動せざるを得なかった者。

ただし、以下の事項のいずれにも該当していること。

(ｱ)　2011 年３月 11 日時点において、当該特例対象県内に居住又は勤務していた者。もしくは当該特例対象県内の「学校教育法」第１条に規定する学校に在籍していた者であること。

(ｲ)　移動先の都道府県を「居住地を示す現住所」、「学校所在地」又は「勤務地」とする要件を満たしていること。

なお、移動が生じた時期が 2021 年４月 30 日以降の場合は、移動先の都道府県の予選会開始までに要件を満たしていることとする。

［注］「居住地を示す現住所」及び「学校所在地」として参加を希望する者については、当該自治体への住所に関する届出又は学籍に係る要件を満たしていなくとも、それに準ずる公的な証明書類を提出でき、かつ移動先の都道府県に居住あるいは通学し

ている実態を有していると日本スポーツ協会が認めた場合、移動先の都道府県から出場することができる。

イ　本項アを適用して避難等による移動先の都道府県から第 75 回大会または第 76 回大会に参加した者が、第 77 回大会において、以下のような震災にかかる理由により再度都道府県を移動して参加する場合は、国民体育大会開催基準要項細則第３項－(1)－1)－③（国内移動選手の制限）には抵触しないものとする。

＜例＞　○　避難先を離れ、当該特例対象県に戻る場合

○　避難先を離れ、他の都道府県を「居住地を示す現住所」、「学校所在地」又は「勤務地」とする場合

○　他の都道府県に避難先を移す場合

(3)　避難等による移動先の属する都道府県において学校を卒業した場合の「ふるさと」選択要件の緩和

避難等による移動先の属する都道府県において小学校、中学校または高等学校を卒業した者が、成年種別年齢域に達した際、「国民体育大会ふるさと選手制度」を活用して参加する場合、以下のいずれかを「ふるさと」として登録することができる。

ア　卒業小学校、卒業中学校または卒業高等学校の所在地

イ　災害の発生した時点で在籍していた小学校、中学校または高等学校の所在地

なお、本特例を適用して上記イの学校所在地を「ふるさと」登録した場合についても、卒業小学校、卒業中学校または卒業高等学校の所在地を「ふるさと」とする場合と同様、一度登録した「ふるさと」は変更できない。

【特例の対象者】

2011年度から2012年度までに、避難等による移動先の属する都道府県において小学校、中学校または高等学校を卒業した者。

# ３　各競技実施要項

## （正式競技）

# 〔１〕陸上競技

１　期　　日　　2021 年９月 30 日（木）から 10 月４日（月）まで（５日間）

２　会　　場　　伊勢市　　三重交通Ｇ スポーツの杜 伊勢 陸上競技場

３　種別（種目）及び参加人員

(1)　各都道府県は、監督２名、選手29名（男子選手19名以内、女子選手19名以内）計31名以内で編成し、種別、種目、参加数は下記のとおりとする。

監督、選手の兼任は１名とし、その場合は参加選手を30名とすることができる。

<table>
<tr><th colspan="3">種別</th><th colspan="2">種目</th><th colspan="2">共通種目</th><th colspan="4">種目数</th><th>計</th></tr>
<tr><td rowspan="3">男子（19名以内）</td><td colspan="2" rowspan="2">成年</td><td colspan="2" rowspan="2">100m　300m　800m　5000m<br>110mハードル　10000m競歩<br>走高跳　走幅跳<br>砲丸投　ハンマー投　やり投</td><td rowspan="3">4×100mリレー</td><td rowspan="6">男女混合4×400mリレー</td><td colspan="2">11</td><td>11</td><td rowspan="4">1</td><td rowspan="8">1</td><td rowspan="8">56</td></tr>
<tr><td rowspan="2">少年</td><td>A</td><td>100m　300m<br>800m　5000m<br>300mハードル<br>棒高跳　ハンマー投</td><td rowspan="2">110mハードル<br>5000m競歩<br>走高跳　三段跳<br>円盤投</td><td>7</td><td rowspan="2">5</td><td rowspan="2">16</td></tr>
<tr><td>B</td><td>100m　3000m<br>走幅跳　砲丸投</td><td>4</td></tr>
<tr><td rowspan="3">女子（19名以内）</td><td colspan="2" rowspan="2">成年</td><td colspan="2" rowspan="2">100m　300m　800m　5000m<br>100mハードル　3000m障害<br>5000m競歩　走高跳　棒高跳　走幅跳<br>ハンマー投　やり投</td><td rowspan="3">4×100mリレー</td><td colspan="2">12</td><td>12</td><td rowspan="4">1</td></tr>
<tr><td rowspan="2">少年</td><td>A</td><td>100m　300m<br>3000m<br>300mハードル<br>走幅跳　ハンマー投</td><td rowspan="2">3000m競歩<br>円盤投<br>やり投</td><td>6</td><td rowspan="2">3</td><td rowspan="2">14</td></tr>
<tr><td>B</td><td>100m　800m<br>100mハードル<br>走幅跳　砲丸投</td><td>5</td></tr>
</table>

(2)　各都道府県の参加は、下記の出場制限によるものとする。

ア　１種目１名、同一人の出場は２種目までとする。ただし、リレーは除く。

イ　都道府県主催の予選会に出場しなかった種目には出場できない。ただし、１種目の予選のみに出場し、その種目の代表となった者は、予選に出場しなかった他の１種目にも出場できる。なお、第76回国民体育大会実施要項総則別記４「トップアスリートの国民体育大会参加資格の特例措置」に該当する場合はこの限りではない。

ウ　４×100mリレーの編成は、男女とも成年、少年Ａ、少年Ｂから各１名、残りの１名は成年、少年Ａ、少年Ｂのいずれかの種別から選出するものとし、計８名以内で申込むこと。

なお、選手変更については、日本陸上競技連盟競技規則によるものとする。

エ　男女混合４×400mリレーの編成は男女２名ずつとし、合計８名以内で申込むこと。男女とも少年Ａもしくは少年Ｂから各１名、残りの男女各１名は成年、少年Ａ、少年Ｂのいずれかの種別とする。

オ　リレーに出場する者は、予選会のどの種目であっても参加していれば出場できる。

カ　成年女子800mには、少年女子Ａからもエントリーできる。ただし、各都道府県からエントリーできるのは、成年女子又は少年女子Ａ、いずれかの１名のみとする。

キ　成年女子走高跳には、少年女子Ａからもエントリーできる。ただし、各都道府県からエントリーできるのは、成年女子又は少年女子Ａ、いずれかの１名のみとする。

ク　成年女子棒高跳には、少年女子Ａからもエントリーできる。ただし、各都道府県からエントリーできるのは、成年女子又は少年女子Ａ、いずれかの１名のみとする。

ケ　成年男子10000m競歩の出場者は、5000m競歩の予選会を経た者でもよい。少年男子共通5000m競歩、成年女子5000m競歩の出場者は、3000m競歩の予選会を経た者でもよい。少年女子共通3000m競歩の出場者は、5000m競歩の予選会を経た者でもよい。

コ　少年男子Ｂ3000mの出場者は、1500mの予選会を経た者でもよい。

サ　成年男子300m、少年男子Ａ300m、成年女子300m、少年女子Ａ300mの出場者は、100m、200m、400mいずれかの予選会を経た者でもよい。

シ　少年男子300mハードル及び少年女子300mハードルの出場者は200m、400m、300m、110mハードル/100mハードル、400mハードルいずれかの予選会を経た者でもよい。

※　当該種目の公認記録がない場合は資格記録なしとして番組編成を行う。

## ４　競技上の規則及び方法

日本陸上競技連盟競技規則によるもののほか、下記の要領で実施する。

(1)　少年男子Ａ300mハードルのハードルの高さは、0.914mとする。
(2)　少年男子Ａハンマー投のハンマーの重さは、6.000kgとする。
(3)　少年男子Ｂ砲丸投の砲丸の重さは、5.000kgとする。
(4)　少年男子共通110mハードルのハードルの高さ/ハードル間は、0.991m/9.14mとする。
(5)　少年男子共通円盤投の円盤の重さは、1.750kgとする。
(6)　少年女子Ａ300mハードルのハードルの高さは、0.762mとする。
(7)　少年女子Ａハンマー投のハンマーの重さは、4.000kgとする。
(8)　少年女子Ｂ100mハードルのハードルの高さ/ハードル間は、0.762m/8.500mとする。
(9)　少年女子Ｂ砲丸投の砲丸の重さは、4.000kgとする。
(10)　少年女子共通円盤投の円盤の重さは、1.000kgとする。
(11)　少年女子共通やり投のやりの重さは、600ｇとする。

## ５　予選方法

都道府県陸上競技協会は、本大会に準じて本実施要項３に定めた方法により、代表を選抜する。

## ６　参加資格、所属都道府県及び選手の年齢基準

(1)　監督・選手は、日本陸上競技連盟登録者であること。

(2)　参加資格・所属都道府県

第76回国民体育大会実施要項総則５－(1)(2)に定めるもののほか、次による。

ア　日本国籍を有しない者〔出入国管理及び難民認定法に定める在留資格のうち、永住者（日本国との平和条約に基づき、日本国籍を離脱した者等の出入国管理に関する特例法に定める特別永住者を含む。）を除く〕については、学校教育法第１条に定める学校に在籍する生徒に限り、少年の種別に各都道府県、男女各１名以内で参加することができる。

イ　監督は、公益財団法人日本スポーツ協会公認スポーツ指導者制度に基づく公認陸上競技コーチ３、公認陸上競技コーチ４（以上、ＪＡＡＦ公認コーチ）、または公認陸上競技コーチ１、公認陸上競技コーチ２（以上、ＪＡＡＦ公認ジュニアコーチ）の資格を有する者とする。なお、監督、選手兼任の場合も同様とする。

ウ　ふるさと選手制度については、第76回国民体育大会実施要項総則５（別記１を含む。）の規定による。

エ　トップアスリートの国民体育大会参加資格の特例措置については、第76回国民体育大会実施要項総則別記４の規定による。

(3)　選手の年齢制限

ア　成年の部に参加する競技者は、2003年４月１日以前に生まれた者とする。

イ　少年Ａの部に参加する競技者は、2003年４月２日以降2005年４月１日までに生まれた者とする。

ウ　少年Ｂの部に参加する競技者は、2005年４月２日以降に生まれた者とする。

（ただし、中学生は、３年生のみ参加できる）

## ７　総合成績決定方法

男女総合成績（天皇杯得点）及び女子総合成績（皇后杯得点）は、次の競技得点及び参加得点を合計し、その多い都道府県順に順位を決定し、第１位から第８位まで表彰する。ただし、同点の場合は、順位を共有し、その次の順位を欠位とする。

(1)　競技得点

| 天皇杯対象種別 | 皇后杯対象種別 | 競　技　得　点 |
|---|---|---|
| 成年男子<br>成年女子<br>少年男子<br>少年女子 | 成年女子<br>少年女子 | 各種目（リレーを含む）とも１位８点、２位７点、３位６点、４位５点、５位４点、６位３点、７位２点、８位１点の競技得点を与える。ただし、同順位の場合の競技得点は、次順位のものを加え、当該都道府県で等分し、割り切れない場合は小数第３位以下を切り捨てる。<br>男女混合４×400ｍリレーの競技得点は天皇杯のみ対象とする。 |

(2)　参加得点

大会に参加した都道府県に、10 点を与える。

## ８　表　　彰

(1)　男女総合成績及び女子総合成績第１位から第８位までの都道府県に、表彰状を授与する。

(2)　男女総合成績第１位の都道府県に、大会会長トロフィーを授与する。

(3)　各種目の第１位から第８位までの者に、賞状を授与する。

## ９　参加申込み方法

(1)　参加申込みは下記の方法に従い、アについては、2021 年９月２日（木）までに行うこと。
イについては、2021 年８月 27 日（金）必着で、書留郵便又は宅配便にて送付すること。

| | 申　込　先 | 必　要　書　類 |
|---|---|---|
| ア | 公益財団法人　日本スポーツ協会<br>〒160-0013<br>東京都新宿区霞ヶ丘町４番２号<br>JAPAN SPORT OLYMPIC SQUARE<br>TEL 03-6910-5808　FAX 03-6910-5820 | Ⅰ　Web ページ（日本スポーツ協会） |
| イ | 三重とこわか国体・三重とこわか大会<br>伊勢市実行委員会事務局<br>（伊勢市国体推進局国体競技課）<br>〒516-0016<br>三重県伊勢市神田久志本町 1436 番地１<br>TEL 0596-63-9781　FAX 0596-28-9020 | Ⅰ　資格記録を証明する資料(コピー可)<br>Ⅱ　全参加人数分の「参加資格確認書」 |

注１　上記アへの申込みは、所定の Web ページ（国民体育大会参加申込受付窓口）へアクセスし、必要項目を入力の上、所属都道府県体育・スポーツ協会を通じて申込み手続を完了すること。
締切期限以降は所定の Web ページ（国民体育大会参加申込受付窓口）へアクセスできなくなるので、締切期限を厳守すること。

注２　上記ア、イへの申込みにおける資格記録は、2021 年１月１日以降から 2021 年８月 20 日までの公認記録で自己最高のものとする。

(2)　監督・選手の申込みの変更

参加申込み締切後の変更は認めない。ただし、疾病、傷害等特別な事由で変更の申し出があった場合、その競技者が申込んだ種目に限り、資格審査のうえ出場を決定する。監督・選手を変更する際は、診断書（下記提出先(ｱ)へ原本、(ｲ)(ｳ)へはコピー）を添えて提出すること。

上記の変更の申し出の書式、期日及び提出先は、次のとおりとする。

ア　所定の書式の文書、資格記録を証明する資料（コピー可）、及び参加資格確認書

イ　提出期限　2021 年９月 16 日（木）

ウ　提出先

(ｱ)　〒160-0013 東京都新宿区霞ヶ丘町４番２号　JAPAN SPORT OLYMPIC SQUARE ９階
公益財団法人　日本陸上競技連盟
TEL 050-1746-8410　FAX 050-3588-1869

(ｲ)　〒514-0004 三重県津市栄町一丁目 891　合同ビル４階
三重とこわか国体・三重とこわか大会実行委員会事務局
（三重県地域連携部国体・全国障害者スポーツ大会局
競技・式典課　競技班）
TEL 059-224-2750　FAX 059-224-2075

(ｳ)　〒516-0016 三重県伊勢市神田久志本町 1436 番地１
三重とこわか国体・三重とこわか大会伊勢市実行委員会事務局
（伊勢市国体推進局国体競技課）
TEL 0596-63-9781　FAX 0596-28-9020

※　やむを得ない場合は、2021 年９月 29 日（水）午前９時 30 分までに、競技者変更届（上記９(2)、アと同様の書類）を TIC（招集所横）に提出のこと。

なお、公益財団法人日本スポーツ協会に対しては、大会終了後、別途、所定の手続きにより参加申込み情報を修正すること。

## 10　そ の 他

(1)　資格審査・プログラム編成会議

期　日　　2021 年８月 29 日（日）～９月５日（日）
会　場　　三重交通Ｇ スポーツの杜 伊勢 陸上競技場
〒516-0023　三重県伊勢市宇治館町 510 番地

(2)　監督会議

日　時　　2021 年９月 29 日（水）　午後２時
会　場　　三重交通Ｇ スポーツの杜 伊勢 体育館別館
〒516-0023 三重県伊勢市宇治館町 510 番地

(3)　総合表彰式

日　時　　2021 年 10 月４日（月）　午後４時
会　場　　三重交通Ｇ スポーツの杜 伊勢 陸上競技場
〒516-0023　三重県伊勢市宇治館町 510 番地

# 〔２〕水泳競技

１　期　　日　　2021年９月４日（土）から９月12日（日）まで（９日間）

○　競泳日程

| 種　　別 | ９月10日（金） | ９月11日（土） | ９月12日（日） |
|---|---|---|---|
| 成　年　男　子 | 予選・決勝 | 予選・決勝 | 予選・決勝 |
| 成　年　女　子 | 予選・決勝 | 予選・決勝 | 予選・決勝 |
| 少　年　男　子　A | 予選・決勝 | 予選・決勝 | 予選・決勝 |
| 少　年　女　子　A | 予選・決勝 | 予選・決勝 | 予選・決勝 |
| 少　年　男　子　B | 予選・決勝 | 予選・決勝 | 予選・決勝 |
| 少　年　女　子　B | 予選・決勝 | 予選・決勝 | 予選・決勝 |

○　飛込日程（○内は順序）

| 種　　別 | ９月10日（金） | ９月11日（土） | ９月12日（日） |
|---|---|---|---|
| 成 年 男 子 | | ③　飛板飛込決勝 | ②　高飛込決勝 |
| 成 年 女 子 | ③　高飛込決勝 | | ①　飛板飛込決勝 |
| 少 年 男 子 | ②　飛板飛込決勝 | ②　高飛込決勝 | |
| 少 年 女 子 | ①　高飛込決勝 | ①　飛板飛込決勝 | |

○　水球日程

| 種　　別 | ９月５日（日） | ９月６日（月） | ９月７日（火） |
|---|---|---|---|
| 少 年 男 子 | トーナメント<br>（８試合） | 準々決勝・準決勝<br>（６試合） | ３位決定戦・決勝<br>（２試合） |
| 女　　子 | 予選リーグ<br>（12試合） | 準決勝<br>（２試合） | ３位決定戦・決勝<br>（２試合） |

○　アーティスティックスイミング日程

| 種　　別 | ９月４日（土）午前 | ９月４日（土）午後 |
|---|---|---|
| 少　年　女　子 | テクニカルルーティン競技 | フリールーティン競技 |

○　オープンウォータースイミング日程

| 種　　別 | ９月８日（水） |
|---|---|
| 男　　子 | ５㎞競技 |
| 女　　子 | ５㎞競技 |

２　会　　場　　鈴鹿市　（競泳・飛込・水球・アーティスティックスイミング）
三重交通Ｇ　スポーツの杜 鈴鹿　水泳場
尾鷲市　（オープンウォータースイミング）
尾鷲市三木里海水浴場
◇荒天時の対応
天候状況により、スタート時間、コース、距離を変更もしくは中止する場合がある。

## 3　種別（種目）及び参加人員

○　競泳

(1)　各都道府県は、監督２名、選手 42 名（男子選手は 24 名以内、女子選手は 23 名以内）計 44 名以内で編成。種別、種目及び参加数は下表のとおりとする。

ア　男子（24 名以内）

| 種　別 | | 種　　目 | 種目数 | | １種目の参加数 | 種別などの参加数 |
|---|---|---|---|---|---|---|
| 成年 | | 自由形 50m・100m・400m、背泳ぎ 100m、平泳ぎ 100m、バタフライ 100m、個人メドレー200m、フリーリレー４×50m、メドレーリレー４×100m | 9 | 27 | １名以内 | 10 名以内 |
| 少年 | A | 自由形 50m・100m・400m、背泳ぎ 200m、平泳ぎ 200m、バタフライ 200m、個人メドレー400m、フリーリレー４×200m、メドレーリレー４×100m | 9 | | １名以内 | 10 名以内 |
| | B | 自由形 50m・100m・400m、背泳ぎ 100m、平泳ぎ 100m、バタフライ 100m、個人メドレー200m、フリーリレー４×100m、メドレーリレー４×100m | 9 | | １名以内 | 10 名以内 |

イ　女子（23 名以内）

| 種　別 | | 種　　目 | 共通種目 | 種目数 | | １種目の参加数 | 種別などの参加数 |
|---|---|---|---|---|---|---|---|
| 成年 | | 自由形 50m・100m・400m、背泳ぎ 100m、平泳ぎ 100m、バタフライ 100m、個人メドレー200m、フリーリレー４×50m、メドレーリレー４×100m | － | 9 | 26 | １名以内 | 10 名以内 |
| 少年 | A | 自由形 50m・100m、背泳ぎ 200m、平泳ぎ 200m、バタフライ 200m、個人メドレー400m、フリーリレー４×100m、メドレーリレー４×100m | 自由形 400m | 9（含む自由形 400m） | | １名以内 | 10 名以内 |
| | B | 自由形 50m・100m、背泳ぎ 100m、平泳ぎ 100m、バタフライ 100m、個人メドレー200m、フリーリレー４×100m、メドレーリレー４×100m | | 9（含む自由形 400m） | | １名以内 | 10 名以内 |

(2)　各都道府県の参加は、前記のほか、次の出場制限によるものとする。

ア　同一人の出場は、２種目（リレーを除く）以内とする。

イ　少年Ａには、中学３年生を除く少年Ｂの者も参加できる。その場合、少年女子の 400ｍ自由形に参加する場合を除き、全て少年Ａの扱いとなる。

ウ　個人種目に出場しないリレー要員は、男女各５名・合計 10 名までとする。

エ　９(3)イに定める予備エントリーの総数が参加人員の定員を超えた場合は、公益財団法人日本水泳連盟（以下「日本水泳連盟」という。）が調整を行う。

(3)　成年選手は監督を兼任することができる。

○　飛込

(1)　各都道府県は、監督１名、選手４名、計５名以内で編成。種別、種目及び参加数は下表のとおりとする。

<table>
<tr><th>種　別</th><th>種　目</th><th>内　　容</th><th colspan="2">種目数</th><th>監督</th><th>選手</th><th>参加都道府県</th><th>計（人）</th></tr>
<tr><td rowspan="2">成年男子</td><td>飛板飛込</td><td>自由選択飛６演技（各群より）</td><td rowspan="2">2</td><td rowspan="8">8</td><td rowspan="8">1</td><td rowspan="8">4</td><td rowspan="8">47</td><td rowspan="8">108</td></tr>
<tr><td>高飛込</td><td>自由選択飛６演技（各群より）</td></tr>
<tr><td rowspan="2">成年女子</td><td>飛板飛込</td><td>自由選択飛５演技（各群より）</td><td rowspan="2">2</td></tr>
<tr><td>高飛込</td><td>自由選択飛５演技（異群より）</td></tr>
<tr><td rowspan="2">少年男子</td><td>飛板飛込</td><td>自由選択飛６演技（各群より）</td><td rowspan="2">2</td></tr>
<tr><td>高飛込</td><td>自由選択飛６演技（各群より）</td></tr>
<tr><td rowspan="2">少年女子</td><td>飛板飛込</td><td>自由選択飛５演技（各群より）</td><td rowspan="2">2</td></tr>
<tr><td>高飛込</td><td>自由選択飛５演技（異群より）</td></tr>
</table>

(2)　各都道府県の参加は各種目１名とする。なお、１名は２種目（飛板飛込、高飛込）までエントリーすることができる。ただし、指定された予選会に出場し標準点を突破していること。

(3)　６(6)及び９(3)エに定める予備エントリーに基づき、日本水泳連盟が出場人数を決定する。

(4)　成年選手は監督を兼任することができる。

○　水球

| 種　　別 | 監　　督 | 選　　手 | 参加都道府県 | 計（人） |
|---|---|---|---|---|
| 少　年　男　子 | 1 | 11 | 16 | 336 |
| 女　　子 | 1 | 11 | 12 | |

○　アーティスティックスイミング

| 種　　別 | 種　　目 | 監　　督 | 選　　手 | 参加都道府県 | 計（人） |
|---|---|---|---|---|---|
| 少年女子 | デュエット | 1 | 2 | 20 | 60 |

○　オープンウォータースイミング

| 種　　別 | 監　　督 | 選　　手 | 参加都道府県 | 計（人） |
|---|---|---|---|---|
| 男　　子 | 1 | 1 | 47 | 141 |
| 女　　子 | | 1 | 47 | |

(1)　成年の選手は監督を兼任することができる。

## 4　競技上の規程及び方法

○　競泳

日本水泳連盟競泳競技規則による。

○　飛込

日本水泳連盟飛込競技規則による。ただし、各競技種目とも決勝のみ行う。

○　水球

日本水泳連盟水球競技規則によるもののほか、次による。

(1)　少年男子は、トーナメント方式により競技進行する。

※　組み合わせについては、前回の国体水球競技第１位から第４位の都道府県をシードチームとする。

(2)　女子は、予選リーグ（３チーム４ブロック）、及び決勝トーナメント方式で競技を進行する。予選リーグは勝ち点制（勝ち３点・引き分け１点・負け０点）により順位を決定する。勝ち点同点の場合は、「タイブレーク方式」にて順位を決定する。棄権は０対 40 で敗戦とする。

※　組み合わせについては、前回の国体水球競技第１位から第４位の都道府県をシードチームとする。

(3)　競技時間（少年男子、女子決勝トーナメント）

| 試合 | 第１ピリオド | 休憩 | 第２ピリオド | 休憩 | 第３ピリオド | 休憩 | 第４ピリオド |
|---|---|---|---|---|---|---|---|
| 時間 | ８分 | ２分 | ８分 | ３分 | ８分 | ２分 | ８分 |

競技時間（女子予選リーグ）

| 試合 | 第１ピリオド | 休憩 | 第２ピリオド | 休憩 | 第３ピリオド | 休憩 | 第４ピリオド |
|---|---|---|---|---|---|---|---|
| 時間 | ５分 | ２分 | ５分 | ２分 | ５分 | ２分 | ５分 |

(4)　ボール

ア　少年男子・・・日本水泳連盟一般男子公認球

イ　女　　子・・・日本水泳連盟一般女子公認球

(5)　エントリーできるのは 11 名までとする。第２の GK は、No.11 とする。No.11 は試合中にフィールダー用と GK 用の帽子を変更して試合参加することができる。GK No.1 と No.11 がプレイできない状態となった場合には、第３の GK は No.11 の帽子を使用する。その他交代に関する規定は 13 人制ルールに準ずる。

○　アーティスティックスイミング

日本水泳連盟アーティスティックスイミング競技規則による。

○　オープンウォータースイミング

日本水泳連盟オープンウォータースイミング競技規則による。ただし「第６条レース」、17 項については一部適用しない場合がある。

## ５　予選方法

○　競泳

各都道府県は、都道府県大会を実施し、本大会代表を選考する。

○　飛込

各都道府県は、指定競技大会の成績により、本大会代表候補選手を選考する。

○　水球

(1)　各都道府県は都道府県大会を実施し、ブロック大会に出場するチームを決定する。

(2)　ブロック大会区分及び代表チーム数は、下表のとおりとする。

| ブロック名 | 少年男子 | 女子 | ブロック名 | 少年男子 | 女子 |
|---|---|---|---|---|---|
| 北　海　道 | 1 | 1 | 近　　畿 | 2 | 1 |
| 東　　北 | | | 中　　国 | 2 | 1 |
| 関　　東 | 3 | 3 | 四　　国 | 1 | 1 |
| 北　信　越 | 2 | 2 | 九　　州 | 3 | 1 |
| 東　　海 | 1 | 1 | 開　催　県 | 1 | 1 |

※　女子は、各ブロック１、開催県１とし、前年度上位３チーム所属するブロックにそれぞれ出場権を加配する。

○　アーティスティックスイミング

(1)　各都道府県は、都道府県大会を実施し、ブロック大会に出場する代表チームを決定する。

(2)　ブロック大会はテクニカルルーティン、フリールーティンを実施し、下表のとおりの区分により代表チームを決定する。

| ブロック名 | 出場チーム | ブロック名 | 出場チーム |
|---|---|---|---|
| 北　海　道 | 1 | 近　　畿 | 3 |
| 東　　北 | 2 | 中　　国 | 3 |
| 関　　東 | 4 | 四　　国 | |
| 北　信　越 | 3 | 九　　州 | 2 |
| 東　　海 | 1 | 開　催　県 | 1 |

○　オープンウォータースイミング

各都道府県は、都道府県大会を実施し、本大会代表を選考する。

## ６　参加資格、所属都道府県及び選手の年齢基準

総則５に定めるもののほか次による。

(1)　選手は、日本水泳連盟登録者であること。

なお、未登録の者が本競技会に参加するためには、国体予選出場のため当該都道府県選手として一時登録が認められた者とする。ただし、いずれも該当しない者は審査の上、決定する。

(2)　少年の所属

生徒（高等専門学校を含む）は学校所在地から参加し、第１学年を除き在学１年未満の者は参加できない。また種別を問わず、同一学年での参加は１回とする。

生徒以外の少年は、「居住地を示す現住所」の都道府県からそれぞれ参加する。

(3)　成年の所属

学生は卒業小学校、中学校または卒業高等学校のいずれかの所在地が属する都道府県から「ふるさと選手制度」を活用し参加する。

ただし、JOC エリートアカデミーに係る選手については、「JOC エリートアカデミーに係る選手の参加資格の特例措置」第３項により取り扱うものとする。

学生以外の成年は、「居住地を示す現住所」、「勤務地」、「ふるさと」のいずれかが属する都道府県を選択することができる。

(4)　選手の年齢基準

ア　競泳の成年男子、成年女子、飛込の成年に参加する選手は、2003 年４月１日以前に生まれた者。

イ　競泳の少年Ａに参加する選手は、2003 年４月２日以降、2006 年４月１日までに生まれた者。

ウ　競泳の少年Ｂに参加する選手は、2005 年４月２日以降、2007 年４月１日までに生まれた者。

エ　飛込の少年及びアーティスティックスイミングに参加する選手は、2003 年４月２日以降、2007 年４月１日までに生まれた者。

オ　水球の少年男子に参加する選手は、2003 年４月２日以降、2006 年４月１日までに生まれた者。

カ　水球の女子に参加する選手は、2007 年４月１日以前に生まれた者。

キ　オープンウォータースイミングに参加する選手は、2007 年４月１日以前に生まれた者。

(5)　競泳は、2021 年４月１日以降の都道府県水泳連盟（協会）が承認した、公式競技会または公認競技会において、日本水泳連盟の定める標準記録を突破した者は、その種目に限り申込みができる。また、標準記録を突破できない場合でも、男女各４名・計８名までは無条件参加枠として、個人種目１種目に限り参加できる。

ア　標準記録を突破した者が男女いずれか一方でも４名の枠を超えた場合は、男女とも無条件参加枠を使用することはできない。

イ　無条件参加枠で出場する選手は、標準記録突破者と同様にリレーに出場できる。

ウ　開催県は前記３の人数枠内でフルエントリーすることができる。

(6)　飛込は、各都道府県水泳連盟（協会）が次の 2021 年度競技会において、日本水泳連盟の定める標準点を突破した者は、各都道府県水泳連盟（協会）において代表候補選手として選考し、日本水泳連盟に予備エントリーをすることができる。また、予備エントリーをした都道府県には１名の出場枠を与える。

なお、総則５別記４に定める「トップアスリートの国民体育大会参加資格の特例措置」の対象となる選手については、次の 2021 年度競技会を経ずに、日本水泳連盟に予備エントリーをすることができる。

ア　成年種別対象競技会

関東・関西選手権

イ　少年種別対象競技会

①地域高等学校選手権　②全国ＪＯＣジュニアオリンピックカップ地域別予選会

予備エントリー完了後、日本水泳連盟が各都道府県の予備エントリーを集計し、本大会出場人数を決定する。

※　開催県は標準点突破者であれば、前記３の人数枠（４名）内でフルエントリーすることができる。

(7)　水球のブロック大会及び本大会の参加チームは、都道府県予選会終了後、都道府県体育・スポーツ協会が代表と認めた混成、単独いずれのチームでもよい。

(8)　オープンウォータースイミングは、2021 年４月１日以降の都道府県水泳連盟（協会）が承認した、公式競技会または公認競技会において、日本水泳連盟の定める標準記録を突破した者、または 2020 年４月１日以降、ＯＷＳ日本選手権、日本水泳連盟認定競技会、国際大会において５㎞以上の競技に参加し完泳した者は、エントリーをすることができる。

(9)　監督は、公益財団法人日本スポーツ協会（以下「日本スポーツ協会」という。）公認スポーツ指導者制度に基づく、公認水泳コーチ１、公認水泳コーチ２、公認水泳コーチ３、

公認水泳コーチ４、または公認水泳教師、公認水泳上級教師のいずれかの資格を有する者とする。

## 7　総合成績決定方法

男女総合成績（天皇杯得点）及び女子総合成績（皇后杯得点）は、競技得点と参加得点の合計とし、その得点の多い都道府県順に順位を決定する。

ただし、同点の場合は、その順位を共有し、次の順位を欠位とする。

(1)　競技得点の種類

ア　種別などに与える競技得点

水　　球（少年男子・女子）

アーティスティックスイミング（少年女子）

イ　種目などに与える競技得点

競　　泳（成年男子・成年女子・少年男子・少年女子）

飛　　込（成年男子・成年女子・少年男子・少年女子）

オープンウォータースイミング（男子・女子）

(2)　競技得点

| 種目 | 天皇杯対象種別 | 皇后杯対象種別 | 競　技　得　点 |
|---|---|---|---|
| 競泳<br>飛込 | 成年男子<br>成年女子<br>少年男子<br>少年女子 | 成年女子<br>少年女子 | 各種目（リレーを含む）とも、１位８点、２位７点、３位６点、４位５点、５位４点、６位３点、７位２点、８位１点の競技得点を与える。<br>ただし、同順位の場合は、その順位を共有し、次の順位を欠位とする。なお、得点は次の順位のものを加え、当該都道府県で等分する。 |
| 水球 | 少年男子<br>女子 | 女子 | １位 40 点、２位 35 点、３位 30 点、４位 25 点、５位（４チーム）12.5 点の競技得点を与える。 |
| アーティスティックスイミング | 少年女子 | 少年女子 | １位 24 点、２位 21 点、３位 18 点、４位 15 点、５位 12 点、６位９点、７位６点、８位３点の競技得点を与える。<br>ただし、同順位の場合は、その順位を共有し、次の順位を欠位とする。なお、得点は次の順位のものを加え、当該都道府県で等分する。 |
| オープンウォータースイミング | 男子<br>女子 | 女子 | １位８点、２位７点、３位６点、４位５点、５位４点、６位３点、７位２点、８位１点の競技得点を与える。<br>ただし、同順位の場合は、その順位を共有し、次の順位を欠位とする。なお、得点は次の順位のものを加え、当該都道府県で等分する。 |

(3)　参加得点

大会（ブロック大会含む）に参加した都道府県に 10 点を与える。ただし、ブロック大会で本大会の出場権を獲得しながら、本大会に参加しなかった場合は与えない。

## 8　表　　彰

(1)　男女総合成績及び女子総合成績第１位から第８位までの都道府県に、表彰状を授与する。

(2)　男女総合成績第１位の都道府県に、大会会長トロフィーを授与する。

(3)　各種目（競泳・飛込・オープンウォータースイミング）及び種別（アーティスティックスイミング）の第１位から第８位までに賞状を授与する。種別（水球）の第１位から第４位及び第５位４チームに賞状を授与する。

種別では、その都道府県名とチーム全員（監督を含む）の氏名を記載したものを都道府県用に１枚、さらにその都道府県名と当該個人名を記載したものをチーム全員に授与する。

## 9　参加申込み方法

総則８に定めるもののほか、次による。

(1)　所定の Web ページ（国民体育大会参加申込受付窓口）へアクセスし、必要項目を入力の上、所属都道府県体育・スポーツ協会を通じて、2021 年８月 19 日（木）までに申込手続きを完了すること。

(2)　締切期限 2021 年８月 19 日（木）以降は所定の Web ページ（国民体育大会参加申込受付窓口）へアクセスできなくなるので、期限を厳守すること。

(3)　注意

ア　選手の氏名等の個人情報は 2021 年度において日本水泳連盟に登録した情報と同じものであること。

イ　競泳は、2021 年８月７日（土）までに各都道府県水泳連盟（協会）より日本水泳連盟へ監督及び選手を予備エントリーすること。

予備エントリーの総数が参加人員の定員を超えた場合、日本水泳連盟は 2021 年８月９日（月）までに調整を行い、その結果を各都道府県水泳連盟（協会）に連絡する。

ウ　競泳の、リレー申込は４名とする。ただし、競技の際は、同じ種別内の個人種目または他のリレーに出場する者に交代することができる。

エ　飛込は、2021 年７月 30 日（金）までに各都道府県水泳連盟（協会）より日本水泳連盟へ候補選手を予備エントリーすること。

日本水泳連盟は 2021 年８月４日（水）までに出場人数を決定し、その結果を各都道府県水泳連盟（協会）に通知する。

オ　飛込は本大会で、ダイブシート及び計算用紙（規定の用紙）に自分が行おうとする飛込演技の番号、名称、型、飛板または台の高さ、難易度を記入して、出場する当該種目の前日 12 時から 15 時までの間に、飛込プールサイドにある「ダイブシート投かん箱」に投函すること。

カ　水球の本大会への申込選手登録番号は、試合におけるメンバー表の番号と同一であること。（GK を No. １に、第２の GK は No.11 に記載すること。また、キャプテンは備考欄に「主将」と記載すること。）

キ　アーティスティックスイミングのテクニカルルーティン用紙及びフリールーティン用紙は、参加申込み（アップロード）と同時に下記(ｲ)に送付する。また、ブロック大会のプログラム及び記録は、下記(ｱ)に送付する。

使用するＣＤは各自持参する。それぞれの最初に録音し、都道府県名、氏名を記入する。

(ｱ)　〒160-0013 東京都新宿区霞ヶ丘町４番２号 JAPAN SPORT OLYMPIC SQUARE ８階
公益財団法人日本水泳連盟
TEL 03-6812-9061　FAX 03-6812-9062

(ｲ)　〒513-8701 三重県鈴鹿市神戸一丁目 18 番 18 号
三重とこわか国体・三重とこわか大会鈴鹿市実行委員会事務局
（鈴鹿市文化スポーツ部国体推進局国体推進課競技第一Ｇ）
TEL 059-382-9106　FAX 059-382-9071

(4)　参加申込締切 2021 年８月 19 日（木）後の監督及び選手変更は、一切認めない。ただし、疾病、傷害等特別な場合に限り、監督の交代、競泳のリレー種目・水球及びアーティスティックスイミングは選手の交代を認めるものとし、その取り扱いについては次のとおりとする。なお、日本スポーツ協会に対しては、下記への提出後、別途、所定の手続きにより参加申込情報を修正すること。

ア　競泳のリレー種目・水球及びアーティスティックスイミングの交代要員は申込み時に登録をすること。（競泳は各リレー種目１名、水球は４名まで、アーティスティックスイミングは１名とする）

イ　競泳及び水球は各加盟団体の定めた都道府県予選会に参加した選手であること。

ウ　競泳は、予備エントリー時に定められた人数、水球は 11 名の定員を超えることはできない。また、監督者会議以降の変更は認めない。

エ　提出先

(ｱ)　〒160-0013 東京都新宿区霞ヶ丘町４番２号 JAPAN SPORT OLYMPIC SQUARE ８階
公益財団法人日本水泳連盟
TEL 03-6812-9061　FAX 03-6812-9062

(ｲ)　〒514-0004 三重県津市栄町一丁目 891　合同ビル４階
三重とこわか国体・三重とこわか大会実行委員会事務局
（三重県地域連携部国体・全国障害者スポーツ大会局
競技・式典課　競技班）
TEL 059-224-2750　FAX 059-224-2075

(ｳ)　（競泳・飛込・水球・アーティスティックスイミング）
〒513-8701 三重県鈴鹿市神戸一丁目 18 番 18 号
三重とこわか国体・三重とこわか大会鈴鹿市実行委員会事務局
（鈴鹿市文化スポーツ部国体推進局国体推進課競技第一Ｇ）
TEL 059-382-9106　FAX 059-382-9071

(ｴ)　（オープンウォータースイミング）
〒519-3616 三重県尾鷲市中村町 10-50　尾鷲市体育文化会館内
三重とこわか国体・三重とこわか大会尾鷲市実行委員会事務局
（尾鷲市教育委員会生涯学習課国体・スポーツ振興係）
TEL 0597-23-8299　FAX 0597-23-8294

## 10　そ の 他

(1)　プログラム編成

（競泳・飛込）

日　時　　2021 年８月 20 日（金）～22 日（日）

場　所　　三重交通Ｇ スポーツの杜 鈴鹿　水泳場 第１・２会議室

〒510-0261　三重県鈴鹿市御薗町 1669 番地

TEL 059-372-2250　FAX 059-372-2260

(2)　組合せ抽選会

（水　球）

日　時　　2021 年８月 21 日（土）　午前 10 時

場　所　　JAPAN SPORT OLYMPIC SQUARE　会議室

〒160-0013　東京都新宿区霞ヶ丘町４番２号

TEL 03-6812-9061　FAX 03-6812-9062

(3)　出場順の抽選

（アーティスティックスイミング）

日　時　　2021 年９月３日（金）　午後３時

場　所　　スポーツマンハウス鈴鹿　会議室　※変更の可能性あり

〒510-0261　三重県鈴鹿市御薗町 1669 番地

TEL 059-372-6055　FAX 059-372-2557

(4)　選手番号抽選会

（オープンウォータースイミング）

日　時　　2021 年９月７日（火）　午後３時

場　所　　尾鷲市立中央公民館　３階講堂

〒519-3616　三重県尾鷲市中村町 10-41

TEL 0597-22-0001　FAX 0597-22-0080

(5)　監督者会議

（競泳・飛込）全体会

日　時　　2021 年９月９日（木）　午後３時

場　所　　スポーツマンハウス鈴鹿　会議室　※変更の可能性あり

〒510-0261　三重県鈴鹿市御薗町 1669 番地

TEL 059-372-6055　FAX 059-372-2557

（競　泳）分科会

日　時　　2021 年９月９日（木）　全体会終了後

場　所　　スポーツマンハウス鈴鹿　会議室　※変更の可能性あり

〒510-0261　三重県鈴鹿市御薗町 1669 番地

TEL 059-372-6055　FAX 059-372-2557

（飛　込）分科会

日　時　　2021 年９月９日（木）　全体会終了後

場　所　　三重交通Ｇ スポーツの杜 鈴鹿　水泳場 第１会議室　※変更の可能性あり

〒510-0261　三重県鈴鹿市御薗町 1669 番地

TEL 059-372-2250　FAX 059-372-2260

（水　球）

日　時　　2021年９月４日（土）　午後５時

場　所　　スポーツマンハウス鈴鹿　会議室　※変更の可能性あり

〒510-0261　三重県鈴鹿市御薗町1669番地

TEL 059-372-6055　FAX 059-372-2557

（アーティスティックスイミング）

日　時　　2021年９月３日（金）　抽選会終了後

場　所　　スポーツマンハウス鈴鹿　会議室　※変更の可能性あり

〒510-0261　三重県鈴鹿市御薗町1669番地

TEL 059-372-6055　FAX 059-372-2557

（オープンウォータースイミング）

日　時　　2021年９月７日（火）　抽選会終了後

場　所　　尾鷲市立中央公民館　３階講堂

〒519-3616　三重県尾鷲市中村町10-41

TEL 0597-22-0001　FAX 0597-22-0080

(6)　総合表彰式

日　時　　2021年９月12日（日）　競泳競技終了後

場　所　　三重交通Ｇ スポーツの杜 鈴鹿　水泳場

〒510-0261　三重県鈴鹿市御薗町1669番地

TEL 059-372-2250　FAX 059-372-2260

(7)　練習時間については、会場地実行委員会事務局に問い合わせること。

（競泳・飛込・水球・アーティスティックスイミング）

〒513-8701 三重県鈴鹿市神戸一丁目18番18号

三重とこわか国体・三重とこわか大会鈴鹿市実行委員会事務局

（鈴鹿市文化スポーツ部国体推進局国体推進課競技第一Ｇ）

TEL 059-382-9106　FAX 059-382-9071

（オープンウォータースイミング）

〒519-3616　三重県尾鷲市中村町10-50　尾鷲市体育文化会館内

三重とこわか国体・三重とこわか大会尾鷲市実行委員会事務局

（尾鷲市教育委員会生涯学習課国体・スポーツ振興係）

TEL 0597-23-8299　FAX 0597-23-8294

# 〔３〕サッカー競技

１　期　　日　2021 年９月 26 日（日）から９月 30 日（木）まで（５日間）

| 種　別 | ９月 26 日(日) | ９月 27 日(月) | ９月 28 日(火) | ９月 29 日(水) | ９月 30 日(木) |
|---|---|---|---|---|---|
| 成年男子 | １　回　戦 | 準 々 決 勝 | 準　決　勝 | ３位決定戦<br>決　　勝 | |
| 女　　子 | | １　回　戦 | 準 々 決 勝 | 準　決　勝 | ３位決定戦<br>決　　勝 |
| 少年男子 | １　回　戦 | ２　回　戦 | 準 々 決 勝 | 準　決　勝 | ３位決定戦<br>決　　勝 |

２　会　　場　鈴 鹿 市（成年男子）　三重交通Ｇ スポーツの杜 鈴鹿　サッカー・ラグビー場　メイングラウンド
三重交通Ｇ スポーツの杜 鈴鹿　サッカー・ラグビー場　第２グラウンド
三重交通Ｇ スポーツの杜 鈴鹿　サッカー・ラグビー場　第４グラウンド
伊 勢 市（女　　子）　伊勢フットボールヴィレッジＡピッチ
伊勢フットボールヴィレッジＣピッチ
伊 賀 市（女　　子）　上野運動公園競技場
四日市市（少年男子）　四日市市中央陸上競技場
四日市市中央フットボール場Ａフィールド
四日市大学第１グラウンド

３　種別及び参加人数

| 種　　別 | 監　　督 | 選　　手 | チーム数 | 小　　計 | 合　計（人） |
|---|---|---|---|---|---|
| 成年男子 | 1 | 15 | 16 | 256 | 920 |
| 女　　子 | 1 | 15 | 16 | 256 | |
| 少年男子 | 1 | 16 | 24 | 408 | |

（注）成年男子及び女子の監督は、選手を兼ねることができる。

４　競技上の規程及び方法

(1)　競技規程

ア　試合は、2021-2022 公益財団法人日本サッカー協会競技規則による。

イ　試合開始前に登録された交代要員の内、５名まで交代が認められる。

ウ　退場を命じられた選手は、本大会の次の１試合に出場することができず、それ以降の処置については、本大会の規律・フェアプレー委員会で決定する。

エ　本大会中、警告を２回受けた選手は、本大会の次の１試合に出場することができない。なお、準決勝進出チームの選手が受けた準々決勝までの警告累積は、準決勝以降に持ち越さない。

(2)　試合の方法

ア　トーナメント方式とし、３位決定戦を行う。

イ　試合時間は 70 分間（前後半各 35 分）とし、ハーフタイムのインターバルは 10 分間

とする。勝敗が決しないときは、1回戦から準決勝及び3位決定戦は、ペナルティーキック方式により、次回戦進出チーム及び3位を決定する。決勝戦は、20 分間（前後半各 10 分間）の延長戦を行い、なお決しないときは、ペナルティーキック方式により、1位を決定する。

## 5　予選方法

(1)　予選大会を主管する各地域サッカー協会は、本大会実施要項に準じて予選大会であるブロック大会を実施し、別項に定める本大会に出場すべき代表を決定する。

(2)　各地域サッカー協会は、関係都道府県サッカー協会及びそのブロックの代表都道府県体育・スポーツ協会と協議の上、ブロック大会開催期日、場所を決定し、その結果をすみやかに公益財団法人日本サッカー協会へ報告すること。

(3)　各地域サッカー協会は、ブロック大会終了後、2021 年8月 27 日（金）までに大会報告書を作成して、公益財団法人日本サッカー協会へ送付すること。（締切期日厳守のこと。）

(4)　ブロック大会区分及び代表チーム数は、次表のとおりとする。

| ブロック名 | 都道府県名 | 成年男子 | 女子 | 少年男子 |
|---|---|---|---|---|
| 北海道 | 北海道 | 1 | 1 | 1 |
| 東　北 | 青森、岩手、宮城、秋田、山形、福島 | 1 | 1 | 3 |
| 関　東 | 茨城、栃木、群馬、埼玉、千葉、東京、神奈川、山梨 | 3 | 3 | 4 |
| 北信越 | 新潟、長野、富山、石川、福井 | 2 | 2 | 2 |
| 東　海 | 静岡、愛知、岐阜 | 1 | 1 | 1 |
| 近　畿 | 滋賀、京都、大阪、兵庫、奈良、和歌山 | 2 | 2 | 3 |
| 中　国 | 鳥取、島根、岡山、広島、山口 | 1 | 1 | 3 |
| 四　国 | 香川、徳島、愛媛、高知 | 2 | 2 | 2 |
| 九　州 | 福岡、佐賀、長崎、熊本、大分、宮崎、鹿児島、沖縄 | 2 | 2 | 4 |
| 開催県 | 三重 | 1 | 1 | 1 |
| 計 | | 16 | 16 | 24 |

## 6　参加資格、所属都道府県及び選手の年齢基準

総則5に定めるもののほか、次による。

(1)　各都道府県の成年男子、女子及び少年男子の代表チームは、単独、補強または選抜のうち、いずれかの方法により編成すること。

(2)　成年男子

ア　公益財団法人日本サッカー協会「サッカー選手の登録と移籍等に関する規則」及び「フットサル選手の登録と移籍等に関する規則」、第2条に定める登録選手が参加できる。

イ　2004 年 12 月 31 日以前に生まれたものが参加できる。

ウ　成年男子代表チームについて、高校2・3年生のみの編成は不可とし、高校2・3年生の登録できる人数は5名以内とする。

(3)　女子

ア　公益財団法人日本サッカー協会「サッカー選手の登録と移籍等に関する規則」及び「フットサル選手の登録と移籍等に関する規則」、第2条に定める登録選手が参加できる。

イ　中学3年生を含む 2007 年4月1日以前に生まれたものが参加できる。

(4)　少年男子

ア　公益財団法人日本サッカー協会「サッカー選手の登録と移籍等に関する規則」及び「フットサル選手の登録と移籍等に関する規則」、第２条に定める登録選手が参加できる。

イ　中学３年生を含む 2007 年４月１日以前に生まれたものから、2005 年１月１日以降に生まれたものが参加できる。

(5)　外国籍競技者の参加

外国籍競技者の参加については総則５(1)アを適用する。

(6)　監督

チーム（全種別）の監督は、公益財団法人日本サッカー協会公認指導者ライセンスに基づく、ＪＦＡ公認Ｓ級コーチ、ＪＦＡ公認Ａ級コーチ（日本スポーツ協会コーチ４）、ＪＦＡ公認Ｂ級コーチ（日本スポーツ協会コーチ３）のいずれかを有するものとする。

## 7　総合成績決定方法

男女総合成績（天皇杯得点）及び女子総合成績（皇后杯得点）は、競技得点と参加得点の合計とし、その得点の多い都道府県順に順位を決定する。

ただし、同点の場合は、その順位を共有し、次の順位を欠位とする。

(1)　競技得点

| 天皇杯対象種別 | 皇后杯対象種別 | 競　技　得　点 |
|---|---|---|
| 成　年　男　子<br>女　　子<br>少　年　男　子 | 女　　子 | 各種別とも、１位 64 点、２位 56 点、３位 48 点、４位 40 点、５位（４チーム）各 20 点の競技得点を与える。 |

(2)　参加得点

大会（ブロック大会含む）に参加した都道府県に 10 点を与える。ただし、ブロック大会で本大会の出場権を得ながら、本大会に参加しなかった場合には与えない。

## 8　表　　彰

(1)　男女総合成績及び女子総合成績第１位から第８位までの都道府県に表彰状を授与する。

(2)　男女総合成績第１位の都道府県に、大会会長トロフィーを授与する。

(3)　各種別の第１位から第５位までの都道府県に、賞状を授与する。

## 9　参加申込み方法

総則８に定めるもののほか、次による。

(1)　参加申込

参加申込みは、所定の Web ページ（国民体育大会参加申込受付窓口）へアクセスし、必要項目を入力の上、所属都道府県体育・スポーツ協会を通じて、2021 年９月２日（木）までに申込み手続きを完了すること。

(2)　締切期限厳守

締切期限以降は所定の Web ページ（国民体育大会参加申込受付窓口）へアクセスできなくなるため、締切期限を厳守すること。

(3)　参加申込み後の変更

参加申込み後の選手・監督の変更は、疾病、傷害の場合並びに特別な場合のみ認めるも

のとし、その取扱いは次のとおりとする。なお、疾病、傷害以外の場合は、公益財団法人日本サッカー協会国体実施委員会の審議を経て変更を認めるものとする。

(4)　提出期限　　2021年9月23日（木）午後4時（必着）

提出先

ア　〒113-8311　東京都文京区本郷三丁目10番15号　ＪＦＡハウス
公益財団法人日本サッカー協会　競技運営部
TEL 03-3830-1809　FAX 03-3816-3999

イ　〒514-0004　三重県津市栄町一丁目891　合同ビル4階
三重とこわか国体・三重とこわか大会実行委員会事務局
（三重県地域連携部国体・全国障害者スポーツ大会局
競技・式典課　競技班）
TEL 059-224-2750　FAX 059-224-2075

ウ　（成年男子）
〒513-8701　三重県鈴鹿市神戸一丁目18番18号
三重とこわか国体・三重とこわか大会鈴鹿市実行委員会
（鈴鹿市文化スポーツ部国体推進課）
TEL 059-382-9106　FAX 059-382-9071

（女　　子）
〒518-1313　三重県伊賀市馬場1128番地の1
三重とこわか国体伊賀市実行委員会
（伊賀市企画振興部国体推進課）
TEL 0595-43-9100　FAX 0595-43-9102

（少年男子）
〒510-8601　三重県四日市市諏訪町1番5号
三重とこわか国体・三重とこわか大会四日市市実行委員会
（四日市市スポーツ・国体推進部国体競技課）
TEL 059-354-8458　FAX 059-354-8338

なお、所定の文書並びに医師の診断書は、提出期限までに、ア・イ・ウに（写）を提出するものとし、本紙は監督会議に持参すること。また、公益財団法人日本スポーツ協会に対しては、大会終了後、別途、所定の手続きにより、参加申込み情報を修正すること。

## 10　参加上の注意

(1)　ユニフォーム

ア　公益財団法人日本サッカー協会ユニフォーム規程による。

イ　「チーム名」として必ず都道府県名を表示すること。

ウ　ユニフォームは正副2色（シャツ、ショーツ、ソックス、ＧＫ用共）を参加申込書に記入すること。参加申込書提出後のユニフォームの変更は認めない。

エ　ユニフォームへの広告表示は認めない。

(2)　参加資格に違反したり、その他不都合な行為があった時は、そのチームの出場を停止することもある。

## 11　そ の 他

(1)　組合せ抽選会

日　時　　2021 年９月３日（金）　午後２時

場　所　　公益財団法人日本サッカー協会

〒113-8311　東京都文京区本郷三丁目 10 番 15 号　ＪＦＡハウス

TEL 03-3830-1809　FAX 03-3830-3999

(2)　監督会議

（成年男子）

日　時　　2021 年９月 25 日（土）　午後４時

場　所　　鈴鹿市役所

〒513-8701　三重県鈴鹿市神戸一丁目 18 番 18 号

TEL 059-382-9106　FAX 059-382-9071

（女　　子）

日　時　　2021 年９月 26 日（日）　午後４時

場　所　　三重県営サンアリーナ

〒516-0021　三重県伊勢市朝熊町字鴨谷 4383-4

TEL 0596-22-7700(代)　FAX 0596-22-7710

（少年男子）

日　時　　2021 年９月 25 日（土）　午後４時

場　所　　四日市市総合体育館

〒510-0886　三重県四日市市日永東１丁目３番 21 号

TEL 059-348-4100　FAX 059-348-2030

(3)　表彰式

（成年男子）

日　時　　2021 年９月 29 日（水）　競技終了後

場　所　　三重交通Ｇ スポーツの杜 鈴鹿　サッカー・ラグビー場

〒510-0261　三重県鈴鹿市御薗町 1669

TEL 059-372-2511　FAX 059-372-8002

（女子・女子総合）

日　時　　2021 年９月 30 日（木）　競技終了後

場　所　　上野運動公園競技場

〒518-0825　三重県伊賀市小田町 470

TEL 0595-23-5191　FAX 0595-23-5191

（少年男子・男女総合）

日　時　　2021 年９月 30 日（木）　競技終了後

場　所　　四日市市中央陸上競技場

〒510-0886　三重県四日市市日永東１丁目３番 21 号

TEL 059-345-4111　FAX 059-346-7767

# 〔４〕テニス競技

**１　期　　日**　　2021 年 10 月１日（金）から 10 月４日（月）まで（４日間）

| 種　　別 | 10 月１日（金） | 10 月２日（土） | 10 月３日（日） | 10 月４日（月） |
|---|---|---|---|---|
| 成年男子 | １　回　戦 | ２　回　戦 | 準々決勝<br>準　決　勝<br>５～８位決定１回戦 | 決　　勝<br>３～８位決定戦 |
| 成年女子 | １　回　戦 | ２　回　戦 | 準々決勝<br>準　決　勝<br>５～８位決定１回戦 | 決　　勝<br>３～８位決定戦 |
| 少年男子 | １　回　戦<br>２　回　戦 | ３　回　戦 | 準々決勝<br>準　決　勝<br>５～８位決定１回戦 | 決　　勝<br>３～８位決定戦 |
| 少年女子 | １　回　戦 | ２　回　戦<br>３　回　戦 | 準々決勝<br>準　決　勝<br>５～８位決定１回戦 | 決　　勝<br>３～８位決定戦 |

**２　会　　場**　　四日市市

（成年男子・少年男子）　四日市テニスセンター　　ハードコート 16 面

（成年女子・少年女子）　四日市ドーム　　砂入り人工芝 12 面

※　男子種別と女子種別の会場は、コートサーフェスが異なりますのでご注意ください。
また、男子種別については、天候により会場の変更もありますので、砂入り人工芝用シューズの準備をお願いします。

**３　種別及び参加人員**

| 種　　別 | 監　　督 | 選　　手 | チーム数 | 選　手　計 | 合　計（人） |
|---|---|---|---|---|---|
| 成年男子 | 2 | 2 | 32 | 64 | 410 |
| 成年女子 | | 2 | 32 | 64 | |
| 少年男子 | | 2 | 47 | 94 | |
| 少年女子 | | 2 | 47 | 94 | |

（注）　選手・監督の兼任はできない。

（注）　監督は参加申込みの際に担当種別を入力しなければならない。

（注）　２会場開催の際、３種別以上参加の都道府県は、監督を両会場に１名ずつ配置しなければならない。

**４　競技上の規程及び方法**

(1)　競技規則は、公益財団法人日本テニス協会発行「JTA テニスルールブック 2021」を適用する。

(2)　競技は、各種別それぞれ３ポイント（単２・複１）とし、その勝敗は獲得したポイント数の多少によって決める。

(3)　競技は、各種別とも都道府県対抗のトーナメント方式で行う。
(4)　試合はすべて８ゲームズプロセット、ノーアドバンテージ方式とする。
(5)　試合は、１回戦より勝敗決定後に打ち切る。

## ５　予選方法

(1)　各都道府県協会は、都道府県大会を実施し、種別ごとにブロック大会及び本大会に出場する代表チームを決定する。（ブロック大会及び本大会出場選手の順位は、都道府県予選大会の順位による。）
(2)　ブロック大会の主管協会は、本大会実施要項に準じてブロック大会を実施し、本大会に出場する代表チーム及び監督・選手を決定する。
(3)　ブロック大会の開催期日・会場は、各主管協会から通知する。
(4)　ブロック大会区分及び代表チーム数は、下記のとおりとする。

| ブロック名 | 都　道　府　県　名 | 成年男子 | 成年女子 | 少年男子 | 少年女子 |
|---|---|---|---|---|---|
| 北海道 | 北海道 | 1 | 1 | 1 | 1 |
| 東　北 | 青森、岩手、宮城、秋田、山形、福島 | 3 | 3 | 6 | 6 |
| 関　東 | 茨城、栃木、群馬、埼玉、千葉、東京、神奈川、山梨 | 6 | 8 | 8 | 8 |
| 北信越 | 新潟、長野、富山、石川、福井 | 2 | 3 | 5 | 5 |
| 東　海 | 静岡、愛知、岐阜 | 3 | 3 | 3 | 3 |
| 近　畿 | 滋賀、京都、大阪、兵庫、奈良、和歌山 | 4 | 4 | 6 | 6 |
| 中　国 | 鳥取、島根、岡山、広島、山口 | 4 | 2 | 5 | 5 |
| 四　国 | 香川、徳島、愛媛、高知 | 4 | 3 | 4 | 4 |
| 九　州 | 福岡、佐賀、長崎、熊本、大分、宮崎、鹿児島、沖縄 | 4 | 4 | 8 | 8 |
| 開催県 | 三重 | 1 | 1 | 1 | 1 |
| 計 | | 32 | 32 | 47 | 47 |

(5)　ブロック大会の申込み及び問合せ場所

| ブロック名 | 所　在　地 | 担当協会 |
|---|---|---|
| 北海道 | 〒062-0905　北海道札幌市豊平区豊平五条十一丁目１－１<br>北海道立総合体育センター内 | 北海道テニス協会 |
| 東　北 | 〒010-0974　秋田県秋田市八橋運動公園１－５<br>秋田県スポーツ科学センター内 | 東北テニス協会 |
| 関　東 | 〒151-0072　東京都渋谷区幡ヶ谷１－１－２<br>朝日生命幡ヶ谷ビル２Ｆ | 関東テニス協会 |
| 北信越 | 〒930-0155　富山県富山市三熊４－２<br>池多テニスクラブ内 | 北信越テニス協会 |
| 東　海 | 〒464-0836　愛知県名古屋市千種区菊坂町２－２<br>シャトレタカギ３Ａ | 東海テニス協会 |
| 近　畿 | 〒550-0004　大阪府大阪市西区靭本町２－１－14<br>靭テニスセンター内 | 関西テニス協会 |
| 中　国 | 〒732-0052　広島県広島市東区光町２－９－30<br>竹本ビル３階 305 号 | 中国テニス協会 |

| | | |
|---|---|---|
| 四　国 | 〒790-0031　愛媛県松山市雄郡２－９-25<br>第１石原ビル 106 号 | 四国テニス協会 |
| 九　州 | 〒810-0022　福岡県福岡市中央区薬院２-14-26<br>東洋薬院ビル５Ｆ | 九州テニス協会 |

## ６　参加資格、所属都道府県及び選手の年齢基準

総則５に定めるもののほか、次による。

(1)　公益財団法人日本テニス協会の登録選手（一般、プロフェッショナル）若しくは、都道府県テニス協会及び傘下組織に登録した選手であること。

(2)　少年種別に参加できる選手には、2006 年４月２日から 2007 年４月１日までの間に生まれた中学３年生を含むものとする。

(3)　監督は、公益財団法人日本スポーツ協会公認スポーツ指導者制度に基づく、公認テニスコーチ２、公認テニスコーチ３、公認テニスコーチ４、公認テニス教師、公認テニス上級教師のいずれかの資格を有する者であること。（教師は JPTA 資格保有者も含む）

(4)　参加資格や年齢基準の解釈については、公益財団法人日本スポーツ協会ホームページを参照すること。

## ７　総合成績決定方法

男女総合成績（天皇杯得点）及び女子総合成績（皇后杯得点）は、競技得点と参加得点の合計とし、その得点の多い都道府県順に順位を決定する。

ただし、同点の場合は、その順位を共有し、次の順位を欠位とする。

(1)　競技得点

| 天皇杯対象種別 | 皇后杯対象種別 | 競　技　得　点 |
|---|---|---|
| 成　年　男　子<br>成　年　女　子<br>少　年　男　子<br>少　年　女　子 | 成　年　女　子<br>少　年　女　子 | 各種別とも１位 24 点、２位 21 点、３位 18 点、４位 15 点、５位 12 点、６位９点、７位６点、８位３点の競技得点を与える。<br>ただし、同順位の場合は、その順位を共有し、次の順位を欠位とする。なお、得点は次の順位のものを加え当該都道府県で等分する。 |

(2)　参加得点

大会（ブロック大会を含む）に参加した都道府県に 10 点を与える。ただし、ブロック大会で本大会の出場権を獲得しながら、本大会に参加しなかった場合は与えない。

## ８　表　　彰

(1)　男女総合成績及び女子総合成績第１位から第８位までの都道府県に表彰状を授与する。

(2)　男女総合成績第１位の都道府県に大会会長トロフィーを授与する。

(3)　各種別の第１位から第８位までに賞状を授与する。

## ９　参加申込み方法

総則８に定めるもののほか、次による。

(1)　所定の Web ページ（国民体育大会参加申込み受付窓口）へアクセスし、必要項目を入力の上、所属都道府県体育・スポーツ協会を通じて、2021 年９月２日（木）までに申込み手続きを完了すること。

(2)　締切期限以降は所定の Web ページ（国民体育大会参加申込み受付窓口）へアクセスできなくなるので、締切期限を厳守すること。

(3)　参加申込み締切後の選手・監督の変更は、疾病、傷害等の特別な場合にのみ認めるものとし、都道府県予選の順位結果が確認できる資料を必ず添付すること。なお、その取り扱いについては次のとおりとする。

ア　提出期日　2021 年９月 30 日（木）の代表者・監督会議まで

イ　提出先

(ｱ)　〒160-0013　東京都新宿区霞ヶ丘町４番２号 JAPAN SPORT OLYMPIC SQUARE ７Ｆ
公益財団法人日本テニス協会
TEL 03-6812-9271　FAX 03-6812-9275

(ｲ)　〒514-0004　三重県津市栄町一丁目 891　合同ビル４階
三重とこわか国体・三重とこわか大会実行委員会事務局
（三重県地域連携部国体・全国障害者スポーツ大会局
競技・式典課　競技班）
TEL 059-224-2750　FAX 059-224-2075

(ｳ)　〒510-8601　三重県四日市市諏訪町１番５号
三重とこわか国体・三重とこわか大会四日市市実行委員会事務局
（四日市市スポーツ・国体推進部国体競技課）
TEL 059-354-8459　FAX 059-354-8338

なお、公益財団法人日本スポーツ協会に対しては、上記への提出後、別途、所定の手続きにより、参加申込み情報を修正すること。

## 10　連絡方法

参加上の連絡事項等の郵送及び FAX 等は、各都道府県テニス協会あてに行うものとする。

## 11　参加上の注意

(1)　ドロー番号の若いチームの選手は、都道府県名が分かるようにするため、プレー中には第三者からよく見え、且つ、プレーの妨げにならない場所（シャツ・ワンピースの場合は上着部分）に赤いリボンをつけること。なお、赤いリボンは開催地にて用意する。

(2)　プレー中の選手及びベンチコーチの服装及び用具は、JTA テニスルールブック 2021「コードオブコンダクト」によるほか、次のとおりとする。

テニスウェアとする。（ただし、チーム対抗戦の特例として、国民体育大会テニス競技の時のみ、都道府県体育・スポーツ協会及び都道府県テニス協会が支給するユニフォームはいかなるものでもその着用が認められる。）

(3)　サスペンションポイント制度を「JTA テニスルールブック 2021」に則り適用する。

## 12　そ の 他

(1)　使用ボールは、DUNLOP フォート・公益財団法人日本テニス協会公認ボールとする。

(2)　代表者・監督会議及び表彰式に参加する選手・監督の服装は、都道府県体育・スポーツ協会支給のユニフォームとする。

(3)　天候その他により、日程及び競技方法を変更する場合もある。特に、男子種別については、会場を移動する場合もあるため、コートサーフェスの変更に備えて、砂入り人工芝用シューズ等の用意をすること。

(4)　公式練習は 2021 年９月 30 日（木）とする。

(5)　組合せ抽選会

日　時　　2021 年９月３日（金）　午後３時

場　所　　JAPAN SPORT OLYMPIC SQUARE 内会議室

〒160-0013　東京都新宿区霞ヶ丘町４番２号

TEL 03-6812-9271　FAX 03-6812-9275

(6)　代表者・監督会議

日　時　　2021 年９月 30 日（木）　午後５時

場　所　　四日市市文化会館　第２ホール

〒510-0075　三重県四日市市安島二丁目５－３

TEL 059-354-4501　FAX 059-354-4093

（注）　本会議には、各チーム代表者は必ず出席すること。

また、提出した参加申込みファイルの写しを持参すること。

出席者の服装は都道府県体育･スポーツ協会支給のユニフォーム又はテニスウェアとする。

代表者・監督会議は公式行事でありコードオブコンダクトを適用する。

(7)　表彰式

日　時　　2021 年 10 月４日（月）　競技終了後（全種別）

場　所　　四日市ドーム

〒510-0012　三重県四日市市大字羽津甲 5169 番地

TEL 059-330-3131

# 〔５〕ボート競技

１　期　　日　　2021 年 10 月１日（金）から 10 月４日（月）まで（４日間）

| 種別 | 10 月１日(金) | 10 月２日(土) | 10 月３日(日) | 10 月４日(月) |
|---|---|---|---|---|
| 成年男子 | 予　　選 | 敗者復活 | 準　決　勝 | ５～８位決定戦<br>決　　勝 |
| 成年女子 | 予　　選 | 敗者復活 | 準　決　勝 | ５～８位決定戦<br>決　　勝 |
| 少年男子 | 予　　選 | 敗者復活 | 準　決　勝 | ５～８位決定戦<br>決　　勝 |
| 少年女子 | 予　　選 | 敗者復活 | 準　決　勝 | ５～８位決定戦<br>決　　勝 |

※　公式配艇練習日　　2021 年９月 28 日（火）から９月 30 日（木）まで（３日間）

２　会　　場　　大台町　　奥伊勢湖漕艇場

３　種別（種目）及び参加人数

| 種　　別 | 種　目 | 監督 | 選手 | 参加<br>都道府県数 | 小計<br>（人） | 合　計<br>（人） |
|---|---|---|---|---|---|---|
| 成年男子 | 舵手つきファア | 142<br>（1 県 6 名以内）<br>※ | 6 | 20 | 234 | 896 |
| | ダブルスカル | | 2 | 47 | | |
| | シングルスカル | | 1 | 20 | | |
| 成年女子 | 舵手つきクォドルプル | | 6 | 20 | 170 | |
| | ダブルスカル | | 2 | 15 | | |
| | シングルスカル | | 1 | 20 | | |
| 少年男子 | 舵手つきクォドルプル | | 6 | 20 | 180 | |
| | ダブルスカル | | 2 | 20 | | |
| | シングルスカル | | 1 | 20 | | |
| 少年女子 | 舵手つきクォドルプル | | 6 | 20 | 170 | |
| | ダブルスカル | | 2 | 15 | | |
| | シングルスカル | | 1 | 20 | | |

※　各都道府県の監督数については、ブロック大会の結果により、網掛けを付した種目に参加する数と同数とする（１～６名）。

## 4　競技上の規定及び方法

(1)　公益社団法人日本ボート協会制定の「競漕規則及びコース規格規定」による。

(2)　男子種目の舵手は男性、女子種目の舵手は女性とする。

(3)　予選、準決勝、決勝により優勝クルーを決定する。

(4)　準決勝にいたるまで敗者復活の方法を採用する。

(5)　１位～８位までの順位は、決勝戦及び５～８位決定戦により決定する。

(6)　使用艇は公益社団法人日本ボート協会規格艇登録規定に定める艇で配艇する。

## 5　予選方法

(1)　都道府県協会は、種別・種目ごとにブロック大会に出場する代表１クルーを決定する。

(2)　ブロック大会主管の協会は、本大会実施要項に準じてブロック大会を実施し、本大会の代表を決定する。

(3)　ブロック大会の期日、会場、申込み方法については、主管協会から通知する。

(4)　ブロック大会区分及び代表クルー数は、下記のとおりとする。

| ブロック名 | 都道府県名 | 成年男子 | | 成年女子 | | | 少年男子 | | | 少年女子 | | |
|---|---|---|---|---|---|---|---|---|---|---|---|---|
| | | 舵手つきフォア | シングルスカル | 舵手つきクォドルプル | ダブルスカル | シングルスカル | 舵手つきクォドルプル | ダブルスカル | シングルスカル | 舵手つきクォドルプル | シングルスカル | シングルスカル |
| 北海道 | 北海道 | 1 | 1 | 1 | 1 | 1 | 1 | 1 | 1 | 1 | 1 | 1 |
| 東　北 | 青森、岩手、宮城、秋田、山形、福島 | 2 | 2 | 2 | 2 | 2 | 2 | 3 | 2 | 3 | 2 | 2 |
| 関　東 | 茨城、栃木、群馬、埼玉、千葉、東京、神奈川、山梨 | 3 | 3 | 3 | 3 | 3 | 3 | 3 | 3 | 3 | 2 | 4 |
| 北信越 | 新潟、長野、富山、石川、福井 | 2 | 2 | 2 | 1 | 3 | 2 | 2 | 2 | 2 | 1 | 2 |
| 東　海 | 静岡、愛知、岐阜 | 1 | 1 | 1 | 1 | 1 | 1 | 1 | 2 | 1 | 1 | 1 |
| 近　畿 | 滋賀、京都、大阪、兵庫、奈良、和歌山 | 2 | 2 | 3 | 2 | 2 | 3 | 2 | 2 | 2 | 2 | 2 |
| 中　国 | 鳥取、島根、岡山、広島、山口 | 2 | 3 | 2 | 1 | 2 | 2 | 2 | 2 | 2 | 1 | 2 |
| 四　国 | 香川、徳島、愛媛、高知 | 2 | 2 | 2 | 1 | 2 | 2 | 2 | 2 | 2 | 1 | 2 |
| 九　州 | 福岡、佐賀、長崎、熊本、大分、宮崎、鹿児島、沖縄 | 4 | 3 | 3 | 2 | 3 | 3 | 3 | 3 | 3 | 3 | 3 |
| 開催県 | 三重 | 1 | 1 | 1 | 1 | 1 | 1 | 1 | 1 | 1 | 1 | 1 |
| 合　計 | | 20 | 20 | 20 | 15 | 20 | 20 | 20 | 20 | 20 | 15 | 20 |

## 6　参加資格、所属都道府県及び選手の年齢基準

総則５に定めるもののほか、次による。

(1)　選手は都道府県ボート協会及び公益社団法人日本ボート協会に対し、本年度の団体登録、選手登録完了の者とする。また、選手は都道府県大会またはブロック大会に出場した者とする。

(2)　クルーの都道府県別構成は、単一団体または当該都道府県ボート協会に所属する２団体以上の混成でもよい。ただし、クルー名は都道府県名または、出場都道府県の本年度の団体登録名の（代表団体、１団体のみ）とする。選手は、本年度の選手登録を完了した都道府県の選手として出場する場合に限り、自己の所属団体をクルー名として使用することができる。

(3)　クルーは、都道府県大会及びブロック大会で権利を得た当該都道府県でメンバーを構成し、参加申込み締切後の変更は認められない。

(4)　選手の本大会エントリーは、１人１種別１種目とする。

(5)　選手、監督の兼任はできない。

(6)　監督は、公益財団法人日本スポーツ協会公認スポーツ指導者制度に基づく、公認ボートコーチ１、公認ボートコーチ２、公認ボートコーチ３、公認ボートコーチ４のいずれかの資格を有しているものとする。

## 7　総合成績決定方法

男女総合成績（天皇杯得点）及び女子総合成績（皇后杯得点）は、競技得点と参加得点の合計とし、その得点の多い都道府県順に順位を決定する。ただし、同点の場合は、その順位を共有し、次の順位を欠位とする。

(1)　競技得点

| 天皇杯対象種別 | 皇后杯対象種別 | 順位 | 1位 | 2位 | 3位 | 4位 | 5位 | 6位 | 7位 | 8位 |
|---|---|---|---|---|---|---|---|---|---|---|
| | | 得点／種目 | （点） | | | | | | | |
| 成年男子<br>成年女子<br>少年男子<br>少年女子 | 成年女子<br>少年女子 | 舵手つきフォア<br>舵手つきクォドルプル | 40 | 35 | 30 | 25 | 20 | 15 | 10 | 5 |
| | | ダブルスカル | 24 | 21 | 18 | 15 | 12 | 9 | 6 | 3 |
| | | シングルスカル | 8 | 7 | 6 | 5 | 4 | 3 | 2 | 1 |
| 以上の競技得点を与える。ただし、同順位の場合は、その順位を共有し、次の順位を欠位とする。なお、得点は次の順位のものを加え、当該都道府県で等分する。 | | | | | | | | | | |

(2)　参加得点

大会（ブロック大会を含む）に参加した都道府県に 10 点を与える。ただし、ブロック大会で本大会の出場権を獲得しながら、本大会に参加しなかった場合は与えない。

## ８　表　　彰

(1)　男女総合成績及び女子総合成績第１位から第８位までの都道府県に、表彰状を授与する。

(2)　男女総合成績第１位の都道府県に、大会会長トロフィーを授与する。

(3)　各種別の第１位から第８位までに、賞状を授与する。

## ９　参加申込み方法

(1)　所定の Web ページ（国民体育大会参加申込受付窓口）へアクセスし、必要項目を入力の上、所属都道府県体育・スポーツ協会を通じて、2021 年８月 19 日（木）までに申込手続きを完了すること。

(2)　締切期限以降は所定の Web ページ（国民体育大会参加申込受付窓口）へアクセスできなくなるので、締切期限を厳守すること。

(3)　参加申込み締切後の選手・監督変更は、疾病、障害、その他のやむを得ぬ場合のみ認めるものとし、その取り扱いについては次のとおりとする。

ア　提出期限　　2021 年９月 30 日（木）（代表者会議まで）

イ　提出先

(ｱ)　〒160-0013　東京都新宿区霞ヶ丘町４番２号 JAPAN SPORT OLYMPIC SQUARE 606
公益社団法人日本ボート協会
TEL 03-5843-0461　FAX 03-5843-0462

(ｲ)　〒514-0004　三重県津市栄町一丁目 891 番地　合同ビル４階
三重とこわか国体・三重とこわか大会実行委員会事務局
（三重県地域連携部国体・全国障害者スポーツ大会局
競技・式典課　競技班）
TEL 059-224-2750　FAX 059-224-2075

(ｳ)　〒519-2405　三重県多気郡大台町弥起井 363 番地　大台町 B&G 海洋センター内
三重とこわか国体大台町実行委員会事務局
TEL 0598-82-3166　FAX 0598-82-2437

なお、公益財団法人日本スポーツ協会に対しては、大会終了後、別途、所定の手続きにより、参加申込み情報を修正すること。

## 10　参加上の注意

参加選手がオールなどを送る場合は、下記へ 2021 年９月 27 日（月）～29 日（水）の午後１時～午後４時までの到着期日指定で送付すること。

〒519-2405　三重県多気郡大台町弥起井 363 番地
大台町 B&G 海洋センター管理事務所
TEL 0598-82-1363　FAX 0598-82-2437

## 11　そ の 他

(1)　組合せ抽選会

日　時　　2021 年８月 21 日（土）　午後１時

場　所　　公益社団法人日本ボート協会

〒160-0013

東京都新宿区霞ヶ丘町４番２号 JAPAN SPORT OLYMPIC SQUARE 606

TEL 03-5843-0461　FAX 03-5843-0462

(2)　代表者会議（大会会長トロフィー返還）

日　時　　2021 年９月 30 日（木）　午後４時 30 分

場　所　　大台町 B&G 海洋センター　体育館

〒519-2405　三重県多気郡大台町弥起井 363 番地

TEL 0598-82-3166　FAX 0598-82-2437

(3)　表彰式

日　時　　2021 年 10 月４日（月）　午後２時 30 分

場　所　　大台町 B&G 海洋センター　体育館

〒519-2405　三重県多気郡大台町弥起井 363 番地

TEL 0598-82-3166　FAX 0598-82-2437

# 〔６〕ホッケー競技

**１　期　　日**　　2021 年９月 30 日（木）から 10 月４日（月）まで（５日間）

| 種　　別 | ９月 30 日(木) | 10 月１日(金) | 10 月２日(土) | 10 月３日(日) | 10 月４日(月) |
|---|---|---|---|---|---|
| 成年男子 | １ 回 戦 | 準々決勝 | 準々決勝 | 準 決 勝 | ３位決定戦<br>決　　勝 |
| 成年女子 | １ 回 戦 | 準々決勝 | 準 決 勝 | ３位決定戦<br>決　　勝 | |
| 少年男子 | １ 回 戦 | 準々決勝 | 準々決勝 | 準 決 勝 | ３位決定戦<br>決　　勝 |
| 少年女子 | １ 回 戦 | 準々決勝 | 準 決 勝 | ３位決定戦<br>決　　勝 | |

**２　会　　場**　　名張市（成年男子・成年女子）はなの里スタジアム（名張市民ホッケー場）
（少年男子・少年女子）メイハンフィールド（名張市民陸上競技場）

**３　種別及び参加人員**

| 種　　別 | 監　督 | 選　手 | 参加都道府県 | 小　計 | 合　計（人） |
|---|---|---|---|---|---|
| 成年男子 | 1 | 13 | 10 | 140 | 560 |
| 成年女子 | 1 | 13 | 10 | 140 | |
| 少年男子 | 1 | 13 | 10 | 140 | |
| 少年女子 | 1 | 13 | 10 | 140 | |

（注）成年男子・成年女子の監督は、選手を兼ねることができる。

**４　競技上の規程及び方法**

(1)　公益社団法人日本ホッケー協会 2021 年度版ホッケー競技規則・競技運営規程による。

(2)　試合時間は、全種別とも下記のとおりとする。

| 第１<br>クォーター | クォーター間 | 第２<br>クォーター | ハーフ<br>タイム | 第３<br>クォーター | クォーター間 | 第４<br>クォーター |
|---|---|---|---|---|---|---|
| 15 分 | ２分 | 15 分 | 10 分 | 15 分 | ２分 | 15 分 |

試合時間内に勝敗が決しない場合は、シュートアウト戦を行い、勝敗を決定する。

決勝及び３位決定戦においては、シュートアウト戦を行わず、両チームを優勝あるいは３位とする。

(3)　競技方法は、種別ごとにトーナメント方式により実施する。

(4)　やむを得ない理由により、競技の開催が不可能になった場合、決勝・３位決定戦を行わないことがある。また、競技の開催は定められた期日を越えて行われることはない。

(5)　特別事項は、別に定める運営規程による。

## 5　予選方法

(1)　都道府県大会

都道府県大会は、各都道府県協会の主催により実施し、種別ごとにブロック大会に出場する代表チームを決定する。

(2)　ブロック大会

ア　ブロック大会主管協会は、決められた都道府県と協議のうえ、期日、会場を決定し、公益社団法人日本ホッケー協会に届けるとともに、参加チームに通知する。

イ　ブロック大会主管協会は、本大会実施要項に準じて、ブロック大会を実施し、本大会に参加する代表を決定する。

ウ　各チームは、所定の申込書にチーム名、監督名、選手名、背番号、生年月日、現住所、日本協会登録№等を明記し、所属都道府県協会を経由し、各ブロック主管協会に申し込むこと。なお、ブロック大会参加選手数は、18名以内とし、別途定める規定により選手の変更は６名以内とする。

エ　試合は都道府県対抗とし、種別ごとにトーナメント方式により行う。

オ　主管協会は、ブロック大会終了後直ちに公益社団法人日本ホッケー協会に公式記録とともに、下記事項を記載したブロック大会報告書を提出しなければならない。

(ｱ)　ＴＤ、ＴＯ、ジャッジ、審判員、参加チーム、監督、選手名（エントリーした者）。

(ｲ)　レッドカードにより退場を命じられた者の氏名、チーム名及びその理由を明記した公式記録用紙とＴＤが作成した処分通知書。

(3)　ブロック大会の所属都道府県及びその代表チーム数は、下表のとおりとする。

| ブロック名 | 都　道　府　県　名 | 成年男子 | 成年女子 | 少年男子 | 少年女子 |
|---|---|---|---|---|---|
| 北海道 | 北海道 | 1 | 1 | 1 | 1 |
| 東　北 | 青森、岩手、宮城、秋田、山形、福島 | 1 | 1 | 1 | 1 |
| 関　東 | 茨城、栃木、群馬、埼玉、千葉、東京、神奈川、山梨 | 1 | 1 | 1 | 1 |
| 北信越 | 新潟、長野、富山、石川、福井 | 1 | 1 | 1 | 1 |
| 東　海 | 静岡、愛知、岐阜 | 1 | 1 | 1 | 1 |
| 近　畿 | 滋賀、京都、大阪、兵庫、奈良、和歌山 | 1 | 1 | 1 | 1 |
| 中　国 | 鳥取、島根、岡山、広島、山口 | 1 | 1 | 1 | 1 |
| 四　国 | 香川、徳島、愛媛、高知 | 1 | 1 | 1 | 1 |
| 九　州 | 福岡、佐賀、長崎、熊本、大分、宮崎、鹿児島、沖縄 | 1 | 1 | 1 | 1 |
| 開催県 | 三重 | 1 | 1 | 1 | 1 |
| 計 | | 10 | 10 | 10 | 10 |

## 6　参加資格、所属都道府県及び選手の年齢基準

総則５に定めるもののほか、次による。

(1)　公益社団法人日本ホッケー協会登録規程により、登録された者で構成されたチームであること。

なお、登録した「チーム構成員の種類（選手・チームスタッフ）」以外で出場する場合や未登録の者は、公益社団法人日本ホッケー協会登録規程にある、〈登録の種別〉〔13〕国体（成年種別）、〔14〕国体（少年種別）に登録しなければならない。

(2)　監督は、公益財団法人日本スポーツ協会公認スポーツ指導者制度に基づく、公認ホッケーコーチ３、公認ホッケーコーチ４のいずれかの資格を有する者とする。

## 7　総合成績決定方法

男女総合成績（天皇杯得点）及び女子総合成績（皇后杯得点）は、競技得点と参加得点の合計とし、その得点の多い都道府県順に順位を決定する。ただし、同点の場合は、その順位を共有し、次の順位を欠位とする。

(1)　競技得点

| 天皇杯対象種別 | 皇后杯対象種別 | 競　技　得　点 |
|---|---|---|
| 成年男子<br>成年女子<br>少年男子<br>少年女子 | 成年女子<br>少年女子 | 各種別とも１位 64 点、２位 56 点、３位 48 点、４位 40 点、５位（４チーム）各 20 点の競技得点を与える。 |

(2)　参加得点

大会（ブロック大会を含む）に参加した都道府県に 10 点を与える。ただし、ブロック大会で本大会の出場権を獲得しながら、本大会に参加しなかった場合は与えない。

## 8　表　　彰

(1)　男女総合成績及び女子総合成績の第１位から第８位までの都道府県に表彰状を授与する。

(2)　男女総合成績第１位の都道府県に、大会会長トロフィーを授与する。

(3)　各種別の第１位から第５位（４チーム）までに賞状を授与する。

## 9　参加申込み方法

総則８に定めるもののほか、次による。

(1)　所定の Web ページ(国民体育大会参加申込受付窓口)へアクセスし、必要事項を入力のうえ、所属都道府県体育・スポーツ協会を通じて、2021 年９月２日（木）までに申込み手続きを完了すること。

(2)　締切期限以降は所定の Web ページ(国民体育大会参加申込受付窓口)へアクセスできなくなるので、締切期限を厳守すること。

(3)　参加申込み締切後の監督・選手の変更は、疾病、傷害、その他の事故等の特別な場合のみ認めるものとし、その取り扱いについては次のとおりとする。ただし、交代選手は、ブロック大会に登録した選手の中から行うこととする。

なお、監督・選手の変更で身体的事由の場合は診断書の提出を必要とする。また、事故等の特別な事由についてはできるかぎり証明するものを提出すること。この項における全ての変更の承認は、大会ＴＤが行うものとする。その内容によっては変更を認めない場合もある。

ア　提出期限　　2021 年９月 27 日（月）　午後５時まで

イ　提出先

(ｱ)　〒160-0013　東京都新宿区霞ヶ丘町４番２号 JAPAN SPORT OLYMPIC SQUARE
公益社団法人日本ホッケー協会
TEL 03-6812-9200　FAX 03-6812-9210

(ｲ)　〒514-0004　三重県津市栄町一丁目 891 番地　合同ビル４階
三重とこわか国体・三重とこわか大会実行委員会事務局
（三重県地域連携部国体・全国障害者スポーツ大会局
競技・式典課　競技班）
TEL 059-224-2750　FAX 059-224-2075

(ｳ)　〒518-0492　三重県名張市鴻之台１番町１番地
三重とこわか国体・三重とこわか大会名張市実行委員会事務局
TEL 0595-63-7260　FAX 0595-63-7376

なお、公益財団法人日本スポーツ協会に対しては、大会終了後、別途所定の手続きにより、参加申込み情報を修正すること。

## 10　参加上の注意

(1)　選手･監督ユニフォームには､都道府県名及び番号の標識を明確に表示するものとする。これに違反したチームは出場停止とすることがある。

なお、都道府県名及び背番号以外いかなる標識も付けることはできない。

(2)　正規のユニフォームのほかに､異なる色で正規のユニフォームと同じ番号を付けたユニフォームを必ず携行すること。ゴールキーパーは、自チームと異なる色柄のシャツを２枚携行すること。

また、チーム代表者会議に２種類持参すること。

(3)　背番号の変更は認めない。

(4)　各チームとも、キャプテンマークを準備し、試合には必ず付けること。

(5)　選手交代は、ビブス等を持って交代すること。

(6)　少年種別はマウスガードの装着を義務付ける。

(7)　「2021 年登録証」を必ず持参しなければならない。（確認手順については別途通知）

(8)　参加チーム・競技役員は「2021 年度競技運営規程付属書５の行動規範確認書」を必ず提出しなければならない。（提出方法については別途通知）

(9)　国民体育大会ホッケー競技には抗議制度はない。

また、各ブロック大会も本大会に準じて行うため抗議制度はない。よって監督はゲーム終了後、速やかに公式記録用紙に署名しなければならない。

(10)　その他、ルールに適しない行為のあったときには、そのチームの出場を停止することがある。

## 11　そ の 他

(1)　組合せ抽選会

日　時　　2021 年９月４日（土）午前 11 時

場　所　　JAPAN SPORT OLYMPIC SQUARE 内会議室

〒160-0013　東京都新宿区霞ヶ丘町４番２号

TEL 03-6812-9200　FAX 03-6812-9210

(2)　チーム代表者会議

日　時　　2021 年９月 29 日（水）午後２時 30 分

場　所　　名張市子どもセンター

〒518-0485　三重県名張市百合が丘西５番町 25 番地

TEL 0595-64-8801　FAX 0595-64-8802

(3)　表彰式

（成年女子）

日　時　　2021 年 10 月３日（日）　競技終了後

場　所　　はなの里スタジアム（名張市民ホッケー場）

〒518-0485　三重県名張市百合が丘西５番町 13 番地

（少年女子）

日　時　　2021 年 10 月３日（日）　競技終了後

場　所　　メイハンフィールド（名張市民陸上競技場）

〒518-0441　三重県名張市夏見 2778 番地

（成年男子・総合）

日　時　　2021 年 10 月４日（月）　競技終了後

場　所　　はなの里スタジアム（名張市民ホッケー場）

〒518-0485　三重県名張市百合が丘西５番町 13 番地

（少年男子）

日　時　　2021 年 10 月４日（月）　競技終了後

場　所　　メイハンフィールド（名張市民陸上競技場）

〒518-0441　三重県名張市夏見 2778 番地

# 〔７〕ボクシング競技

**１　期　　日**　　2021 年９月 30 日（木）から 10 月４日（月）まで（５日間）

| 種　　別 | ９月 30 日(木) | 10 月１日(金) | 10 月２日(土) | 10 月３日(日) | 10 月４日(月) |
|---|---|---|---|---|---|
| 成年男子 | １ 回 戦 | １、２回 戦 | 準々決勝 | 準 決 勝 | 決　勝 |
| 成年女子 | １ 回 戦 | | 準々決勝 | 準 決 勝 | 決　勝 |
| 少年男子 | １ 回 戦 | １、２回 戦 | 準々決勝 | 準 決 勝 | 決　勝 |

**２　会　　場**　　志摩市　　阿児アリーナ

**３　種別及び参加人数**

| 種　　別 | 監督 | セカンド | 選手 | 参　加<br>都道府県 | 小計（人） | | | 合計<br>（人） |
|---|---|---|---|---|---|---|---|---|
| | | | | | 監督 | セカンド | 選手 | |
| 成年男子 | 1 | － | 5 | 24 | 24 | － | 120 | 343 |
| 成年女子 | 1 | － | 1 | 16 | 16 | － | 16 | |
| 少年男子 | 1 | 1 | 5 | 24 | 24 | 23 | 120 | |

（注１）　開催県の少年男子のセカンドは、成年男子の監督が兼ねる。
（注２）　監督、セカンドとも一般社団法人日本ボクシング連盟役員登録済みであること。
（注３）　開催県の少年男子のセカンドを成年男子の監督が兼ねることを除き、監督とセカンド、監督と選手、セカンドと選手の兼任はできない。

**４　競技上の規程及び方法**

(1)　競技規則は、一般社団法人日本ボクシング連盟競技規則による。
　　成年女子種別については、上記及び女子ボクシング実施基準による。
(2)　代表チーム編成は、次の各階級とする。
　＜成年男子＞
　　ライトフライ、フライ、バンタム、ライト、ライトウェルター、ウェルター、ミドル、ライトヘビーの以上８階級。
　＜成年女子＞
　　フライの１階級。
　＜少年男子＞
　　ピン、ライトフライ、フライ、バンタム、ライト、ライトウェルター、ウェルター、ミドルの以上８階級。
(3)　競技は、トーナメント方式で行い、３位決定戦及び順位決定戦は行わない。
(4)　試合時間は、下記のとおりとする。

| 種　　別 | 第１ラウンド | 休憩 | 第２ラウンド | 休憩 | 第３ラウンド |
|---|---|---|---|---|---|
| 成年男子 | ３分 | １分 | ３分 | １分 | ３分 |
| 成年女子 | ３分 | １分 | ３分 | １分 | ３分 |
| 少年男子 | ２分 | １分 | ２分 | １分 | ２分 |

(5)　成年男子及び少年男子種別における代表チームの階級の選定は、全て異なった階級とし、規定された８階級のうち任意の５階級に出場する。

(6)　競技日程

| 月　　日 | 健　診　・　計　量　等 | | 競技開始時刻 | |
|---|---|---|---|---|
| 会 期 前 | | インテグリティ研修 | | |
| 9月29日<br>（水） | 9：00<br>13：00 | スポーツエントリーズチェック<br>監督会議・組合せ抽選会 | | |
| 9月30日<br>（木） | 7：30 | 成年女子、少年男子、<br>成年男子の順 | 11：00 | 成年女子、少年男子、<br>成年男子の順 |
| 10月1日<br>（金） | 7：30 | 少年男子、成年男子の順 | 11：00 | 少年男子、成年男子の順 |
| 10月2日<br>（土） | 7：30 | 成年女子、少年男子、<br>成年男子の順 | 11：00 | 成年女子、少年男子、<br>成年男子の順 |
| 10月3日<br>（日） | 7：30 | 成年女子、少年男子、<br>成年男子の順 | 11：00 | 成年女子、少年男子、<br>成年男子の順 |
| 10月4日<br>（月） | 7：30 | 成年女子、少年男子、<br>成年男子の順 | 11：00 | 成年女子、少年男子、<br>成年男子の順 |

ア　インテグリティ研修は、オンラインにて実施する。全ブロック予選終了後、一般社団法人日本ボクシング連盟より実施日程及び受講用 ID・パスワード等を通知する。

イ　監督会議は、オンラインにて実施する。一般社団法人日本ボクシング連盟より通知される ID・パスワードを使用し会議に参加すること。

ウ　健診・計量は、10 分前に点呼を行う。遅刻は一切認めない。なお、成年女子種別、少年男子種別、成年男子種別の順に行う。

エ　競技は、成年女子種別、少年男子種別、成年男子種別の順に行う。

(7)　勝敗決定方法

勝敗は、得点数により決定する。

## 5　予選方法

(1)　各都道府県は、都道府県大会又は選考会を実施し、ブロック大会出場者を決定する。ただし、公益財団法人日本スポーツ協会が定める「トップアスリートの国民体育大会参加資格の特例措置」の適応を受ける選手は、当該年度において都道府県大会又は選考会に出場していなくてもブロック大会及び本大会に参加できる。

なお、都道府県大会及び選考会の期日、参加人員、試合記録の送付は、９　参加申込み方法(3)を参照すること。選考会を複数回実施した場合は、最終選考会の結果で決定すること。

(2)　各種別ともブロック大会を実施し、本大会出場都道府県を決定する。なお、各都道府県の出場選手について、本大会の出場権を得た種別については、選手及び階級の変更はできることとするが、選手の変更については、「トップアスリートの国民体育大会参加資格の特例措置」の適応を受ける選手又は都道府県大会若しくは選考会に出場した選手の中から選出しなくてはならない。

(3)　各ブロックからの本大会出場都道府県数は、下表のとおりとする。

| 種　別 | 北海道 | 東北 | 関東 | 北信越 | 東海 | 近畿 | 中国 | 四国 | 九州 | 開催県 | 計 |
|---|---|---|---|---|---|---|---|---|---|---|---|
| 成年男子 | 1 | 3 | 4 | 2 | 2 | 3 | 2 | 2 | 4 | 1 | 24 |
| 成年女子 | 1 | 2 | 3 | 1 | 1 | 3 | 1 | 1 | 2 | 1 | 16 |
| 少年男子 | 1 | 3 | 4 | 2 | 2 | 3 | 2 | 2 | 4 | 1 | 24 |

## 6　参加資格、所属都道府県及び選手の年齢基準

総則５に定めるもののほか、次による。

監督は、公益財団法人日本スポーツ協会公認スポーツ指導者制度に基づく、公認ボクシングコーチ１、公認ボクシングコーチ３、公認ボクシングコーチ４のいずれかの資格を有すること。

※　本大会が開催される年度の４月１日時点（2021 年４月１日）で公認スポーツ指導者資格を有し、かつ有効期限が本大会が開催される年度の末日（2022 年３月 31 日）以降であること。

## 7　総合成績決定方法

男女総合成績（天皇杯得点）及び女子総合成績（皇后杯得点）は、競技得点と参加得点の合計とし、その得点の多い都道府県順に順位を決定する。ただし、同点の場合は、その順位を共有し、次の順位を欠位とする。

(1)　競技得点

| 天皇杯対象種別 | 皇后杯対象種別 | 競　技　得　点 |
|---|---|---|
| 成　年　男　子<br>成　年　女　子<br>少　年　男　子 | 成　年　女　子 | 各種目（各階級）とも１位８点、２位７点、３位（２名）各 5.5 点、５位（４名）各 2.5 点の競技得点を与える。 |

(2)　参加得点

大会（ブロック大会を含む）に参加した都道府県に 10 点を与える。ただし、ブロック大会で大会の出場権を獲得しながら、本大会に参加しなかった場合は与えない。

## 8　表　　彰

(1)　男女総合成績及び女子総合成績第１位から第８位までの都道府県に表彰状を授与する。

(2)　男女総合成績第１位の都道府県に大会会長トロフィーを授与する。

(3)　各種別の第１位から第５位までに賞状を授与する。

## 9　参加申込み方法

(1)　所定の Web ページ（国民体育大会参加申込受付窓口）へアクセスし、必要項目を入力の上、所属都道府県体育・スポーツ協会を通じて、2021 年９月２日（木）までに申込手続きを完了すること。

(2)　締切期限以降は所定の Web ページ（国民体育大会参加申込受付窓口）へアクセスできなくなるので、締切期限を厳守すること。

(3)　都道府県大会又は選考会の記録について、2021 年９月２日（木）までに別途下記提出先に書留郵便又は宅配便により送付すること。

＜提出先＞

ア　〒160-0013　東京都新宿区霞ヶ丘町４番２号　JAPAN SPORT OLYMPIC SQUARE
一般社団法人日本ボクシング連盟
TEL 03-6804-6751　FAX 03-6804-6752

イ　〒517-0592　三重県志摩市阿児町鵜方 3098 番地 22
三重とこわか国体・三重とこわか大会志摩市実行委員会事務局
（志摩市教育委員会国体推進室内）
TEL 0599-44-0207　FAX 0599-44-5263

(4)　参加申込締切後の選手の変更は、疾病、傷害等の特別な場合のみ認めるものとし、都道府県大会又は選考会に出場した選手に限り認める。ただし、その場合、下記提出先に、それぞれ医師の診断書を添えて、文書で届けなければならない。また、参加申込み後の階級の変更は認めない。その取り扱いについては次の通りとする。

ア　提出期限　2021 年９月 28 日（火）監督会議前日まで

注　下記イ(ｱ)、(ｲ)、(ｳ)への申込みについては書留郵便又は宅配便により送付すること。

イ　提出先

(ｱ)　〒160-0013　東京都新宿区霞ヶ丘町４番２号　JAPAN SPORT OLYMPIC SQUARE
一般社団法人日本ボクシング連盟
TEL 03-6804-6751　FAX 03-6804-6752

(ｲ)　〒514-0004　三重県津市栄町一丁目 891　合同ビル４階
三重とこわか国体・三重とこわか大会実行委員会事務局
（三重県地域連携部国体・全国障害者スポーツ大会局
競技・式典課　競技班）
TEL 059-224-2750　FAX 059-224-2075

(ｳ)　〒517-0592　三重県志摩市阿児町鵜方 3098 番地 22
三重とこわか国体・三重とこわか大会志摩市実行委員会事務局
（志摩市教育委員会国体推進室内）
TEL 0599-44-0207　FAX 0599-44-5263

なお、公益財団法人日本スポーツ協会に対しては、大会終了後、別途所定の手続きにより、参加申込情報を修正すること。

## 10　参加上の注意

(1)　必ず個人で持参するもの

選手手帳、健康保険証、競技用具（ユニホーム、ヘッドギア、シューズ、マウスピース、カッププロテクター（男子種別）、チェストガード（成年女子種別）、ローブローガード（成年女子種別）等）。

ア　ヘッドギア（少年男子種別、成年女子種別）

(ｱ)　日連及びＡＩＢＡの検定品マークのついているもので劣化していないもの。

(ｲ)　清潔で状態の良いものであること。

(ｳ)　コーナー色のヘッドギア（赤色及び青色）を着用すること。

イ　ユニホーム

(ｱ)　コーナー色（赤色及び青色）のものを着用すること

(ｲ)　ベルトラインは、６センチから 10 センチ幅の赤・青以外の色で明白に色別されていなければならない。

ウ　マウスピース

赤色及び赤色系統の色が含まれたマウスピースは使用できない。

エ　カッププロテクター及びローブローガード（成年女子種別）

標的領域（ターゲットエリア）を覆ってはならない。

オ　チェストガード（成年女子種別）

(2)　バンテージは本部から支給された日連の検定品を使用すること。

(3)　毛髪、身体装飾品・器械、入れ墨・タトゥーについては、日本ボクシング連盟医事ハンドブック CHAPTER Ｘを厳守すること。

ア　前額部を覆う長髪は視野を制限し、眼球傷害を引き起こしてしまう。長髪の場合はゴム等で適切にまとめ、目に入らない様にしなくてはならない。ヘッドガードを使用する場合はヘアネットかスイミングキャップをかぶってまとめた後に装着しなくてはならない。ヘアピンなどのアクセサリーは使用してはならない。

ヘアネット又はスイミングキャップは、必ず個人で持参すること。

イ　クリンチの際、ひげやつけまつげは対戦相手の眼に入り角膜擦過傷を引き起こす危険性があるため禁止である。口髭・あご髭はきれいに剃らなければならない。

ウ　ボクシング競技では、ピアスなどの身体装飾品の装着は認められない。また、身体のどの部位についても、サイズの大小にかかわらず、入れ墨・タトゥーは認められない。シールも同様である。なお、植え込み器械（電子機器を含む）または身体機能を変える可能性のある器械の装着については、循環器専門医の許可（診断書）があれば、要注意下に競技可能である。

(4)　成年女子種別については、以下の項目を遵守すること。

ア　競技の服装

上半身はノースリーブ、下半身はトランクスとすること。トランクスの下にスパッツの着用は許されるが、トランクスの長さより短くなければならない。

イ　計量

競技用服装等を着用して行う。体重超過のおそれがあり、選手からの申し出があった時は、競技用服装等を着用しての計量から、着用の服装の重量を控除して計量することができる。

ウ　健康申告書

毎日の健診で、一般社団法人日本ボクシング連盟競技規則別紙５の申告書を提出しなければならない。20 歳以上の女子競技者は本人の署名及び捺印、20 歳未満の女子競技者は本人及び両親あるいは法的後見人の中の一人から署名及び捺印を必要とする。

(5)　競技中の疾病・負傷等の応急処置は主催者が行うが、以降の責任は負わない。

(6)　選手手帳は大会日数分の記載欄があるもので、写真が貼付されているものであること。なお、会場地での選手手帳の発行は一切行わない。

(7)　監督・セカンドは、一般社団法人日本ボクシング連盟に 2021 年度の役員登録済みの者であること。セカンドについては、日本ボクシング連盟公認セカンド資格のいずれかを有していること。

## 11　そ の 他

(1)　監督会議

日　時　　2021 年 9 月 29 日（水）　午後 1 時

※オンラインにて実施する。

(2)　組合せ抽選会

日　時　　2021 年 9 月 29 日（水）　午後 1 時

場　所　　阿児アリーナ

〒517-0502　三重県志摩市阿児町神明 1074 番地 14

TEL 0599-43-7000　FAX 0599-43-7003

# 〔８〕バレーボール競技

## １　期　　日

＜６人制種目＞　2021 年 10 月１日（金）から 10 月４日（月）まで（４日間）

| 種　　別 | 10 月１日（金） | 10 月２日（土） | 10 月３日（日） | 10 月４日（月） |
|---|---|---|---|---|
| 成年男子 | １　回　戦 | 準々決勝 | ５・７位決定戦<br>準決勝 | ３・４位決定戦<br>決勝 |
| 成年女子 | １　回　戦 | 準々決勝 | ５・７位決定戦<br>準決勝 | ３・４位決定戦<br>決勝 |
| 少年男子 | １　回　戦 | ２　回　戦 | 準々決勝<br>５・７位決定戦<br>準決勝 | ３・４位決定戦<br>決勝 |
| 少年女子 | １　回　戦 | ２　回　戦 | 準々決勝<br>５・７位決定戦<br>準決勝 | ３・４位決定戦<br>決勝 |

＜ビーチバレーボール種目＞　2021 年９月 26 日（日）から９月 29 日（水）まで（４日間）

| 種　　別 | ９月 26 日（日） | ９月 27 日（月） | ９月 28 日（火） | ９月 29 日（水） |
|---|---|---|---|---|
| 少年男子 | １　回　戦 | ２　回　戦<br>３　回　戦 | 準々決勝<br>５・７位決定戦 | 準決勝<br>３・４位決定戦<br>決勝 |
| 少年女子 | １　回　戦 | ２　回　戦<br>３　回　戦 | 準々決勝<br>５・７位決定戦 | 準決勝<br>３・４位決定戦<br>決勝 |

## ２　会　　場

＜６人制種目＞　津市（成年男子）津市芸濃総合文化センター内アリーナ
（成年女子）津市安濃中央総合公園内体育館
（少年男子・少年女子）津市産業・スポーツセンター（サオリーナ）

＜ビーチバレーボール種目＞　津市（少年男子・少年女子）津市御殿場海岸特設会場

## ３　種別及び参加人員

| 種　　別 | 監　督 | 選　手 | 参加都道府県 | 小　計 | 合　計 |
|---|---|---|---|---|---|
| 成年男子 | 1 | 12 | 16 | 208 | 1,322 |
| 成年女子 | 1 | 12 | 16 | 208 | |
| 少年男子 | 1 | 12 | 24 | 312 | |
| 少年女子 | 1 | 12 | 24 | 312 | |
| ビーチバレーボール少年男子 | 1 | 2 | 47 | 141 | |
| ビーチバレーボール少年女子 | 1 | 2 | 47 | 141 | |

※同一種目の選手と監督の兼任はできない。

## 4　競技上の規程及び方法

＜６人制種目＞

(1)　競技規則

2021 年度公益財団法人日本バレーボール協会６人制競技規則による。

注１　競技は全試合５セット・マッチとする。ただし、少年男女については１回戦から準々決勝、５・７位決定戦までを３セット・マッチとする。

注２　少年のネットの高さは、成年と同規定とする。

注３　リベロ・プレーヤー・システムについては、競技規則どおりとする。

(2)　競技方法

各種別ともトーナメント方式とし、３・４位と５・７位決定戦を行う。

(3)　チーム名

チーム名は都道府県名とする。ユニフォームのチーム名も都道府県名とし、高等学校名・企業名などのユニフォームの着用を認めない。

＜ビーチバレーボール種目＞

(1)　競技規則

2021 年度公益財団法人日本バレーボール協会ビーチバレーボール競技規則による。

注　競技は全試合３セット・マッチとする。

(2)　競技方法

各種別ともトーナメント方式とし、３・４位と５・７位決定戦を行う。

(3)　チーム名

チーム名は都道府県名とする。ユニフォームのチーム名も都道府県名とし、高等学校名などのユニフォームの着用を認めない。また、チーム名（ユニフォームへの記載を含む）を「〇〇選抜」としないこと。

## 5　予選方法

(1)　予選は、都道府県大会及びブロック大会とする。

(2)　都道府県大会は各都道府県協会の主催とし、ブロック大会は所属都道府県協会の共催、開催地協会の主管とする。

(3)　ブロック大会の所属都道府県及びその選抜チーム数は、下表のとおりとする。

| ﾌﾞﾛｯｸ名 | 都　道　府　県　名 | ６人制 | | | | ﾋﾞｰﾁﾊﾞﾚｰﾎﾞｰﾙ | |
|---|---|---|---|---|---|---|---|
| | | 成年男子 | 成年女子 | 少年男子 | 少年女子 | 少年男子 | 少年女子 |
| 北海道 | 北海道 | 1 | 1 | 1 | 1 | 1 | 1 |
| 東　北 | 青森、岩手、宮城、秋田、山形、福島 | 2 | 2 | 3 | 3 | 6 | 6 |
| 関　東 | 茨城、栃木、群馬、埼玉、千葉、東京、神奈川、山梨 | 3 | 3 | 4 | 4 | 8 | 8 |
| 北信越 | 新潟、長野、富山、石川、福井 | 1 | 1 | 2 | 2 | 5 | 5 |
| 東　海 | 静岡、愛知、岐阜 | 1 | 1 | 2 | 2 | 3 | 3 |
| 近　畿 | 滋賀、京都、大阪、兵庫、奈良、和歌山 | 2 | 2 | 3 | 3 | 6 | 6 |
| 中　国 | 鳥取、島根、岡山、広島、山口 | 1 | 1 | 2 | 2 | 5 | 5 |
| 四　国 | 香川、徳島、愛媛、高知 | 1 | 1 | 2 | 2 | 4 | 4 |
| 九　州 | 福岡、佐賀、長崎、熊本、大分、宮崎、鹿児島、沖縄 | 3 | 3 | 4 | 4 | 8 | 8 |
| 開催県 | 三重 | 1 | 1 | 1 | 1 | 1 | 1 |
| 計 | | 16 | 16 | 24 | 24 | 47 | 47 |

## 6　参加資格、所属都道府県及び選手の年齢基準

総則５に定めるもののほか、次による。

(1)　公益財団法人日本バレーボール協会登録規定により、登録された者で構成されたチームで予選会に出場し、その結果推薦されたものでなければならない。

(2)　監督・選手は６人制種目とビーチバレーボール種目、両方に参加できる。なお、同一種目で異なる種別に参加することはできない。

(3)　ブロック大会及び本大会に参加するチームは、都道府県協会が代表として認めた単独チームか選抜チームでなければならない。ただし、チームの構成のいかんにかかわらず、チーム名は都道府県名とする。

注　チーム名（ユニフォームへの記載を含む）を「〇〇選抜」としないこと。

(4)　予選会（都道府県及びブロック）を通過し、本大会に代表として推薦された監督・選手の追加・変更（競技者番号の変更含む）は認められない。

(5)　監督は、公益財団法人日本スポーツ協会公認スポーツ指導者制度に基づく、公認バレーボールコーチ１、公認バレーボールコーチ２、公認バレーボールコーチ３、公認バレーボールコーチ４の有資格者とする。

注　参加申込みの際は、資格を証明する登録証の写しを添付すること。

(6)　ビーチバレーボール種目の年齢基準は2003年４月２日から2006年４月１日までに生まれた者が参加できる。

## 7　総合成績決定方法

男女総合成績（天皇杯得点）及び女子総合成績（皇后杯得点）は、競技得点と参加得点の合計とし、その得点の多い都道府県順に第１位から第８位までを決定する。ただし、同点の場合は、その順位を共有し、次の順位を欠位とする。

(1)　競技得点

| 天皇杯対象種別 | 皇后杯対象種別 | 競　技　得　点 |
|---|---|---|
| 成　年　男　子<br>成　年　女　子<br>少　年　男　子<br>少　年　女　子<br>ビーチバレーボール少年男子<br>ビーチバレーボール少年女子 | 成　年　女　子<br>少　年　女　子<br>ビーチバレーボール少年女子 | ６人制種目は１位 40 点、２位 35 点、３位 30 点、４位 25 点、５位（２チーム）各 17.5 点、７位（２チーム）各 7.5 点の競技得点を与える。<br>ビーチバレーボール種目は１位 24 点、２位 21 点、３位 18 点、４位 15 点、５位（２チーム）各 10.5 点、７位（２チーム）各 4.5 点の競技得点を与える。 |

(2)　参加得点

大会（ブロック大会含む）に参加した都道府県に 10 点を与える。ただし、ブロック大会で本大会の出場権を獲得しながら、本大会に参加しなかった場合は得点を与えない。

## 8　表　　彰

(1)　男女総合成績及び女子総合成績第１位から第８位までの都道府県に、表彰状を授与する。

(2)　男女総合成績第１位の都道府県に、大会会長トロフィーを授与する。

(3)　各種別の第１位から第７位までに、賞状を授与する。

## ９　参加申込み方法

(1)　参加申込みは、下記に従い 2021 年９月２日（木）までに行うこと。

| | 申　込　先 | 必　要　書　類 |
|---|---|---|
| ア | 公益財団法人　日本スポーツ協会<br>〒160-0013<br>東京都新宿区霞ケ丘町４番２号<br>JAPAN SPORT OLYMPIC SQUARE<br>TEL　03-6910-5808　FAX　03-6910-5820 | ⅰ　参加申込書 |
| イ | 公益財団法人　日本バレーボール協会<br>〒151-0051<br>東京都渋谷区千駄ヶ谷一丁目 30 番８号<br>ダヴィンチ千駄ヶ谷内<br>TEL　03-5786-2100　FAX　03-5786-2109 | ⅰ　チーム加入選手一覧<br>ⅱ　監督の資格を証明する登録証または認定が確認できる書類の写し<br>ⅲ　予選会免除選手申請書（対象選手がいる場合） |
| ウ | 三重とこわか国体・三重とこわか大会<br>津市実行委員会事務局<br>津市国体・障害者スポーツ大会推進局<br>競技運営課<br><br>〒514-0056<br>三重県津市北河路町 19 番地１<br>メッセウイング・みえ２階<br>TEL　059-229-3610　FAX　059-229-3260 | （６人制全種別）<br>ⅰ　チーム加入選手一覧<br>ⅱ　ふるさと選手制度活用の場合、ふるさと登録による出場選手一覧<br>ⅲ　監督の資格を証明する登録証または認定が確認できる書類の写し<br>ⅳ　予選会免除選手申請書の写し（対象選手がいる場合）<br><br>（ビーチバレーボール全種別）<br>ⅰ　ＭＲＳ登録の写し<br>ⅱ　監督の資格を証明する登録証または認定が確認できる書類の写し<br>ⅲ　予選会免除選手申請書の写し（対象選手がいる場合） |

注　上記アへの申込みは、所定の Web ページ（国民体育大会参加申込受付窓口）へアクセスし、必要項目を入力の上、所属都道府県体育・スポーツ協会を通じて締切期限までに申込み手続きを完了すること。また、上記イ、ウについては、書留郵便または宅配便により送付すること。

(2)　締切期限以降は、所定の Web ページ（国民体育大会参加申込受付窓口）へアクセスできなくなるので、締切期限を厳守すること。

(3)　参加申込み締切後の監督・選手の変更は、疾病・傷害・妊娠など、また、公益財団法人日本バレーボール協会が認めた日本代表に該当する場合など特別な場合に限り認めるも

のとし、疾病・傷害・妊娠に該当する場合は診断書を添付する。その届出は代表者会議までとする。

＜提出先（交代（変更）届、棄権届、診断書）＞

※　診断書は、原本をア、複写をイ、ウへそれぞれ提出

ア　〒151-0051　東京都渋谷区千駄ヶ谷一丁目 30 番８号　ダヴィンチ千駄ヶ谷内
公益財団法人日本バレーボール協会
TEL 03-5786-2100　FAX 03-5786-2109

イ　〒514-0004　三重県津市栄町一丁目 891 番地　合同ビル４階
三重とこわか国体・三重とこわか大会実行委員会事務局
（三重県地域連携部国体・全国障害者スポーツ大会局
競技・式典課　競技班）
TEL 059-224-2750　FAX 059-224-2075

ウ　〒514-0056　三重県津市北河路町 19 番地１　メッセウイング・みえ２階
三重とこわか国体・三重とこわか大会津市実行委員会事務局
（津市国体・障害者スポーツ大会推進局競技運営課）
TEL 059-229-3610　FAX 059-229-3260

なお、公益財団法人日本スポーツ協会に対しては、大会終了後、別途、所定の手続きにより参加申込み情報を修正すること。

## 10　参加上の注意

(1)　監督章は、公益財団法人日本バレーボール協会規定のものを用いること。

(2)　監督は、資格を証明する登録証又は認定が確認できる書類の写しを携帯すること。

## 11　そ の 他

(1)　組み合わせ抽選会

＜６人制種目＞

日　時　2021 年９月５日（日）　午後１時 30 分

場　所　公益財団法人日本バレーボール協会　会議室
〒151-0051　東京都渋谷区千駄ヶ谷一丁目 30 番８号
ダヴィンチ千駄ヶ谷内　公益財団法人日本バレーボール協会
TEL 03-5786-2100　FAX 03-5786-2109

＜ビーチバレーボール種目＞

日　時　2021 年９月５日（日）　午前 10 時 30 分

場　所　公益財団法人日本バレーボール協会　会議室
〒151-0051　東京都渋谷区千駄ヶ谷一丁目 30 番８号
ダヴィンチ千駄ヶ谷内　公益財団法人日本バレーボール協会
TEL 03-5786-2100　FAX 03-5786-2109

(2)　代表者会議

＜６人制種目＞

日　時　　2021 年９月 30 日（木）　午後３時 30 分

場　所　　津市芸濃総合文化センター内市民ホール

〒514-2211　三重県津市芸濃町椋本 6824 番地

TEL 059-265-6000

＜ビーチバレーボール種目＞

日　時　　2021 年９月 25 日（土）　午後３時 30 分

場　所　　津市モーターボート競走場ツッキードーム

〒514-0815　三重県津市藤方 637 番地

TEL 059-224-5105

※　代表者会議には、両種目とも、チーム代表者が出席すること。
　　また、ビーチバレーボール種目においては、選手も出席すること。

(3)　総合表彰式

総合表彰式は行わず、成績はホームページに掲載し賞状等は郵送する。

＜６人制種目＞

各会場にて競技終了後、各種別表彰式を行う。

＜ビーチバレーボール種目＞

会場にて競技終了後、各種別表彰式を行う。

# 〔９〕体操競技

## １　期　　日

○　新体操　　2021年９月４日（土）から９月５日（日）まで（２日間）

| 種　別 | ９月４日（土） | ９月５日（日） |
|---|---|---|
| 少年女子 | 個　人 | 団　体 |

○　トランポリン　2021年９月６日（月）

| 種　別 | ９月６日（月） |
|---|---|
| 男　子（成年少年共通） | 予選・決勝 |
| 女　子（成年少年共通） | 予選・決勝 |

○　体操競技　　2021年９月９日（木）から９月12日（日）まで（４日間）

| 種　別 | ９月９日（木） | ９月10日（金） | ９月11日（土） | ９月12日（日） |
|---|---|---|---|---|
| 成年男子 | | | 自由（決勝） | |
| 成年女子 | | | 自由（決勝） | |
| 少年男子 | 自由（予選） | 自由（予選） | | 自由（決勝） |
| 少年女子 | 自由（予選） | 自由（予選） | | 自由（決勝） |

## ２　会　　場　　四日市市（体操競技・新体操・トランポリン）　四日市市総合体育館

## ３　種別及び参加人数

○　体操競技・新体操

| 種　別 | | 監　督 | 選　手 | 参加都道府県 | 小　計 | 合計（人） |
|---|---|---|---|---|---|---|
| 成年男子 | 体操競技 | 1 | 5 | 13 | 78 | 654 |
| 成年女子 | 体操競技 | 1 | 5 | 10 | 60 | |
| 少年男子 | 体操競技 | 1 | 5 | 29 | 174 | |
| 少年女子 | 体操競技 | 1 | 5 | 29 | 174 | |
| | 新体操 | 1 | 5 | 28 | 168 | |

※　成年選手は監督を兼任することができる。

○　トランポリン

| 種　別 | 監　督 | 選　手 | 参加都道府県 | 小　計 | 合計（人） |
|---|---|---|---|---|---|
| 男子（成年少年共通） | 1 | 1 | 18 | 36 | 54～71 |
| 女子（成年少年共通） | | 1 | 18 | 36 | |

※　成年選手は監督を兼任することができる。

## ４　競技上の規程及び方法

(1)　公益財団法人日本体操協会制定の競技規則による。

(2)　体操競技の競技方法

成年男女及び少年男女ともに１チームの選手は５名とする。（５－５－４方式）

ア　成　年（団体総合競技）

男子は、ゆか、あん馬、つり輪、跳馬、平行棒、鉄棒の６種目の自由演技を行う。成績順位は、６種目の各種目ベスト４の得点総合計によって決定する。

女子は、跳馬、段違い平行棒、平均台、ゆかの４種目の自由演技を行う。成績順位は、４種目の各種目ベスト４の得点総合計によって決定する。

なお、成年男女の詳細な適用ルールについては、別途、公益財団法人日本体操協会から都道府県協会に通達する。

イ　少　年（団体総合競技）

男子は、ゆか、あん馬、つり輪、跳馬、平行棒、鉄棒の６種目の自由演技による予選と決勝を行う。予選での６種目の各種目ベスト４の得点総合計により上位18チームを選び、決勝を行う。成績順位は、決勝における６種目の各種目ベスト４の得点総合計によって決定する。

女子は、跳馬、段違い平行棒、平均台、ゆかの４種目の自由演技による予選と決勝を行う。予選での４種目の各種目ベスト４の得点総合計により上位18チームを選び、決勝を行う。成績順位は、決勝における４種目の各種目ベスト４の得点総合計によって決定する。

なお、少年男女の詳細な適用ルールについては、別途、公益財団法人日本体操協会から都道府県協会に通達する。

（注）　予選において同点が生じた場合、競技規則に準じて決勝通過順位を決定する。

(3)　新体操の競技方法

適用ルールについては、別途、公益財団法人日本体操協会から都道府県協会に通達する。

ア　競技内容　団体競技　※当該年の全国高校総体で採用された種目と同一とする。

個人競技（フープ・ボール・クラブ・リボン）

成績順位は、以下の合計得点によって決める。

団体競技の得点及び個人競技の得点（４種目４演技×1/4）の合計

イ　団体競技について

都道府県ごとに団体を編成し、演技者は５名とする。

ウ　個人競技について

個人競技の演技者として、団体の５名のうちから４名だけが出場できる。

(4)　トランポリンの競技方法（男女共通）

ア　競技内容

男女とも成年・少年はそれぞれ共通とし、個人競技で行う。

予選は、第１自由演技と第２自由演技を行い、２つの合計得点により予選順位を決定する。決勝には予選順位の12位までの選手が進出できる。

決勝は、自由演技を１回行い、成績順位は、決勝の自由演技得点によって決定する。

イ　第１自由演技について

演技得点（Ｅスコア）＋跳躍時間点（Ｔスコア）＋移動減点（Ｈスコア）の３つの合計が第１自由演技得点となる。

【特別要求】

演技は10種目の異なった種目で構成し、「前方の270度以上の宙返り」と「後方の270度以上の宙返り」をそれぞれ１回以上行わなければならない。これらの要求種目が欠如した場合は、合計点から2.0の減点がなされる。

（注）「よつんばい落ち」と「膝落ち」は実施種目には認められず、これを実施した時点で演技は中断となる。

ウ　第２自由演技及び決勝自由演技について

10種目を自由に構成し、演技得点（Ｅスコア）＋難度点（Ｄスコア）＋跳躍時間点（Ｔスコア）＋移動減点（Ｈスコア）の４つの合計が第２自由演技得点となる。

また、決勝自由演技も同様、10種目を自由に構成し、４つの項目の合計が決勝の得点となる。

エ　器具

国際体操連盟公認トランポリン器具２台からの選択制とする。器具周辺には、主催者側で２名のスポッターを配置する。選手の安全を守るという観点から、ダブルスポッター制を義務化とする。チームの監督を含めた２名を各都道府県で準備して対応する。スポッターについて、監督以外の１名が不足する場合は、主催者に依頼の申請を行う。

## ５　予選方法

本大会に出場する都道府県代表チームを選出するため、下表によってブロック大会を行う。

| ブロック名 | 都道府県名 | 体操競技 | | | | 新体操 | トランポリン | |
|---|---|---|---|---|---|---|---|---|
| | | 成年男子 | 成年女子 | 少年男子 | 少年女子 | 少年女子 | 男子共通 | 女子共通 |
| 北海道 | 北海道 | 1 | 1 | 1 | 1 | 1 | 1 | 1 |
| 東　北 | 青森、岩手、宮城、秋田、山形、福島 | 1 | 1 | 3 | 3 | 3 | 2 | 2 |
| 関　東 | 茨城、栃木、群馬、埼玉、千葉、東京、神奈川、山梨 | 3 | 1 | 5 | 6 | 6 | 3 | 3 |
| 北信越 | 新潟、長野、富山、石川、福井 | 1 | 1 | 3 | 4 | 3 | 2 | 2 |
| 東　海 | 静岡、愛知、岐阜 | 1 | 1 | 2 | 2 | 2 | 2 | 2 |
| 近　畿 | 滋賀、京都、大阪、兵庫、奈良、和歌山 | 1 | 1 | 4 | 3 | 4 | 2 | 2 |
| 中　国 | 鳥取、島根、岡山、広島、山口 | 1 | 1 | 4 | 3 | 2 | 1 | 1 |
| 四　国 | 香川、徳島、愛媛、高知 | 1 | 1 | 2 | 2 | 2 | 1 | 1 |
| 九　州 | 福岡、佐賀、長崎、熊本、大分、宮崎、鹿児島、沖縄 | 2 | 1 | 4 | 4 | 4 | 3 | 3 |
| 開催県 | 三重県 | 1 | 1 | 1 | 1 | 1 | 1 | 1 |
| 計 | | 13 | 10 | 29 | 29 | 28 | 18 | 18 |

(1)　期日及び会場

各ブロック内の都道府県は、ブロック大会開催の都道府県体育・スポーツ協会と協議の上、2021年４月30日までに期日及び会場を決定する。開催都道府県は、会場が決定次第、至急、公益財団法人日本体操協会宛、会場、連絡事務局及び責任者名を明記して報告すること。

2021年５月以降の公益財団法人日本体操協会からの通信は、すべて連絡を事務局宛に行う。

(2)　競技種別は、本大会に同じ。

(3)　競技方法

ア　体操競技・新体操

各ブロック別都道府県対抗とし、その他は本大会に同じ。

イ　トランポリン

本大会ルールに準ずる。

(4)　選抜方法（本大会出場都道府県）

ブロック大会の成績によって選抜する。

(5)　申込み方法

ア　体操競技・新体操

都道府県の協会は、参加申込書に種別、監督名、選手名（新体操は、予備登録選手２名を含む）を明記の上、各種別それぞれ１チームをブロック大会開催の都道府県協会に申込むこと。

ブロック大会の細部については、開催都道府県協会から指示する。

イ　トランポリン

都道府県の協会は、参加申込書に種別、監督名、選手名を明記の上、各種別それぞれ１選手をブロック大会開催の都道府県協会に申込むこと。

ブロック大会の細部については、開催都道府県協会から指示する。

## 6　参加資格、所属都道府県及び選手の年齢基準

総則５に定めるもののほか、次による。

体操競技の少年種別、新体操、トランポリンに参加できる選手には、2006年４月２日から2007年４月１日までの間に生まれた中学３年生を含むものとする。

また、競技種別などを重複して出場することはできない。

なお、監督は、公益財団法人日本スポーツ協会公認スポーツ指導者制度に基づく、公認体操コーチ３（体操競技・新体操・トランポリン）、または、公認体操コーチ４（体操競技・新体操）のいずれかの資格を有する者であること。

## 7　総合成績決定方法

男女総合成績(天皇杯得点)及び女子総合成績(皇后杯得点)は、競技得点と参加得点の合計とし、その得点の多い都道府県順に順位を決定する。

ただし、同点の場合は、その順位を共有し、次の順位を欠位とする。

(1)　競技得点

| 天皇杯対象種別 | 皇后杯対象種別 | 競　技　得　点 |
|---|---|---|
| 成年男子 体操競技<br>成年女子 体操競技<br>少年男子 体操競技<br>少年女子 体操競技<br>少年女子 新 体 操 | 成年女子 体操競技<br>少年女子 体操競技<br>少年女子 新 体 操 | 各種別とも１位40点、２位35点、３位30点、４位25点、５位20点、６位15点、７位10点、８位５点の競技得点を与える。<br>ただし、同順位の場合は、その順位を共有し、次の順位を欠位とする。なお、得点は、次の順位のものを加え当該都道府県で等分する。 |
| 男子トランポリン<br>女子トランポリン | 女子トランポリン | 各種別とも１位８点、２位７点、３位６点、４位５点、５位４点、６位３点、７位２点、８位１点の競技得点を与える。<br>ただし、同順位の場合は、その順位を共有し、次の順位を欠位とする。なお、得点は、次の順位のものを加え当該都道府県で等分する。 |

(2)　参加得点

大会（ブロック大会を含む）に参加した都道府県に10点を与える。ただし、ブロック大会で本大会の出場権を獲得しながら、本大会に参加しなかった場合は与えない。

## 8　表　　彰

(1)　男女総合成績及び女子総合成績第１位から第８位までの都道府県に、表彰状を授与する。

(2)　男女総合成績第１位の都道府県に、大会会長トロフィーを授与する。

(3)　各種別の第１位から第８位までに、賞状を授与する。

## ９　参加申込み方法

(1)　所定のWebページ（国民体育大会参加申込受付窓口）へアクセスし、必要項目を入力の上、所属都道府県体育・スポーツ協会を通じて、2021年８月19日（木）までに申込み手続きを完了すること。

(2)　締切期限以降は、所定のWebページ（国民体育大会参加申込受付窓口）へアクセスできなくなるので、締切期限を厳守すること。

(3)　ブロック大会を主催した責任者は、大会成績一覧表を添付の上、本大会出場の都道府県名を2021年８月16日（月）までに公益財団法人日本体操協会に報告すること。

## 10　選手及び監督の最終決定

(1)　参加申込み締切（2021年８月19日）後の選手及び監督の交代は、怪我、病気等の特別な事情がない限り認めない。

特別な事情で選手を交代する場合は、下記期日までに提出先ア、イ、ウに「参加選手・監督交代（変更）届」を届け出なければならない。

なお、選手及び監督を交代する場合は、医師の診断書を付すこと。

・提出期日　新体操　　2021年９月３日（金）　「監督会議まで」
　　トランポリン　2021年９月５日（日）　「監督会議まで」
　　体操競技　　2021年９月８日（水）　「監督会議まで」

・提 出 先

ア　〒160-0013　東京都新宿区霞ヶ丘町４番２号　JAPAN SPORT OLYMPIC SQUARE
　　公益財団法人日本体操協会
　　TEL 03-6455-4037　FAX 03-6455-4038

イ　〒514-0004　津市栄町一丁目891　合同ビル４階
　　三重とこわか国体・三重とこわか大会実行委員会事務局
　　（三重県地域連携部国体・全国障害者スポーツ大会局
　　競技・式典課　競技班）
　　TEL 059-224-2750　FAX 059-224-2075

ウ　〒510-8601　四日市市諏訪町１番５号（本庁舎９階）
　　三重とこわか国体・三重とこわか大会四日市市実行委員会事務局
　　TEL 059-337-8605　FAX 059-354-8338

なお、公益財団法人日本スポーツ協会に対しては、大会終了後、別途、所定の手続きにより参加申込み情報を修正すること。

(2)　各都道府県の監督は、出場選手の確定名簿を監督会議開始までに監督会議受付に提出すること。この際、新体操においては選手と予備登録選手との交代ができる。

(3)　メンバーの最終決定は、体操競技・新体操・トランポリンそれぞれの監督会議で行われる。

(4)　新体操の交代要員は、申込時に予備登録をすること。（２名まで登録可能）

## 11　そ の 他

(1)　組合せ抽選会

日　時　　2021年８月21日（土）　午後２時
場　所　　JAPAN SPORT OLYMPIC SQUARE 内会議室
　　〒160-0013　東京都新宿区霞ヶ丘町４番２号
　　TEL 03-6455-4037　FAX 03-6455-4038

(2)　審判研修

ア　新体操

日　時　　審判研修Ⅰ　　2021年９月３日（金）　午後１時

場　所　　四日市市総合体育館　大会議室Ａ

日　時　　審判研修Ⅱ　　2021年９月４日（土）　午前９時

場　所　　四日市市総合体育館　大会議室Ａ

(3)　審判会議

ア　新体操

日　時　　2021年９月３日（金）　午後４時

場　所　　四日市市総合体育館　多目的室２Ｂ

イ　トランポリン

日　時　　2021年９月５日（日）　午後５時

場　所　　四日市市総合体育館　多目的室２Ｂ

ウ　体操競技

日　時　　2021年９月８日（水）　午後３時30分

場　所　　四日市市総合体育館　大会議室

(4)　監督会議

ア　新体操

日　時　　2021年９月３日（金）　午後５時30分

場　所　　四日市市総合体育館　多目的室２Ｂ

イ　トランポリン

日　時　　2021年９月５日（日）　午後２時30分

場　所　　四日市市総合体育館　多目的室２Ｂ

ウ　体操競技

日　時　　2021年９月８日（水）　午後５時30分

場　所　　四日市市中央第２体育館

(5)　表彰式

ア　新体操

日　時　　2021年９月５日（日）　午後４時

場　所　　四日市市総合体育館　アリーナ

イ　トランポリン

日　時　　2021年９月６日（月）　午後３時30分

場　所　　四日市市総合体育館　アリーナ

ウ　体操競技

日　時　　成年の部　　2021年９月11日（土）　午後５時

　　少年の部　　2021年９月12日（日）　午後５時30分

場　所　　四日市市総合体育館　アリーナ

※　四日市市総合体育館の住所等は、下記参照のこと。

〒510-0886　三重県四日市市日永東一丁目３番21号
TEL 059-348-4100　FAX 059-348-2030

# 〔10〕バスケットボール競技

**1　期　　日**　　2021年9月26日（日）から9月30日（木）まで（5日間）

| 種　　別 | 9月26日（日） | 9月27日（月） | 9月28日（火） | 9月29日（水） | 9月30日（木） |
|---|---|---|---|---|---|
| 成年男子 | 1　回　戦 | 準々決勝 | 準　決　勝 | 決　　勝 | |
| 成年女子 | 1　回　戦 | 準々決勝 | 準　決　勝 | 決　　勝 | |
| 少年男子 | 1　回　戦 | 2　回　戦 | 準々決勝 | 準　決　勝 | 決　　勝 |
| 少年女子 | 1　回　戦 | 2　回　戦 | 準々決勝 | 準　決　勝 | 決　　勝 |

**2　会　　場**　　津市　（成年男子）　津市産業・スポーツセンター（サオリーナ）
津市久居体育館
（成年女子）　津市産業・スポーツセンター（サオリーナ）
津市安濃中央総合公園内体育館
（少年男子・少年女子）
津市産業・スポーツセンター（サオリーナ）

**3　種別及び参加人員**

| 種　　別 | 監　　督 | 選　　手 | 参加都道府県 | 小　　計 | 合計（人） |
|---|---|---|---|---|---|
| 成年男子 | 1 | 12 | 16 | 208 | 1,024 |
| 成年女子 | 1 | 11 | 16 | 192 | |
| 少年男子 | 1 | 12 | 24 | 312 | |
| 少年女子 | 1 | 12 | 24 | 312 | |

1.　成年男女において選手と監督は兼任できる。
2.　選手の人数は最大12名とする。

**4　競技上の規程及び方法**

(1)　競技規則は、現行の公益財団法人日本バスケットボール協会競技規則による。
(2)　各種別とも都道府県対抗トーナメント方式とし、3位以降の決定戦は行わない。
(3)　試合時間は、全種別とも下表のとおりとする。

| 前　　半 | | | 休憩 | 後　　半 | | |
|---|---|---|---|---|---|---|
| 第1クォーター | 休憩 | 第2クォーター | | 第3クォーター | 休憩 | 第4クォーター |
| 10分 | 2分 | 10分 | 10分 | 10分 | 2分 | 10分 |

(4)　ユニフォームに関しては、公益財団法人日本バスケットボール協会が定めるユニフォーム規則による。
ア　参加チームは、濃淡2色のユニフォームを用意しなければならない。
イ　ユニフォームの前面にユニフォームの色と異なり、明確に識別できる単色の文字で都道府県名を付けなければならない。

都道府県名における縁取りおよび文字の大きさについては、公益財団法人日本バスケットボール協会が定めるユニフォーム規則に則る。

ウ　ユニフォームの番号は、０、00 および１から 99 までとする。

ユニフォームの前面（都道府県名の下部）と背面にはユニフォームの色と異なり、明確に識別できる単色番号を付ける。また、チーム内で異なるプレーヤーが同じ番号を用いてはならない。番号についての縁取りおよび文字の大きさについては、公益財団法人日本バスケットボール協会が定めるユニフォーム規則の別表１に則る。

エ　その他、ユニフォームに付けることが出来るものの詳細については、公益財団法人日本バスケットボール協会が定めるユニフォーム規則の別表２に則る。

オ　ユニフォームは、会社名、クラブ名、学校名は必ず完全に見えないように被覆のこと。また、大会参加時に着用するトレーニングウェア（上下）においても同様とする。

## ５　予選方法

(1)　各都道府県は、種別ごとに都道府県大会を実施し、ブロック大会及び本大会に出場する代表チームを決定する。

(2)　各ブロック大会を主管する都道府県バスケットボール協会は、本大会実施要項に準じてブロック大会を実施し、本大会に出場する代表を決定する。

(3)　各ブロック大会を主管する都道府県バスケットボール協会は、当該ブロック大会の日程及び会場について、2021 年５月 25 日（月）までに公益財団法人日本バスケットボール協会に報告すること。

(4)　各ブロック大会区分及びその代表チーム数は次表のとおりとする。

| ブロック名 | 都　道　府　県　名 | 成年男子 | 成年女子 | 少年男子 | 少年女子 |
|---|---|---|---|---|---|
| 北海道 | 北海道 | 1 | 1 | 1 | 1 |
| 東　北 | 青森、岩手、宮城、秋田、山形、福島 | 2 | 2 | 3 | 3 |
| 関　東 | 茨城、栃木、群馬、埼玉、千葉、東京、神奈川、山梨 | 2 | 2 | 4 | 4 |
| 北信越 | 新潟、長野、富山、石川、福井 | 2 | 2 | 2 | 2 |
| 東　海 | 静岡、愛知、岐阜 | 1 | 1 | 2 | 2 |
| 近　畿 | 滋賀、京都、大阪、兵庫、奈良、和歌山 | 2 | 2 | 3 | 3 |
| 中　国 | 鳥取、島根、岡山、広島、山口 | 2 | 2 | 2 | 2 |
| 四　国 | 香川、徳島、愛媛、高知 | 1 | 1 | 2 | 2 |
| 九　州 | 福岡、佐賀、長崎、熊本、大分、宮崎、鹿児島、沖縄 | 2 | 2 | 4 | 4 |
| 開催県 | 三重 | 1 | 1 | 1 | 1 |
| | 計 | 16 | 16 | 24 | 24 |

(5)　各都道府県バスケットボール協会は、ブロック大会参加申込み時に全種別について、各種別 24 名まで選手（予備登録選手を含む）を登録すること。

なお、本大会参加申込み時の選手（予備登録選手を含む）については、ブロック大会参加申込み時からの追加を認めない。また、ブロック大会において予備登録選手と変更された選手は、本大会の参加にあたり予備登録選手と同じ扱いとする。

## ６　参加資格、所属都道府県及び選手の年齢基準

総則５に定めるもののほか、次による。

(1)　各都道府県協会の成年男子・女子、少年男子・女子のチームは、単独、補強、選抜のうち、いずれかの方法により編成すること。

(2)　成年男子・女子、少年男子・女子の選手(予備登録選手を含む)は、公益財団法人日本バスケットボール協会定款第 51 条に基づき制定された「JBA 基本規定 第２節 登録 第 101 条〔選手登録の義務〕」に定める登録選手が参加できる。

(3)　成年男子

ア　2004 年 12 月 31 日以前に生まれたものが参加できる。

イ　登録選手は、12 名とする。

ウ　早生まれを除く高校２年生及び高校３年生は、成年男子種別で出場できる。

エ　早生まれを除く高校２年生及び高校３年生のみの編成は不可とする。

オ　早生まれを除く高校２年生及び高校３年生の登録できる人数は、５名以内とする。

カ　早生まれを除く高校２年生及び高校３年生のオンコートの人数や出場を必須にするといった制限は加えない。

(4)　成年女子

ア　2004 年 12 月 31 日以前に生まれたものが参加できる。

イ　登録選手は、11 名とする。

ウ　早生まれを除く高校２年生及び高校３年生は、成年女子種別で出場できる。

エ　早生まれを除く高校２年生及び高校３年生のみの編成は不可とする。

オ　早生まれを除く高校２年生及び高校３年生の登録できる人数は、５名以内とする。

カ　早生まれを除く高校２年生及び高校３年生のオンコートの人数や出場を必須にするといった制限は加えない。

※　早生まれの高校２年生とは、誕生月日が１月１日～４月１日を指す。年齢 16 歳以下が基準となる。

※　成年男子・女子ともに選手の人数は最大 12 名とする。

※　成年男子・女子ともに、「大学の所在地」は、所属都道府県の条件には当てはまらない。従って、「大学の所在地」を根拠とした都道府県よりの参加はできない。

(5)　少年男子、少年女子

ア　早生まれの高校２年生及び高校１年生、中学３年生が出場できる。

イ　登録選手は、早生まれの高校２年生及び高校１年生、中学３年生で構成し、合計 12 名とする。

ウ　中学３年生の出場は、１名以上が望ましい。

※　早生まれの高校２年生とは、誕生月日が１月１日～４月１日を指す。年齢 16 歳以下が基準となる。

(6)　外国籍競技者の参加

成年男子・女子、少年男子・女子種別について、総則５(1)アに定める日本国籍を有しない者の参加については、以下のとおりとする。

総則５(1)ア(ｱ)を除いた、(ｲ)(ｳ)に規定される選手については

ア　成年男子・女子

(ｱ)　成年種別の選手の参加は１名までとする。

(ｲ)　早生まれを除く高校２年生及び高校３年生の選手を参加させることができる。

イ　少年男子・女子

(ｱ)　少年種別の選手の参加は２名までとし、オンコートは１名までとする。

(ｲ)　総則５(1)ア(ｱ)(ｲ)に定める早生まれの高校２年生及び高校１年生、中学３年生の選手を参加させることができる。

(7)　参加申し込み後の変更について

ア　本大会に参加する選手は、原則としてブロック大会に出場した選手とし、変更は認められない。なお、選手の変更については、疾病、傷害、その他特別な場合のみ、予備登録選手からの変更を認めるものとし、証明する書類（医師の診断書等）を添付し、手続きすること。なお、診断書とは、医師が、傷病名・障害名・医師の所見・治療の経緯や現症、結果などが記載されている証明書であり、実際に診察にあたった医師と歯科医師のみが発行できるものである。（医師法第 19 条２項による）

変更手続きについては、代表者会議開始までに手続きを完了すること。（代表者会議後の変更は認めない）

イ　エントリー変更をした場合は、その選手に限りユニフォーム番号の変更を認める。

ウ　少年男子・女子種別における、中学３年生の選手については、24 名の選手（予備登録含む）に入れておくことを前提とし、その中で、全国中学校総合体育大会／第 51 回全国中学校バスケットボール大会（予選含む）に出場した者に関しては予選大会に出場しなくても本大会に参加できる。

(8)　監督について

全種別の監督は、公益財団法人日本バスケットボール協会公認コーチライセンスに基づくＪＢＡ公認Ｓ級コーチ、ＪＢＡ公認Ａ級コーチ（日本スポーツ協会公認コーチ４）、ＪＢＡ公認Ｂ級コーチ（日本スポーツ協会公認コーチ３）、ＪＢＡ公認Ｃ級コーチ（日本スポーツ協会公認コーチ２／日本スポーツ協会公認コーチ１）いずれかを有する者とする。

※　監督の変更について

本大会に出場する監督は、原則としてブロック大会時と同様の監督とするが、疾病、傷害、その他特別な場合のみ変更を認めるものとし、証明する書類（医師の診断書等）を添付し、手続きをすること。変更手続きについては代表者会議開始までに手続きを完了すること。急遽、コーチ資格者が不在となる場合は、別途ＪＢＡが定める〈コーチ資格者が不在となった場合の対応〉を適用する。

※　コーチ登録証の携帯について

ベンチで指揮を執る者は、試合前、ＴＯにてサインをする際、必ずコーチ登録証を提示すること。また、試合中は、コーチ登録証を公益財団法人日本バスケットボール協会指定のネックストラップを使用し、首から下げておくこと。

## 7　総合成績決定方法

男女総合成績（天皇杯得点）及び女子総合成績（皇后杯得点）は、競技得点と参加得点の合計とし、その得点の多い都道府県順に第１位から第８位までを決定する。

ただし、同点の場合は、その順位を共有し、次の順位を欠位とする。

(1)　競技得点

| 天皇杯対象種別 | 皇后杯対象種別 | 競　技　得　点 |
|---|---|---|
| 成　年　男　子<br>成　年　女　子<br>少　年　男　子<br>少　年　女　子 | 成　年　女　子<br>少　年　女　子 | 各種別とも１位 40 点、２位 35 点、３位(２チーム)各 27.5 点、５位(４チーム)各 12.5 点の競技得点を与える。 |

(2)　参加得点

大会(ブロック大会を含む)に参加した都道府県に 10 点を与える。ただし、ブロック大会で本大会の出場権を獲得しながら、本大会に参加しなかった場合は与えない。

## ８　表　　彰

(1)　男女総合成績及び女子総合成績の第１位から第８位までの都道府県に、表彰状を授与する。

(2)　男女総合成績第１位の都道府県に、大会会長トロフィーを授与する。

(3)　各種別の第１位から第５位（４チーム）までに、賞状を授与する。

## ９　参加申込み方法

総則８に定めるもののほか、次による。

(1)　所定の Web ページ(国民体育大会参加申込受付窓口)へアクセスし、必要項目を入力の上、所属都道府県体育・スポーツ協会を通じて、2021 年９月２日（木）までに申込み手続きを完了すること。

(2)　締切期限以降は、所定の Web ページ（国民体育大会参加申込受付窓口）へアクセスできなくなるので、締切期限を厳守すること。

(3)　各ブロック大会を主管する都道府県バスケットボール協会は、予選会成績表を各種別２通作成し、各予選会終了後、５日以内に次の宛先にそれぞれ送付すること。

〔予選会成績表記載事項〕

ア　予選会担当都道府県協会名
イ　予選会開催期日
ウ　予選会開催場所
エ　参加チーム数
オ　参加チーム名
カ　予選会成績記録（１回戦から各クォーターの得点記録を全部記録すること。）
キ　本大会に出場する代表チーム名
ク　その他の特記事項

| | 提　出　先 | 必要書類 |
|---|---|---|
| ① | 〒112-0004　東京都文京区後楽一丁目７番 27 号　後楽鹿島ビル６階<br>公益財団法人日本バスケットボール協会<br>TEL 03-4415-2020　FAX 03-4415-2021 | ・予選会成績表<br>（全種別） |
| ② | 〒514-0056　三重県津市北河路町 19 番地１　メッセウイング・みえ２階<br>三重とこわか国体･三重とこわか大会津市実行委員会事務局<br>（津市国体・障害者スポーツ大会推進局競技運営課）<br>TEL 059-229-3610　FAX 059-229-3260 | ・予選会成績表<br>（全種別） |

(4)　参加申込み締切後の変更は、疾病、傷害等の特別な場合のみ認めるものとし、その取り扱いについては次のとおりとする。

ア　提出期限　　代表者会議開始まで

イ　提 出 先

| | |
|---|---|
| ① | 〒112-0004　東京都文京区後楽一丁目７番 27 号　後楽鹿島ビル６階<br>公益財団法人日本バスケットボール協会<br>TEL 03-4415-2020　FAX 03-4415-2021 |
| ② | 〒514-0004　三重県津市栄町一丁目 891 番　合同ビル４階<br>三重とこわか国体・三重とこわか大会実行委員会事務局<br>(三重県地域連携部国体・全国障害者スポーツ大会局　競技・式典課　競技班)<br>TEL 059-224-2750　FAX 059-224-2075 |
| ③ | 〒514-0056　三重県津市北河路町 19 番地１　メッセウイング・みえ２階<br>三重とこわか国体・三重とこわか大会津市実行委員会事務局<br>(津市国体・障害者スポーツ大会推進局競技運営課)<br>TEL 059-229-3610　FAX 059-229-3260 |

なお、公益財団法人日本スポーツ協会に対しては、上記への提出後、別途、所定の手続きにより、参加申込み情報を修正すること。

## 10　そ の 他

(1)　組合せ抽選会

日　時　　2021 年９月７日（火）　午後１時

場　所　　公益財団法人日本バスケットボール協会　会議室

〒112-0004　東京都文京区後楽一丁目７番 27 号　後楽鹿島ビル６階

TEL 03-4415-2020　FAX 03-4415-2021

(2)　代表者会議

(全種別)

日　時　　2021 年９月 25 日（土）　午後２時 30 分

場　所　　アスト津４階　アストホール

〒514-0009　三重県津市羽所町 700 番地

TEL 059-222-2525　FAX059-222-2526

(3)　審判会議

(全種別)

日　時　　2021 年９月 25 日（土）　午後４時

場　所　　アスト津４階　アストホール

〒514-0009　三重県津市羽所町 700 番地

TEL 059-222-2525　FAX059-222-2526

(4)　総合表彰式

日　時　　2021 年９月 30 日（木）　少年男子決勝戦終了後

場　所　　津市産業・スポーツセンター（サオリーナ）

〒514-0056　三重県津市北河路町 19 番地１

TEL 059-223-4655　FAX 029-223-4656

# 〔11〕レスリング競技

**1　期　　日**　　2021 年９月 11 日（土）から９月 14 日（火）まで（４日間）

| 種別 | 種　　目 | ９月 11 日（土） | ９月 12 日（日） | ９月 13 日（月） | ９月 14 日（火） |
|---|---|---|---|---|---|
| 成年男子 | フリースタイル | １・２回戦 | 準々・準決勝<br>決　　勝 | | |
| | グレコローマンスタイル | | | １・２回戦<br>準々決勝 | 準　決　勝<br>決　　勝 |
| 女子 | フリースタイル | １・２・３回戦 | 準々・準決勝<br>決　　勝 | | |
| 少年男子 | フリースタイル | １・２回戦 | 準々・準決勝<br>決　　勝 | | |
| | グレコローマンスタイル | | | １・２回戦<br>準々決勝 | 準　決　勝<br>決　　勝 |

（注）試合進行日程の詳細については、監督会議において発表する。

**2　会　　場**　　津市　　津市産業・スポーツセンター（サオリーナ）

**3　種別（種目）及び参加人員**

| 種　　別 | 種　　目 | 監督 | 選　手 | 参加都道府県 | 小　計 | 合　計（人） |
|---|---|---|---|---|---|---|
| 成年男子 | フリースタイル | 1 | 6 | 47 | 423 | 799 |
| | グレコローマンスタイル | | | | | |
| 女　　子 | フリースタイル | | 2 | 47 | | |
| 少年男子 | フリースタイル | 1 | 7 | 47 | 376 | |
| | グレコローマンスタイル | | | | | |

（注）成年男子と女子の監督は兼任するものとする。

**4　競技上の規程及び方法**

(1)　ルール

2021 年度公益財団法人日本レスリング協会のルールによる。ただし、一部国体ルールを適用する。

(2)　試合の方法及び順位の決定

フリースタイル、グレコローマンスタイルともクラスごとのトーナメント方式とし、順位の決定は次による。ただし、エントリーが３名のクラスはリーグ戦とする。各クラスとも３位決定戦は行わない。そのため３位は２名とし、４位は欠位とする。

(3)　試合時間は、成年男子、女子、少年男子ともに３分間２ピリオドとする。

(4)　都道府県以外の表示を添付したシングレットを着用することはできない。

(5)　選手は、赤及び青のシングレット各１着携行のこと。

ア　シングレットの前面及び背面に、都道府県名を漢字(書体は自由)で表示する。

イ　前面の一文字の大きさは、５～７×５～７㎝、背面の一文字の大きさは、７～10×７～10cm とする。

ウ　取付方法は、シングレットに直に圧着又は、直接刺繍すること。

上記の表示のない選手は、試合に出場することができない。

(6)　組合せの決定

成年男子、女子、少年男子とも各クラスの組合せは抽選により決定する。この抽選は、公益財団法人日本レスリング協会の責任のもとに実施する。

ア　抽選日時　　2021 年８月 31 日（火）　午後２時から

イ　抽選場所　　〒160-0013　東京都新宿区霞ヶ丘町４番２号

JAPAN SPORT OLYMPIC SQUARE 内会議室

(7)　試合前の計量

ア　出場選手は、所定の計量会場で定められた時間内に、メディカルチェック・計量を受け、合格しなければならない。メディカルチェックは、９月 11 日（土）及び９月 13 日（月）の計量前の午前８時から順次行う。（出場選手は、計量前にメディカルチェックを必ず受けて計量を行うこと。）

| 出　場　選　手 | 計　量　時　間 |
|---|---|
| 男子・女子フリースタイル出場選手 | ９月 11 日(土)午前８時 00 分から８時 30 分まで |
| 上記種別準々決勝出場選手 | ９月 12 日(日)午前８時 00 分から８時 15 分まで |
| 男子グレコローマンスタイル出場選手 | ９月 13 日(月)午前８時 00 分から８時 30 分まで |
| 上記種別準決勝出場選手 | ９月 14 日(火)午前８時 00 分から８時 15 分まで |

（注）計量は、各スタイル１日目・２日目はともに、リミットとする。

イ　計量を受ける選手は、本人の顔写真（４㎝×４㎝）を貼付した計量カードを携行し、計量の際、所定の欄に計量委員から署名を受けるものとする。計量カード以外の身分証明書は、一切代用できない。

ウ　計量時間を変更する場合は、事前に通知し監督会議で確認する。

エ　各スタイルとも計量の際は、計量カードに刻印を受け、計量開始時刻には所定の計量台前に全員整列して待機しなければならない。

オ　計量場所その他詳細については、監督会議において確認する。

(8)　クラス

ア　成年男子

＜フリースタイル＞

57 kg、61 kg、65 kg、74 kg、86 kg、97 kg、125 kgの７クラスとする。

ただし、57 kg級の下限は 50 kg、125 kg級の下限は 97 kgとする。

＜グレコローマンスタイル＞

60 kg、67 kg、72 kg、77 kg、87 kg、97 kg、130 kgの７クラスとする。

ただし、60 kg級の下限は 55 kg、130 kg級の下限は 97 kgとする。

イ　女子＜フリースタイル＞

53kg、62 kg級の２クラスとする。

ただし、53 kg級の下限は 48kg、62 kg級の下限は 59 kgとする。

ウ　少年男子

51 kg、55 kg、60 kg、65 kg、71 kg、80 kg、92kg、125 kgの８クラスとする。

ただし、51 kg級の下限は 45 kg、125 kg級の下限は 92 kgとする。

(9)　チームの構成

ア　人　員

(ｱ)　成年男子１チームの人員は、監督１名、選手６名以内とする。

(ｲ)　女子１チームの人員は、監督１名、選手２名以内とする。

(ｳ)　少年男子１チームの人員は、監督１名、選手７名以内とする。

※　成年男子と女子の監督は兼任するものとする。

イ　クラスの選定

男子種別の１チームの選手は、スタイルに関係なく、すべて異なったクラスに出場しなければならない。

ただし、成年男子においては、フリースタイル・グレコローマンスタイルともに軽いクラスから順に同クラスとみなす。

(例)フリースタイル 57 kgに出場した場合、グレコローマンスタイル 60 kgに出場できない。

ウ　スタイルの選択

男子種別の１チームの申込みが１名の場合は、フリースタイルまたはグレコローマンスタイルとするが、２名以上の申込みの場合は、同一スタイルのみに出場することができず、その選択は次の割合による。

| 申込人員 | 男子フリー | 男子グレコ | 摘　　要 |
|---|---|---|---|
| 2 | 1 | 1 | |
| 3 | 2～1 | 1～2 | F－2、G－1かF－1、G－2 |
| 4 | 2 | 2 | |
| 5 | 3～2 | 2～3 | F－3、G－2かF－2、G－3 |
| 6 | 4～2 | 2～4 | F－4、G－2かF－2、G－4又はF－3、G－3 |
| 7 | 4～3 | 3～4 | F－4、G－3かF－3、G－4 |

| 申込人員 | 女子フリー | 摘　　要 |
|---|---|---|
| 2 | 2 | |

エ　計量失格、試合前の棄権等、マット上に最初から上がれない選手は、棄権負けではなく、不戦負けとして取扱い、競技得点の対象としない。

オ　試合の中止

１クラスの申込み人員が１名のみの場合及び計量にパスした選手が１名のみの場合は、そのクラスの試合は中止し、そのクラスは競技得点対象外とする。

## 5　予選方法

(1)　各都道府県の計画により行う。

(2)　2021 年度公益財団法人日本レスリング協会に登録した者。

## ６　参加資格、所属都道府県及び選手の年齢基準

総則５に定めるもののほか、次による。

(1)　2021 年度公益財団法人日本レスリング協会に登録した者。

(2)　公益財団法人日本レスリング協会の段位（監督及び成年男子は３段以上、少年男子及び女子は初段以上、女子は少年種別年齢に該当する者は初段以上、成年種別年齢に該当する者は３段以上）を有する者。

(3)　女子種別に参加する者は、2006 年４月１日以前に生まれた者。

(4)　少年男子に参加できる選手には、2006 年４月２日から 2006 年 12 月 31 日までの間に生まれた者を含むものとする。ただし、参加できる種目はフリースタイルのみとする。当該選手の参加にあたり、各都道府県レスリング協会は、責任をもって選手選考すること。

参加を希望する選手は、都道府県レスリング協会に事前に承認を得て、保護者・指導者同意書及び医師診断書を都道府県大会参加申込時に提出する。参加の可否は、各都道府県の「公益財団法人日本スポーツ協会公認スポーツドクター（注１）」を受診し「治療中もしくは現存する外傷・障害・内科的疾患がない」ことを条件とする。なお、都道府県大会及び本大会に参加した選手は、各大会終了後２週間以内に各大会期間中の外傷・障害・健康調査票を公益財団法人日本レスリング協会スポーツ医科学委員会に提出すること。（開封厳禁）

（注１）公益財団法人日本スポーツ協会ホームページの「スポーツドクター検索」から検索を行うか、所属都道府県体育・スポーツ協会へ問い合わせること。
URL：https://www.japan-sports.or.jp/coach/DoctorSearch/tabid75.html

(5)　選手と監督の兼任はできない。

(6)　成年男子と少年男子の監督は兼任できない。ただし、成年男子の監督は、女子の監督を兼任する。

(7)　監督は、公益財団法人日本スポーツ協会公認スポーツ指導者制度に基づく、公認レスリングコーチ１、公認レスリングコーチ２、公認レスリングコーチ３、公認レスリングコーチ４のいずれかの資格を有していること。

## ７　総合成績決定方法

男女総合成績（天皇杯得点）及び女子総合成績（皇后杯得点）は、競技得点と参加得点の合計とし、その得点の多い都道府県順に順位を決定する。

ただし、同点の場合は、その順位を共有し、次の順位を欠位とする。

(1)　競技得点

| 天皇杯対象種別 | 皇后杯対象種別 | 競　技　得　点 |
|---|---|---|
| 成　年　男　子<br>女　　子<br>少　年　男　子 | 女　　子 | 各種別・各種目の各クラスとも１位８点、２位７点、３位（２名）各 5.5 点、５位（４名）各 2.5 点の競技得点を与える。 |

(2)　参加得点

大会に参加した都道府県に 10 点を与える。

## ８　表　　彰

(1)　男女総合成績及び女子総合成績の第１位から第８位までの都道府県に、表彰状を授与する。

(2)　男女総合成績第１位の都道府県に、大会会長トロフィーを授与する。

(3)　各種目の各クラスの第１位から第５位までの選手に、賞状を授与する。

(4)　表彰は、次のとおり行う。

ア　クラスの表彰は、各種目の試合終了後に行う。

イ　男女総合成績の表彰は、表彰式において行う。

ウ　女子総合成績の表彰は、表彰式において行う。

## ９　参加申込み方法

(1)　所定の Web ページ（国民体育大会参加申込受付窓口）へアクセスし、必要項目を入力の上、所属都道府県体育・スポーツ協会を通じて、2021 年８月 26 日(木)までに申込手続きを完了すること。

(2)　締切期限以降は、所定の Web ページ（国民体育大会参加申込受付窓口）へアクセスできなくなるので、締切期限を厳守すること。

(3)　少年男子に参加できる選手には、2006 年４月２日から 2006 年 12 月 31 日までの間に生まれた者を含むものとする。ただし、参加できる種目はフリースタイルのみとする。

　また、当該選手の参加については、公益財団法人日本スポーツ協会公認ドクターが認定したものに限る。

　なお、都道府県大会及び本大会に参加した選手は、下記の提出書類を各大会終了後２週間以内に公益財団法人日本レスリング協会スポーツ医科学委員会に提出すること（開封厳禁）。

| 提出書類 | 提出締切 |
|---|---|
| 保護者・指導者同意書及び医師の診断書の写し | 2021 年５月 14 日（金）必着 |
| 大会期間中の外傷・障害・健康調査票 | 各大会終了後２週間以内 |

※　提出書類は、公益財団法人日本レスリング協会ホームページから統一フォームを印刷する。

※　事前審査において、参加資格を得た選手は、申請したフリースタイルの階級で各都道府県大会に参加すること。また、本大会には、各都道府県大会のフリースタイルの階級で参加すること。変更した場合には、参加できない。

【提 出 先】　〒160-0013　東京都新宿区霞ヶ丘町４番２号 JAPAN SPORT OLYMPIC SQUARE
公益財団法人日本レスリング協会　スポーツ医科学委員会
TEL 03-5843-0358　FAX 03-5843－0359

(4)　正副選手の交代は、正選手が負傷等正当な理由により出場不可能になった場合のみ、2021 年９月 10 日(金)及び９月 12 日（日）の監督会議の議決により許可するものとする。なお、当該選手の監督は、所定の参加選手交代（変更）届に添えて、医師の診断書を提出しなければならない。

【提 出 先】

ア　〒160-0013　東京都新宿区霞ヶ丘町４番２号　JAPAN SPORT OLYMPIC SQUARE
公益財団法人日本レスリング協会
TEL 03-5843-0358　FAX 03-5843-0359

イ　〒514-0004　三重県津市栄町一丁目 891　合同ビル４階
三重とこわか国体・三重とこわか大会実行委員会事務局
（三重県地域連携部国体・全国障害者スポーツ大会局
競技・式典課　競技班）
TEL 059-224-2750　FAX 059-224-2075

ウ　〒514-0056　三重県津市北河路町 19 番地１　メッセウイング・みえ２階
三重とこわか国体・三重とこわか大会津市実行委員会事務局
（津市国体・障害者スポーツ大会推進局　競技運営課）
TEL 059-229-3610　FAX 059-229-3260

(5)　前項の場合、公益財団法人日本スポーツ協会に対しては、大会終了後、別途所定の手続きにより参加申込情報を修正すること。

(6)　成年男子、女子、少年男子とも１クラス正副２名の選手を申し込むことができる。ただし、同一クラスに申し込む正副選手は、同一スタイルでなければならない。また、同じ選手を他の種目及びクラスに申し込むことはできない。

(7)　同一クラスの正副選手２名を開催地に派遣できない。

(8)　申込み以外の選手の出場は認めない。

(9)　申込み締切後の選手の種目及びクラスの変更は認めない。

## 10　参加上の注意

(1)　選手は、計量カードに必要な顔写真（４㎝×４㎝）１葉を携行のこと。

(2)　選手は、計量前に爪を短く切っておくこと。

(3)　マットサイドにおけるセコンド２名は、トレーニング服を着用しなければならない。ただし、各都道府県の監督の正式ユニフォームは可とする。

## 11　そ の 他

(1)　監督会議

日　時　2021 年９月 10 日（金）　午後３時
2021 年９月 12 日（日）　全国連絡会終了後（グレコローマンスタイル）

場　所　津市産業・スポーツセンター（メッセウイング・みえ）２階　大研修室
〒514-0056　三重県津市北河路町 19 番地１
TEL　059-229-3610　FAX 059-229-3260

(2)　審判会議

日　時　2021 年９月 10 日（金）　午後４時

場　所　津市産業・スポーツセンター（メッセウイング・みえ）２階　大研修室
〒514-0056　三重県津市北河路町 19 番地１
TEL 059-229-3610　FAX 059-229-3260

(3)　全国連絡会

日　時　2021 年９月 12 日（日）　フリー表彰終了後

場　所　津市産業・スポーツセンター（メッセウイング・みえ）
〒514-0056　三重県津市北河路町 19 番地１
TEL 059-229-3610　FAX 059-229-3260

(4)　男女総合表彰式・女子総合表彰式

日　時　　2021 年 9 月 14 日（火）　全競技終了後

場　所　　津市産業・スポーツセンター（サオリーナ）

〒514-0056　三重県津市北河路町 19 番地 1

TEL 059-229-3610　FAX 059-229-3260

(5)　問い合わせ先

名　称　　三重とこわか国体・三重とこわか大会津市実行委員会事務局

津市国体・障害者スポーツ大会推進局　競技運営課

住　所　　〒514-0056　三重県津市北河路町 19 番地 1　メッセウイング・みえ 2 階

TEL 059-229-3610　FAX 059-229-3260

# 〔12〕セーリング競技

１　期　　日　　2021年９月26日（日）から９月29日（水）まで（４日間）

［ 計測　９月24日（金）・ 25日（土）、トライアルレース　９月25日（土）］

| 月　　日 | 時　　間 | 内　　容 |
|---|---|---|
| ９月24日（金） | ９:00～17:00 | 計　　測（津ヨットハーバー） |
| ９月25日（土） | ８:30～11:30 | 計測予備日（津ヨットハーバー） |
| | 17:00～18:00 | 監督会議（津ヨットハーバー） |

| 月　日 | スタート時　刻 | A海面 | | スタート時　刻 | B海面 | |
|---|---|---|---|---|---|---|
| ９月 25 日（土） | 11:00 | 少年男子４２０級 | トライアルレース | 11:10 | 少年男子レーザーラジアル級 | トライアルレース |
| | 11:07 | 少年女子４２０級 | トライアルレース | 11:17 | 少年女子レーザーラジアル級 | トライアルレース |
| | 13:00 | 成年男子４７０級 | トライアルレース | 11:24 | 成年女子レーザーラジアル級 | トライアルレース |
| | 13:07 | 成年女子セーリングスピリッツ級 | トライアルレース | 13:10 | 成年男子国体ウインドサーフィン級 | トライアルレース |
| | 13:14 | 成年男子レーザー級 | トライアルレース | 13:17 | 成年女子国体ウインドサーフィン級 | トライアルレース |
| ９月 26 日（日） | ９:30 | 少年男子４２０級 | 第１レース | ９:40 | 少年男子レーザーラジアル級 | 第１レース |
| | ９:37 | 少年女子４２０級 | 第１レース | ９:47 | 少年女子レーザーラジアル級 | 第１レース |
| | 引続き | 少年男子４２０級 | 第２レース | 引続き | 少年男子レーザーラジアル級 | 第２レース |
| | | 少年女子４２０級 | 第２レース | | 少年女子レーザーラジアル級 | 第２レース |
| | 13:30 | 成年男子４７０級 | 第１レース | 12:10 | 成年女子レーザーラジアル級 | 第１レース |
| | 13:37 | 成年女子セーリングスピリッツ級 | 第１レース | 引続き | 成年女子レーザーラジアル級 | 第２レース |
| | 13:44 | 成年男子レーザー級 | 第１レース | | | |
| | 引続き | 成年男子４７０級 | 第２レース | 14:40 | 成年男子国体ウインドサーフィン級 | 第１レース |
| | | 成年女子セーリングスピリッツ級 | 第２レース | 14:47 | 成年女子国体ウインドサーフィン級 | 第１レース |
| | | 成年男子レーザー級 | 第２レース | 引続き | 成年男子国体ウインドサーフィン級 | 第２レース |
| | | | | | 成年女子国体ウインドサーフィン級 | 第２レース |
| ９月 27 日（月） | ９:30 | 成年男子４７０級 | 第３レース | ９:40 | 成年女子レーザーラジアル級 | 第３レース |
| | ９:37 | 成年女子セーリングスピリッツ級 | 第３レース | 引続き | 成年女子レーザーラジアル級 | 第４レース |
| | ９:44 | 成年男子レーザー級 | 第３レース | | | |
| | 引続き | 成年男子４７０級 | 第４レース | 12:10 | 少年男子レーザーラジアル級 | 第３レース |
| | | 成年女子セーリングスピリッツ級 | 第４レース | 12:17 | 少年女子レーザーラジアル級 | 第３レース |
| | | 成年男子レーザー級 | 第４レース | 引続き | 少年男子レーザーラジアル級 | 第４レース |
| | | | | | 少年女子レーザーラジアル級 | 第４レース |
| | 13:30 | 少年男子４２０級 | 第３レース | 14:40 | 成年男子国体ウインドサーフィン級 | 第３レース |
| | 13:37 | 少年女子４２０級 | 第３レース | 14:47 | 成年女子国体ウインドサーフィン級 | 第３レース |
| | 引続き | 少年男子４２０級 | 第４レース | 引続き | 成年男子国体ウインドサーフィン級 | 第４レース |
| | | 少年女子４２０級 | 第４レース | | 成年女子国体ウインドサーフィン級 | 第４レース |
| ９月 28 日（火） | ９:30 | 少年男子４２０級 | 第５レース | ９:40 | 少年男子レーザーラジアル級 | 第５レース |
| | ９:37 | 少年女子４２０級 | 第５レース | ９:47 | 少年女子レーザーラジアル級 | 第５レース |
| | 12:30 | 成年男子４７０級 | 第５レース | 11:10 | 成年女子レーザーラジアル級 | 第５レース |
| | 12:37 | 成年女子セーリングスピリッツ級 | 第５レース | 引続き | 成年女子レーザーラジアル級 | 第６レース |
| | 12:44 | 成年男子レーザー級 | 第５レース | | | |
| | 引続き | 成年男子４７０級 | 第６レース | 14:10 | 成年男子国体ウインドサーフィン級 | 第５レース |
| | | 成年女子セーリングスピリッツ級 | 第６レース | 14:17 | 成年女子国体ウインドサーフィン級 | 第５レース |
| | | 成年男子レーザー級 | 第６レース | 引続き | 成年男子国体ウインドサーフィン級 | 第６レース |
| | | | | | 成年女子国体ウインドサーフィン級 | 第６レース |
| ９月 29 日（水） | ９:30 | 少年男子４２０級 | 第６レース | ９:40 | 少年男子レーザーラジアル級 | 第６レース |
| | ９:37 | 少年女子４２０級 | 第６レース | ９:47 | 少年女子レーザーラジアル級 | 第６レース |

(1)　各海面の引続き行うレースは、その前のレースの各種目終了後引続き行う。

(2)　天候等の事情により、競技日程及びレース海面は、レース委員会において変更することがある。

(3)　9月29日（水）には、11時00分より後に予告信号を発しない。

## 2　会　　場　　津市　　津ヨットハーバー

## 3　種別（種目）及び参加人員、参加規程

<table>
<tr><th>種　別</th><th>種　目</th><th>1艇当りの<br>乗員数</th><th>艇数</th><th>監督</th><th>選手</th><th>参加<br>都道府県</th><th>計<br>（人）</th></tr>
<tr><td rowspan="3">成年男子</td><td>４７０級</td><td>2</td><td>1</td><td rowspan="6">1</td><td>2</td><td rowspan="9">47</td><td rowspan="9">703</td></tr>
<tr><td>レーザー級</td><td>1</td><td>1</td><td>1</td></tr>
<tr><td>国体ウインドサーフィン級</td><td>1</td><td>1</td><td>1</td></tr>
<tr><td rowspan="3">成年女子</td><td>セーリングスピリッツ級</td><td>2</td><td>1</td><td>2</td></tr>
<tr><td>レーザーラジアル級</td><td>1</td><td>1</td><td>1</td></tr>
<tr><td>国体ウインドサーフィン級</td><td>1</td><td>1</td><td>1</td></tr>
<tr><td rowspan="2">少年男子</td><td>４２０級</td><td>2</td><td>1</td><td rowspan="4">1</td><td>2</td></tr>
<tr><td>レーザーラジアル級</td><td>1</td><td>1</td><td>1</td></tr>
<tr><td rowspan="2">少年女子</td><td>４２０級</td><td>2</td><td>1</td><td>2</td></tr>
<tr><td>レーザーラジアル級</td><td>1</td><td>1</td><td>1</td></tr>
</table>

(1)　参加人員が 703 名を超えるときは、日本セーリング連盟が調整する。

(2)　成年種別は選手が監督を兼任することができる。

(3)　各種目で使用する艇及びボードは選手の所有するもの、都道府県が所有するもの、またはチャーターしたもので、参加都道府県が持参するものとする。

会場に持ち込める各級の艇体数は、参加申込みが完了した種目の艇のみとする。

なお、各種別（種目）の計測で受付した艇及びセール等は変更／交換することはできない。ただし、損傷等によりテクニカル委員会が認めた場合を除く。

また、支援艇の持込みは参加都道府県毎に１艇とし、参加申込時に登録（記載）しなければならない。

(4)　個人用浮揚用具（ライフジャケット）に関する規程

①　体重を支えるに十分な浮力があり、体形・体重に合致したサイズ表示と浮力表示が明示されていること。

②　着用した状態でセーリング等を行うのに支障なく、かつ誤った方法で着用されないように作られたものであること。

③　通常の環境条件及び油または油性品により急激な強度劣化及び浮力変化のないものであること。

④　水中において、顔面を水面上で支持できるものであること。

⑤　浮力体の抜き取り等の改造を施したり、自作したりしたものでないこと。

⑥　クラスルールに規定がある場合はクラスルールに適合したものを使用すること。

## 4　競技上の規程及び方法

[NP]の表記は、その規則の違反は艇による抗議の根拠とならないことを意味する。

[DP]の表記は、その規則の違反に対するペナルティーをプロテスト委員会の裁量により失格より軽減することができることを意味する。

(1)　2021-2024 セーリング競技規則（以下「RRS」という。）に定義された規則を適用する。

なお、本実施要項は、RRS におけるレース公示に該当するものである。

各クラス規則のセール番号及び艇体番号の同一性に関する条項並びに個人会員登録（艇及びセール登録は除く）に関する条項は適用しない。

[NP] [DP]本大会は、公益財団法人日本スポーツ協会の「国民体育大会企業協賛に関するガイドライン」（平成 22 年 12 月 16 日制定）に基づき、日本セーリング連盟の承認を得て一切の広告を制限する。

(2)　本大会のプロテスト委員会は、RRS91(a)による。

(3)　天候その他の事情により各種目６回のレースが実施できなかった場合でも、それぞれの種目でレースが１回以上完了していれば、その種目は成立とする。

(4)　本大会の上告の権利は、RRS70.5 及び日本セーリング連盟規程 4.3 に基づきプロテスト委員会の判決をもって最終とする。

(5)　４７０級及び４２０級の各種目に使用する艇は、所定の計測証明書（艇体とセール番号が異なる場合は、それぞれの計測証明書）を持参するものとする。

４７０級及び４２０級のセールについては、基本計測を終了しクラス規則に適合していることを示すステッカー又はスタンプ及び公式計測員のサインと計測を行った日付が記載されていること。

(6)　レースに使用する艇は、クラス規則、４７０級及び４２０級は計測証明書に合致していなければならない（セーリング競技規則 78 参照）。さらに、レース前にテクニカル委員会による計測を受けるか、または、その承認を得たものに限られる。

各種目共、各レース終了後に任意に抜き取り、海上または陸上で計測を行うことがある。

(7)　計測を受けられるセールの数は、参加申込みが完了した種目につき１セットとする。

また、同一のセール番号は使用できない。

(8)　レーザー級及びレーザーラジアル級は水上にいる間は、直径６㎜、長さ５m以上のバウ・ラインをバウ・アイにつけておかなければならない。

(9)　セーリングスピリッツ級、レーザーラジアル級の艇は、マストトップに着脱可能な浮力体をとりつけてもよい。形状は球形に限り、１か所のロープで取り付けなければならない。ただし、コンディションにより付けたり外したりしてもよい。

(10)　国体ウインドサーフィン級は、１つのボードに２枚のセールの使用が許可され、マストの本数は制限しない。

(11)　レース前の計測時には、艇及びボードは乾燥した状態であること。

また、計測後の艇及びボード等は、テクニカル委員会の許可なく装備の修理及び交換をすることができない。

(12)　計測済みの艇及びボード等に、破損その他事故が生じたときは、テクニカル委員会の承認により、改めて計測を受けたものに限り、使用を許されることがある。

(13)　レース艇の損傷等については、テクニカル委員会の承認後、各都道府県の責任において対応する。

(14)　[NP] [DP]各種目のセールには、県名と県番号を付けていなければならない。県名（片面・スターボード側）は、４７０級、セーリングスピリッツ級、４２０級は１字 450 ㎜×450 ㎜で太さ 40 ㎜、国体ウインドサーフィン級、レーザー級、レーザーラジアル級は１字 380 ㎜×380 ㎜ で太さ 32 ㎜ 、県番号（両面・スターボード側上位）は、１字 270 ㎜ ×150 ㎜ で太さ 40 ㎜とし、色は黒色でほぼ一定の太さのラインで書かれたものであること。多少の寸

法誤差は認められるが、上記は最低寸法とする。

ただし、国体ウインドサーフィン級及びセーリングスピリッツ級（マイラーセール使用）のセールは、実行委員会が用意する白地のセールクロスの上に、県番号を貼付しなければならない。

または、県番号が表示してある場合はセールの裏面に白地のセールクロスを貼ってもよい。白地のセールクロスは受付時に配布する。

(15)　[NP] [DP]セール上の識別

識別マーク（ひし形）は実行委員会が用意し、受付時に配布する。識別マークを両面の同じ位置に表示しなければならない。

| 種　　別 | 種　　目 | 色 | 形　　状 |
|---|---|---|---|
| 成年女子 | 国体ウインドサーフィン級<br>レーザーラジアル級 | 赤 | 下記サイズ以上<br> 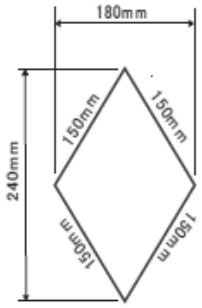 |
| 少年男子 | レーザーラジアル級 | 青 | |
| 少年女子 | ４２０級 | 赤 | 対角線の長さ最小 250mm |

(16)　[NP] [DP]選手は、乗艇する際に着用する上着（個人用浮揚用具:ライフジャケット、ハーネス、その他の衣類等）には、その背面に地色と明確に識別できうる単色の文字で所属都道府県名を付けなければならない。文字は漢字とし、１文字の大きさは縦 100mm 以上、横 80mm 以上とする。

(17)　[NP] [DP]県名、県番号及び識別マークの表示位置

表示位置は、原則として次図による。ただし、クラスや国籍を示す記号及びセール番号と重ならないこと。

１桁の県番号の場合は、２桁県番号表示位置の中間に貼り付けること。また、多少の変更は許される。（単位：mm）

**470級　県番号表示位置**

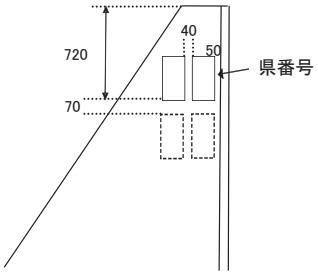


**470級 ・ セーリングスピリッツ級ダクロンセール　県名表示位置**

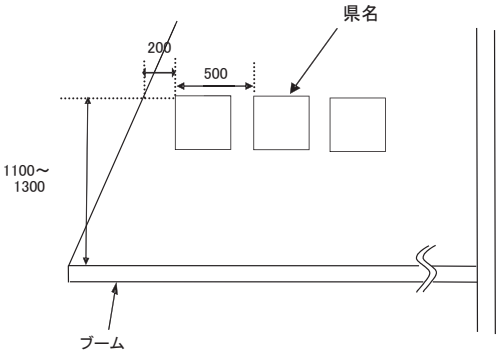

**セーリングスピリッツ級マイラーセール　県番号・県名表示位置**

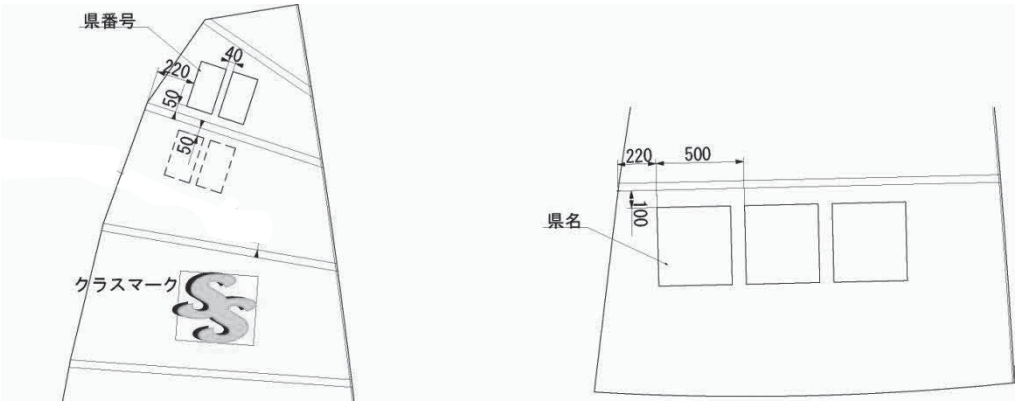


**セーリングスピリッツ級ダクロンセール　県番号表示位置**

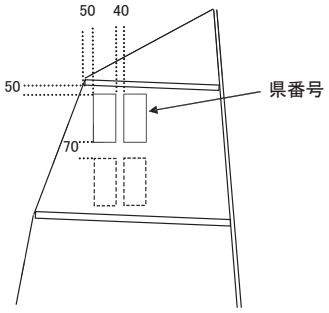


**国体ウインドサーフィン級　県番号・県名表示位置**

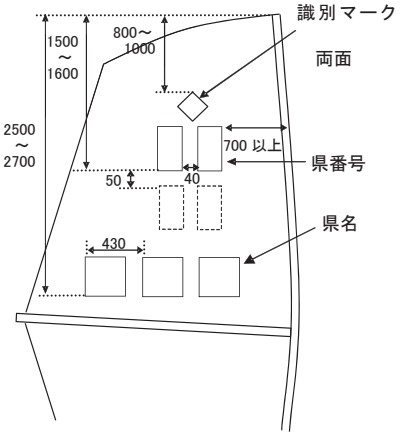


**レーザー級　県番号表示位置**

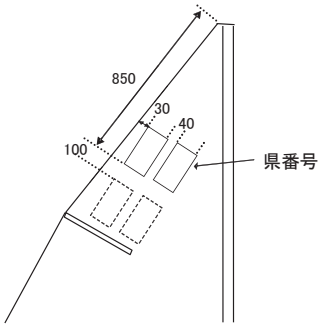


**レーザーラジアル級　県番号表示位置**

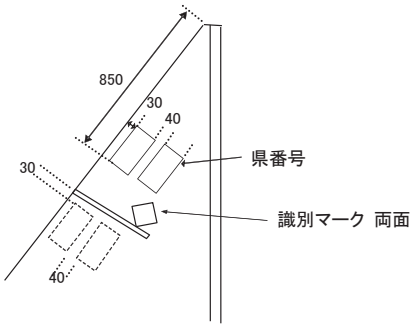


**レーザー級 ・ レーザーラジアル級　県名表示位置**

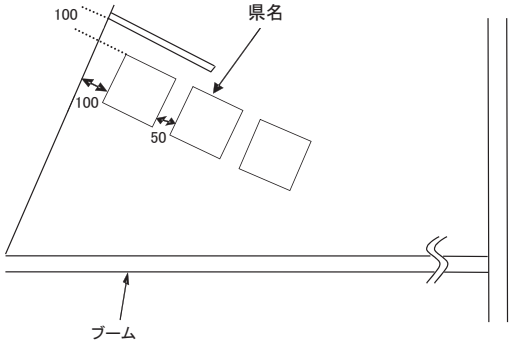


※レーザー級・レーザーラジアル級　県名表示位置
第３バテン下部に JPN が貼ってある場合は、セールナンバー（ポート側）下端と第３バテンの間に県名を貼ることができる。
（スターボード側に貼付け）

**420級 県番号表示位置**

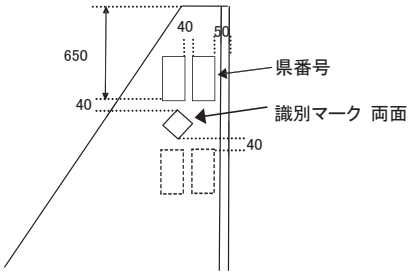


**420級 県名表示位置**

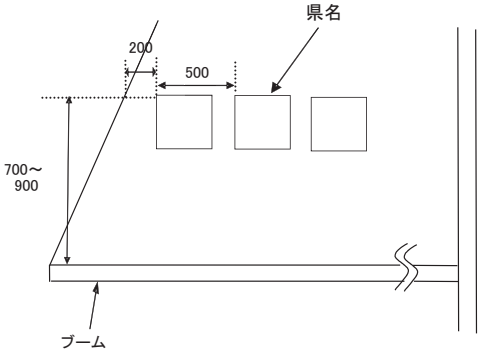


(18) 各種目のセールに付ける県番号は、下記のとおりとする。

| | | | | | | | |
|---|---|---|---|---|---|---|---|
| 1 | 北海道 | 13 | 東　京 | 25 | 滋　賀 | 37 | 徳　島 |
| 2 | 青　森 | 14 | 神奈川 | 26 | 京　都 | 38 | 愛　媛 |
| 3 | 岩　手 | 15 | 山　梨 | 27 | 大　阪 | 39 | 高　知 |
| 4 | 宮　城 | 16 | 新　潟 | 28 | 兵　庫 | 40 | 福　岡 |
| 5 | 秋　田 | 17 | 長　野 | 29 | 奈　良 | 41 | 佐　賀 |
| 6 | 山　形 | 18 | 富　山 | 30 | 和歌山 | 42 | 長　崎 |
| 7 | 福　島 | 19 | 石　川 | 31 | 鳥　取 | 43 | 熊　本 |
| 8 | 茨　城 | 20 | 福　井 | 32 | 島　根 | 44 | 大　分 |
| 9 | 栃　木 | 21 | 静　岡 | 33 | 岡　山 | 45 | 宮　崎 |
| 10 | 群　馬 | 22 | 愛　知 | 34 | 広　島 | 46 | 鹿児島 |
| 11 | 埼　玉 | 23 | 三　重 | 35 | 山　口 | 47 | 沖　縄 |
| 12 | 千　葉 | 24 | 岐　阜 | 36 | 香　川 | | |

(19) 競技者への通告は、大会 WEB サイトに設置された公式掲示板に掲示するとともに、LINE のオープンチャットで通告する。競技者はオープンチャット（以下大会 LINE グループ）へ登録しなければならない。

大会 WEB サイト　URL：https://2021kokutai-mie-sailing.com

LINE グループへの登録及びオンライン手続きについては、帆走指示書に示す。

## 5　参加資格、所属都道府県及び選手の年齢基準

(1) 総則５に定めるものとする。

なお、少年種別に参加できる選手には、2006 年４月２日から 2007 年４月１日までに生まれた中学３年生を含むものとする。

(2) 同一人の参加は、１都道府県の１種目に限る。

(3) 監督、選手は日本セーリング連盟の有効な 2021 年メンバー登録者であること。

(4) 当該種別選手は、次の有資格者であること。

成年男子・成年女子　　日本セーリング連盟バッジテスト中級４級以上、ただし、国体ウインドサーフィン級の選手は日本セーリング連盟ウインドサーフィン・バッジテスト中級以上

少年男子・少年女子　　日本セーリング連盟バッジテスト初級５級以上

(5)　選手は、World Sailing 規定 19.4(a)に従うこと。

(6)　監督は、公益財団法人日本スポーツ協会公認スポーツ指導者資格制度に基づく公認セーリングコーチ１、公認セーリングコーチ２または公認セーリングコーチ３、公認セーリングコーチ４のいずれかの資格を有する者とする。

## 6　総合成績決定方法

男女総合成績（天皇杯得点）及び女子総合成績（皇后杯得点）は、競技得点と参加得点の合計とし、その得点の多い都道府県順に第１位から第８位までを決定する。

ただし、同点の場合は、その順位を共有し、次の順位を欠位とする。

(1)　競技得点

| 天皇杯対象種別 | 皇后杯対象種別 | 競　技　得　点 |
|---|---|---|
| 成　年　男　子<br>成　年　女　子<br>少　年　男　子<br>少　年　女　子 | 成　年　女　子<br>少　年　女　子 | ４７０級、セーリングスピリッツ級及び４２０級の各種目に１位 24 点、２位 21 点、３位 18 点、４位 15 点、５位 12 点、６位９点、７位６点、８位３点の競技得点を与える。<br>レーザー級、国体ウインドサーフィン級及びレーザーラジアル級の各種目に１位８点、２位７点、３位６点、４位５点、５位４点、６位３点、７位２点、８位１点の競技得点を与える。<br>ただし、同順位の場合は、その順位を共有し、次の順位を欠位とする。なお、得点は次の順位のものを加え、当該都道府県で等分する。 |

(2)　参加得点

大会に参加した都道府県に 10 点を与える。

(3)　各種目のレース得点方法と順位

RRS 付則Ａ４低得点方式を適用する。

各種目とも成立したレースが３レース以下の場合は、艇の得点は全レースの合計得点として順位を決定する。４レース以上成立した場合は、最も悪いレースの得点を除外したレースの得点合計として順位を決定する。

(4)　参加艇数

各種目の参加艇数は、2021 年９月 24 日（金）午後３時の時点における艇数を参加艇数とする。

## 7　表　　彰

(1)　男女総合成績及び女子総合成績第１位から第８位までの都道府県に、表彰状を授与する。

(2)　男女総合成績第１位の都道府県に、大会会長トロフィーを授与する。

(3)　各種目の第１位から第８位までに、賞状を授与する。

## 8　参加申込み方法

(1)　国民体育大会参加申込システムにより、必要項目を入力の上、所属都道府県体育・スポーツ協会を通じて、2021 年８月 19 日（木）までに申込手続きを完了すること。

(2)　締切期限以降は国民体育大会参加申込システムへのアクセスができなくなるため、締切期限を厳守すること。

(3)　下記の書類は、2021年８月12日(木)までに送付すること。

| 申　込　先 | 必　要　書　類 |
|---|---|
| 公益財団法人日本セーリング連盟<br>〒160-0013<br>東京都新宿区霞ヶ丘町４番２号<br>JAPAN SPORT OLYMPIC SQUARE９階<br>TEL 03-6447-4881<br>FAX 03-6447-4882<br>E-mail:jimukyoku@jsaf.or.jp | 参加資格証明書（所定のファイルに添付）<br>1.　監督・選手は2021年日本セーリング連盟メンバーズカード（電子版）の写し<br>2.　監督は公益財団法人日本スポーツ協会公認スポーツ指導者登録証（裏面）の写し<br>3.　選手は日本セーリング連盟バッジテスト認定証の写し |

(4)　参加申込締切後の選手・監督の交代は、疾病、傷害、転勤等の特別な場合にのみ認めるものとし、１種目１名とする。

選手・監督の交代及び棄権については、所定の様式により下記の提出先に届けなければならない。

ア　提出期日　2021年９月24日（金）　午後３時まで

イ　提 出 先

(ｱ)　公益財団法人日本セーリング連盟
〒160-0013
東京都新宿区霞ヶ丘町４番２号　JAPAN SPORT OLYMPIC SQUARE　９階
TEL 03-6447-4881　FAX 03-6447-4882

(ｲ)　三重とこわか国体・三重とこわか大会実行委員会事務局
（三重県地域連携部国体・全国障害者スポーツ大会推進局
競技・式典課　競技班）
〒514-0004　三重県津市栄町一丁目891　合同ビル４階
TEL 059-224-2750　FAX 059-224-2075

(ｳ)　三重とこわか国体・三重とこわか大会津市実行委員会事務局
（津市国体・障害者スポーツ大会推進局　競技運営課）
〒514-0056　三重県津市北河路町19番地１　メッセウイング・みえ２階
TEL 059-229-3610　FAX 059-229-3260

なお、公益財団法人日本スポーツ協会に対しては、大会終了後、別途所定の手続きにより参加申込情報を修正すること。

## ９　参加上の注意

(1)　参加艇の会場への搬入及び事前練習は、2021年９月22日（水）午前９時から受け入れる。また、搬出は９月29日（水）に実行委員会の搬出計画により行う。

(2)　計測は2021年９月24日（金）午前９時から午後５時の間に行う。各都道府県の計測開始時間は、搬入予定に基づきテクニカル委員会が抽選で決定し事前に通知する。なお９月24日（金）までに搬入できない場合は９月25日（土）に行う。

(3)　９月24日（金）及び９月25日（土）は、海上練習を禁止する。

(4)　[NP] [DP]新型コロナ感染防止対策について、大会ホームページの公式掲示板に掲載される三重とこわか国体・三重とこわか大会津市実行委員会及び競技委員会の指示に従うこと。

## 10　そ の 他

(1)　帆走指示書は 2021 年７月 27 日（火）までに「三重とこわか国体・三重とこわか大会津市実行委員会」のホームページに公開する。

帆走指示書についての質問は 2021 年８月 27 日（金）まで文書で受け付ける。

質問の送り先は、日本セーリング連盟宛とする。質問についての回答は、大会ホームページの公式掲示板に掲示する。

(2)　大会会長トロフィー返還・監督会議

日　時　　2021 年９月 25 日（土）　午後４時 00 分

場　所　　津ヨットハーバー

(3)　表彰式

ア　種目別表彰式

（９月 28 日までに終了した種目）

日　時　　2021 年９月 29 日（水）　午後１時

場　所　　津ヨットハーバー

（９月 29 日に終了した種目）

日　時　　2021 年９月 29 日（水）　午後２時

場　所　　津ヨットハーバー

イ　総合表彰式

日　時　　2021 年９月 29 日（水）　午後３時

場　所　　津ヨットハーバー

# 〔13〕ウエイトリフティング競技

**1　期　　日**　　2021年９月30日（木）から10月４日（月）まで（５日間）

**2　会　　場**　　亀山市　　西野公園体育館

**3　種別及び参加人員**

(1)　種別及び参加人員

| 種　　別 | 監　督 | 選　手 | 参加都道府県 | 小 計 | 合 計(人) |
|---|---|---|---|---|---|
| 成年男子 | | ２～４ | 47 | 163 | 411 |
| 女　　子 | | １～４ | 15～47 | 60 | |
| 少年男子 | | ３ | 47 | 141 | |
| 成年男子･女子･少年男子共通 | 1 | | 47 | 47 | |

※　各都道府県の成年男子選手数は、ブロック大会の結果による。

※　女子の選手数は、都道府県大会の成績を集計し、各階級最大15名、各都道府県最大１名を上位より選考する。

※　監督については、成年男子・女子・少年男子種別共通として、１名推薦すること。なお、選手との兼任はできない。

(2)　種　目　規定２種目（スナッチ、クリーン＆ジャーク）

(3)　階　級　成年男子　55kg級、61kg級、67kg級、73kg級、81kg級、89kg級、96kg級、109kg級（102kg級・109kg級）、＋109kg級までの９階級

少年男子　55kg級、61kg級、67kg級、73kg級、81kg級、89kg級、96kg級、102kg級、＋102kg級（109kg級・＋109kg級）までの９階級

女子　49kg級（45kg級･49kg級）・55kg級・59kg級・71kg級（64kg級･71kg級）の４階級

**4　競技上の規程及び方法**

(1)　競技は、公益社団法人日本ウエイトリフティング協会競技規則による。

ただし、競技規則６．５の選手紹介は実施しない。少年男子及び女子は、競技規則６．６．７のコール後の試技時間は45秒とする。連続試技の場合は、１分30秒とする。

(2)　日程と実施要項

| 期　日 | 種　別 | 階　級 | 競技開始時間 |
|---|---|---|---|
| ９月30日（木） | 成　年　男　子 | 55kg級<br>61kg級<br>67kg級<br>73kg級 | ９：00<br>11：30（予定）<br>14：00（予定）<br>16：30（予定） |
| 10月１日（金） | 成　年　男　子 | 81kg級<br>89kg級<br>96kg級<br>109kg級 | ９：00<br>11：30（予定）<br>14：00（予定）<br>16：30（予定） |
| 10月２日（土） | 成　年　男　子 | ＋109kg級 | ９：00 |
| | 少　年　男　子 | 55kg級<br>61kg級<br>67kg級<br>73kg級 | 11：20（予定）<br>13：20（予定）<br>15：00（予定）<br>17：20（予定） |
| 10月３日（日） | 少　年　男　子 | 81kg級 | ９：00 |
| | 女　　子 | 49kg級 | 11：00（予定） |
| | 少　年　男　子 | 89kg級<br>96kg級 | 13：00（予定）<br>15：00（予定） |
| | 女　　子 | 55kg級 | 17：00（予定） |

| | | | |
|---|---|---|---|
| 10月４日（月） | 女　　子 | 59kg級 | ９：00 |
| | 少　年　男　子 | 102kg級 | 11：00（予定） |
| | 女　　子 | 71kg級 | 13：00（予定） |
| | 少　年　男　子 | +102kg級 | 15：00（予定） |

（注）　ア　階級別表彰式は、各種別・各階級の競技終了後直ちに亀山市西野公園体育館で行う。

イ　日程については、参加申込み選手数により一部変更することがある。この件に関しては、2021年９月14日（火）までに、連絡責任者へ文書で連絡する。

## ５　予選方法

(1)　都道府県大会

ア　都道府県大会は、公益社団法人日本ウエイトリフティング協会加盟の各都道府県協会が主管して実施し、期日、実施方法については、当該都道府県体育・スポーツ協会と協議して行う。

イ　期日は、７月下旬までに終了すること。

ウ　少年男子は、各都道府県大会において本大会に準じ９階級中より３階級３名の代表選手を選考する。

エ　成年男子は、各都道府県大会において本大会に準じ９階級中より２階級２名の代表選手を選考する。

オ　成年男子は、各都道府県大会において本大会に準じ９階級中より９階級９名以内のブロック大会出場者を選抜する。

カ　女子は、年１回の各都道府県国民体育大会予選会の記録を基に、本大会に準じて４階級より各階級１名の候補選手リストを作成し、各都道府県大会記録表とともに公益社団法人日本ウエイトリフティング協会事務局に2021年８月３日（火）までに送付すること。

（注）予選会に出場した階級でリストを作成すること。

(2)　ブロック大会

ア　ブロック大会を実施する種別は，成年男子とする。

イ　ブロック大会の主管協会は、大会終了後１週間以内に競技結果を公益社団法人日本ウエイトリフティング協会に提出しなければならない。

ウ　ブロック大会区分及び本大会代表選手数は、下表のとおりとする。なお、本大会への申込階級は、都道府県からの選考選手との重複は認めない。

| ブロック名 | 都　道　府　県　名 | 選　手　数 | |
|---|---|---|---|
| 北海道 | 北海道 | ２名 | ２名 |
| 東　北 | 青森、岩手、宮城、秋田、山形、福島 | １～４位は２名、５位は１名 | ９名 |
| 関　東 | 茨城、栃木、群馬、埼玉、千葉、東京、神奈川、山梨 | １～５位は２名、６位は１名 | 11名 |
| 北信越 | 新潟、長野、富山、石川、福井 | １～３位は２名、４位は１名 | ７名 |
| 東　海 | 静岡、愛知、岐阜 | １～２位は２名、３位は１名 | ５名 |
| 近　畿 | 滋賀、京都、大阪、兵庫、奈良、和歌山 | １～４位は２名、５位は１名 | ９名 |
| 中　国 | 鳥取、島根、岡山、広島、山口 | １～３位は２名、４位は１名 | ７名 |
| 四　国 | 香川、徳島、愛媛、高知 | １～３位は２名 | ６名 |
| 九　州 | 福岡、佐賀、熊本、大分、長崎、宮崎、鹿児島、沖縄 | １～５位は２名、６位は１名 | 11名 |
| 開催県 | 三重 | ２名 | ２名 |
| 計 | | 69名 | |

(3)　書類選考

女子の選考は、開催県を除く各階級各都道府県最大１名の選手を対象とした候補選手リストから各階級上位14名の選手を指名する。

※　各階級とも、14位相当の選手が複数の場合は、抽選で選考する。

※　開催県が出場しない階級については、15名まで(同位は抽選)の選手を指名する。

※　各都道府県の選手の最大数は４階級で４名である。

※　開催県に対しては、各階級各１名、最大４名の参加を認める。

## ６　参加資格，所属都道府県及び選手の年齢基準

総則５に定めるもののほか、次による。

(1)　女子種別の参加資格は、2006年４月１日以前に生まれた者とする。

(2)　監督は、公益財団法人日本スポーツ協会公認スポーツ指導者の資格（コーチ１、コーチ２、コーチ３、コーチ４）を有すること。

## ７　総合成績決定方法

男女総合成績（天皇杯得点）及び女子総合成績（皇后杯得点）は、競技得点と参加得点の合計とし、その合計得点の多い都道府県順に第１位から第８位までを決定する。ただし、同点の場合は、その順位を共有し、次の順位を欠位とする。

(1)　競技得点

| 天皇杯対象種別 | 皇后杯対象種別 | 競　技　得　点 |
|---|---|---|
| 成　年　男　子<br>女　　子<br>少　年　男　子 | 女　　子 | スナッチ，クリーン＆ジャーク各種目の各階級に１位８点，２位７点，３位６点，４位５点，５位４点，６位３点，７位２点，８位１点の競技得点を与える。 |

(2)　参加得点

ア　男女総合成績（天皇杯）

大会（ブロック大会を含む）に参加した都道府県に10点を与える。

イ　女子総合成績（皇后杯）

大会（ただし、都道府県予選会を開催し本大会の該当階級に選手が出場した場合を含む）に参加した都道府県に10点を与える。６の参加資格(2)に該当者がいない場合は与えない。

## ８　表　　彰

(1)　男女総合成績及び女子総合成績第１位から第８位までの都道府県に、表彰状を授与する。

(2)　男女総合成績第１位の都道府県に、大会会長トロフィーを授与する。

(3)　各種別とも各種目及びトータルの各階級第１位から第８位までに、賞状を授与する。

## ９　参加申込み方法

(1)　所定のWebページ（国民体育大会参加申込受付窓口）へアクセスし、必要項目を入力の上、所属都道府県体育・スポーツ協会を通じて、2021年９月２日（木）までに申込み手続きを完了すること。

(2)　締切期限以降は、所定の Webページ（国民体育大会参加申込受付窓口）へアクセスできなくなるので、締切期限を厳守すること。

(3)　参加申込み締切後の選手・監督変更は、疾病、傷害等の特別な事由がある場合のみ、同一階級に限り代理選手を認めるものとし、その取り扱いについては次のとおり、下記提出期日までにア、イ、ウ宛にそれぞれ文書をもって届け出なければならない。

女子については、個人指名であることから、選手の変更は認めない。

提出期日　2021年９月29日（水）監督会議時まで

提 出 先

ア　〒160-0013　東京都新宿区霞ヶ丘町４番２号　JAPAN SPORT OLYMPIC SQUARE

公益社団法人日本ウエイトリフティング協会

TEL 03-6434-0681　FAX 03-6434-0682

イ　〒514-0004　三重県津市栄町一丁目891　合同ビル４階
三重とこわか国体・三重とこわか大会実行委員会事務局
（三重県地域連携部国体・全国障害者スポーツ大会局
競技・式典課　競技班）
TEL 059-224-2750　FAX 059-224-3254

ウ　〒519-1192　三重県亀山市関町木崎919-１
三重とこわか国体・三重とこわか大会亀山市実行委員会事務局
（亀山市生活文化部文化スポーツ課国体推進グループ内）
TEL 0595-96-1225　FAX 0595-96-2414

なお、公益財団法人日本スポーツ協会に対しては、大会終了後、別途、所定の手続きにより参加申込み情報を修正すること。

## 10　参加上の注意

(1)　申込み後の階級変更は認めない。

(2)　各都道府県の代表選手は、ユニフォームに所属都道府県名を表示するマークを必ずつけること。

## 11　そ の 他

(1)　組合せ抽選会

日　時　　2021年９月６日（月）　午後２時30分

場　所　　JAPAN　SPORT　OLYMPIC　SQUARE 内会議室
〒160-0013　東京都新宿区霞ヶ丘町４番２号
TEL 03-6434-0681　FAX 03-6434-0682

(2)　審判・監督会議

日　時　　2021年９月29日（水）　午後５時

場　所　　亀山市文化会館中央コミュニティセンター
〒519－0124　亀山市東御幸町63
TEL 0595-82-7111　FAX 0595-82-7110

(3)　表彰式・閉会式

日　時　　2021年10月４日（月）　午後５時（全競技終了後）

場　所　　西野公園体育館
〒519－0165　亀山市野村二丁目５－１
TEL 0595-82-1144　FAX 0595-82-1164

# 〔14〕ハンドボール競技

**1　期　　日**　　2021年9月25日（土）から9月29日（水）まで（5日間）

| 種　　別 | 9月25日（土） | 9月26日（日） | 9月27日（月） | 9月28日（火） | 9月29日（水） |
|---|---|---|---|---|---|
| 成年男子 | 1　回　戦 | 2　回　戦 | 準々決勝 | 準　決　勝 | 3位決定戦<br>決　　勝 |
| 成年女子 | 1　回　戦 | 準々決勝 | 準　決　勝 | 3位決定戦<br>決　　勝 | |
| 少年男子 | 1　回　戦 | 準々決勝 | 準　決　勝 | 3位決定戦<br>決　　勝 | |
| 少年女子 | 1　回　戦<br>2　回　戦 | 2　回　戦 | 準々決勝 | 準　決　勝 | 3位決定戦<br>決　　勝 |

**2　会　　場**

鈴鹿市　（成年男子・女子）　ＡＧＦ鈴鹿体育館
三重交通Ｇ スポーツの杜 鈴鹿　体育館
いなべ市　（少年男子）　員弁運動公園体育館
いなべ市立北勢中学校体育館
伊賀市　（少年女子）　三重県立ゆめドームうえの

**3　種別及び参加人数**

| 種　　別 | 監　　督 | 選　　手 | チーム数 | 小　　計 | 合　計（人） |
|---|---|---|---|---|---|
| 成年男子 | 1 | 12 | 19 | 247 | 910 |
| 成年女子 | 1 | 12 | 16 | 208 | |
| 少年男子 | 1 | 12 | 16 | 208 | |
| 少年女子 | 1 | 12 | 19 | 247 | |

（注）成年選手は、同種別の監督を兼任することができる。

**4　競技上の規程及び方法**

(1)　1チームの構成は、選手12名とする。
(2)　競技規則は、「2021年度公益財団法人日本ハンドボール協会競技規則」による。
(3)　競技時間は、全種別とも下表のとおりとする。

| 前　　半 | 休　　憩 | 後　　半 |
|---|---|---|
| 30分 | 15分 | 30分 |

(4)　試合方法は、各種別ともにトーナメント方式をもって実施する。なお、3位決定戦を行う。

**5　予選方法**

(1)　各都道府県協会は、種別ごとに都道府県大会を実施し、ブロック大会及び本大会に出場する代表チームを決定する。
　なお、都道府県大会の期日及び場所を2021年4月30日（金）までに公益財団法人日本

ハンドボール協会に報告すること。

(2)　各ブロック大会主管協会は、本大会実施要項に準じてブロック大会を実施し、本大会に出場する代表を決定する。

なお、ブロック大会の期日及び場所を 2021 年５月 28 日（金）までに公益財団法人日本ハンドボール協会に報告すること。

(3)　各都道府県協会及び各ブロック大会主管協会は、都道府県大会及びブロック大会終了後７日以内に予選記録及び正確な選手名を記したプログラム２通を公益財団法人日本ハンドボール協会宛に提出すること。

(4)　各ブロック大会は、種別ごとに実施する。

(5)　ブロック大会区分及び代表チーム数は、下表のとおりとする。

| ブロック名 | 都　道　府　県　名 | 成年男子 | 成年女子 | 少年男子 | 少年女子 |
|---|---|---|---|---|---|
| 北海道 | 北海道 | 1 | 1 | 1 | 1 |
| 東　北 | 青森、岩手、宮城、秋田、山形、福島 | 2 | 2 | 2 | 2 |
| 関　東 | 茨城、栃木、群馬、埼玉、千葉、東京、神奈川、山梨 | 4 | 3 | 3 | 4 |
| 北信越 | 新潟、長野、富山、石川、福井 | 2 | 1 | 1 | 1 |
| 東　海 | 静岡、愛知、岐阜 | 2 | 1 | 2 | 2 |
| 近　畿 | 滋賀、京都、大阪、兵庫、奈良、和歌山 | 2 | 2 | 2 | 2 |
| 中　国 | 鳥取、島根、岡山、広島、山口 | 2 | 1 | 1 | 2 |
| 四　国 | 香川、徳島、愛媛、高知 | 1 | 1 | 1 | 1 |
| 九　州 | 福岡、佐賀、長崎、熊本、大分、宮崎、鹿児島、沖縄 | 2 | 3 | 2 | 3 |
| 開催県 | 三重 | 1 | 1 | 1 | 1 |
| 計 | | 19 | 16 | 16 | 19 |

## ６　参加資格、所属都道府県及び選手の年齢基準

総則５に定めるもののほか、次による。

(1)　原則として、公益財団法人日本ハンドボール協会に登録したチーム、チーム役員、選手であること。

(2)　ブロック大会の申込み前に、公益財団法人日本ハンドボール協会へ国体登録を完了したチーム、チーム役員、選手であること。

(3)　すべての種別のチーム構成は、単一または、２チーム以上の混成チームにしてもよい。

(4)　監督は、公益財団法人日本スポーツ協会公認スポーツ指導者制度に基づく、公認ハンドボールコーチ１、公認ハンドボールコーチ２、または公認ハンドボールコーチ３、公認ハンドボールコーチ４のいずれかの資格を有すること。また、有効期限は 2022 年３月 31 日以降のものでなければならない。

## ７　総合成績決定方法

男女総合成績（天皇杯得点）及び女子総合成績（皇后杯得点）は、競技得点と参加得点の合計とし、その得点の多い都道府県順に第１位から第５位までを決定する。

ただし、同点の場合は、その順位を共有し、次の順位を欠位とする。

(1)　競技得点

| 天皇杯対象種別 | 皇后杯対象種別 | 競　技　得　点 |
|---|---|---|
| 成　年　男　子<br>成　年　女　子<br>少　年　男　子<br>少　年　女　子 | 成　年　女　子<br>少　年　女　子 | 各種別とも１位 40 点、２位 35 点、３位 30 点、４位 25 点、５位（４チーム）各 12.5 点の競技得点を与える。 |

(2)　参加得点

大会（ブロック大会を含む）に参加した都道府県に 10 点を与える。ただし、ブロック大会で本大会の出場権を獲得しながら、本大会に参加しなかった場合は与えない。

## ８　表　　彰

(1)　男女総合成績及び女子総合成績第１位から第８位までの都道府県に表彰状を授与する。

(2)　男女総合成績第１位の都道府県に大会会長トロフィーを授与する。

(3)　各種別の第１位から第５位までに賞状を授与する。

## ９　参加申込み方法

総則８に定めるもののほか、次による。

(1)　所定の Web ページ（国民体育大会参加申込受付窓口）へアクセスし、必要項目を入力の上、所属都道府県体育・スポーツ協会を通じて、2021 年９月２日(木)までに申込手続きを完了すること。

(2)　締切期限以降は、所定の Web ページ(国民体育大会参加申込受付窓口)へアクセスできなくなるので、締切期限を厳守すること。

(3)　参加申込み締切後の監督・選手の変更は、死亡、疾病、傷害、転勤等の特別な場合のみ認める。特別な事情で監督・選手を変更する場合は、それを証明する書類を添付し、当該都道府県体育・スポーツ協会を通じて、下記ア、イ、ウ、エ、オ宛にそれぞれ文書で届け出なければならない。届け出の手続きは、ハンドボール競技監督・代表者会議の前日〈2021 年９月 23 日(木)〉までに完了させていなければならない。

(4)　ユニホームの色等の変更は、上記(3)に準じて完了させていなければならない。

ア　（全種別）

〒160-0013　東京都新宿区霞ヶ丘町４番２号　JAPAN SPORT OLYMPIC SQUARE ６Ｆ
公益財団法人日本ハンドボール協会
TEL 03-6709-8940　FAX 03-6709-8941

イ　（全種別）

〒514-0004　三重県津市栄町一丁目 891　合同ビル４階
三重とこわか国体・三重とこわか大会実行委員会事務局
（三重県地域連携部国体・全国障害者スポーツ大会局　競技・式典課
競技班）
TEL 059-224-2750　FAX 059-224-2075

ウ　（成年男女）

〒513-8701　三重県鈴鹿市神戸一丁目 18 番 18 号
三重とこわか国体・三重とこわか大会鈴鹿市実行委員会事務局
（鈴鹿市文化スポーツ部国体推進局国体推進課）
TEL 059-382-9106　FAX 059-382-9071

エ　（少年男子）

〒511-0498　三重県いなべ市北勢町阿下喜 31 番地
三重とこわか国体いなべ市実行委員会事務局
（いなべ市教育委員会事務局国体推進室）
TEL 0594-86-7847　FAX 0594-86-7860

オ　（少年女子）

〒518-1313　三重県伊賀市馬場 1128 番地の１
三重とこわか国体伊賀市実行委員会事務局
（伊賀市企画振興部国体推進課）
TEL 0595-43-9100　FAX 0595-43-9102

なお、公益財団法人日本スポーツ協会に対しては、大会終了後、別途、所定の手続きにより、参加申込み情報を修正すること。

## 10　参加上の注意

(1)　ブロック大会及び本大会に参加するチームは、単独・選抜（国体登録）のチーム構成にかかわらず、チーム名は都道府県名とする。

(2)　ユニホームはコートプレーヤー・ゴールキーパーそれぞれ同系色でない２着以上の色の異なるものを用意し、それぞれの胸に都道府県名を表記しなければならない。

背番号は１～12 番を使用しなければならない。ただし、試合中の出血及び破損による交換の場合には、この限りではない。

なお、短パンツの下に着用するサイクリングパンツ及びユニホームの下に着用するアンダーシャツなど身に着けられる装具については、日本ハンドボール協会「服装や保護を目的とした装具に関する規定」に則って着用しなければならない。

(3)　監督（チーム役員）・選手は、公益財団法人日本ハンドボール協会発行の登録証を持参しなければならない。各試合の開始前に登録証をもって本人であることを確認する。登録証を携帯していない場合は、試合に参加、出場することができない。

(4)　ユニホームは今年度に限り、写真で規定のものであるか確認を行う。

競技に使用する全種類のユニホームを指定された撮影方法で写真を撮り、鮮明に分かる写真を 2021 年 9 月 17 日（金）までに上記ウに郵送すること。

(5)　参加資格に違反、その他不都合な行為があった時は、そのチーム及び個人の出場・参加を停止することがある。

(6)　選手は、屋内用競技シューズを用意すること。

(7)　試合会場のみ松ヤニ・松ヤニスプレーの使用を認める。練習会場での松ヤニ・松ヤニスプレーの使用は禁止する。練習会場には、若干数の練習球を用意する。

(8)　競技場内、表彰式では選手団が共通した衣服（ウォーミングアップで使用するもの、ジャージ）ならびに競技中に着用する競技別ユニホームには、いかなる形の広告や宣伝活動、コマーシャル等の表示がない衣服を着用するものとする。

## 11　そ の 他

(1)　組合せ抽選会

日　時　　2021 年９月６日（月）　午後１時

場　所　　JAPAN SPORT OLYMPIC SQUARE　会議室

〒160-0013　東京都新宿区霞ヶ丘町４番２号

JAPAN SPORT OLYMPIC SQUARE ６Ｆ公益財団法人日本ハンドボール協会

TEL 03-6709-8940　FAX 03-6709-8941

(2)　テクニカルデレゲート・審判会議

本大会では実施しない。事前に必要書類を各担当者に配布する。

(3)　監督・代表者会議

日　時　　2021 年９月 24 日（金）　午後２時

場　所　　イスのサンケイホール鈴鹿

〒513-8701　三重県鈴鹿市神戸一丁目 18 番 18 号

TEL 059-382-0654　FAX 059-382-3109

(4)　総合表彰式

日　時　　2021 年９月 29 日（水）　全種別表彰終了後

場　所　　ＡＧＦ鈴鹿体育館

〒510-0231　三重県鈴鹿市江島台一丁目１－１

TEL 059-387-6006　FAX 059-387-6008

# 〔15〕自転車競技

1　期　　日　　2021年9月29日（水）から10月3日(日)まで（5日間）

| 種　目 | 9月29日（水） | 9月30日（木） | 10月1日（金） | 10月2日（土） | 10月3日（日） |
|---|---|---|---|---|---|
| 個人ロード・レース（成年男子・少年男子・女子） | | | | | 決　　勝 |
| 1kmタイムトライアル（成年男子・少年男子） | | | 決　　勝 | | |
| 500mタイムトライアル（女子） | | | | 決　　勝 | |
| ケイリン（成年男子・少年男子・女子） | 1　回　戦 | 敗者復活戦<br>2　回　戦 | 準 決 勝 | 7～12位<br>決定戦<br>決　　勝 | |
| スプリント（成年男子・少年男子） | 予　　選 | 1/8決勝 | 1/4決勝<br>1/2決勝 | 5～8位<br>決定戦<br>3・4位<br>決定戦<br>1・2位<br>決定戦 | |
| ポイント・レース（成年男子・少年男子） | | 予　　選 | 決　　勝 | | |
| スクラッチ（成年男子・少年男子・女子） | | 予　　選 | 決　　勝 | | |
| 4kmチーム・パーシュート（男子） | 予　　選 | 3・4位<br>決定戦<br>1・2位<br>決定戦 | | | |
| チーム・スプリント（男子・女子） | 予　　選 | 3・4位<br>決定戦<br>1・2位<br>決定戦 | | | |

## 2　会　　場

トラック・レース　　四日市市

四日市競輪場（周長 400m）

ロード・レース　　いなべ市

いなべ市特設ロードレースコース（１周 14.8km）

（成年男子　７周＝103.4km）※１周目 14.6km＋14.8km×６周

（少年男子　６周＝88.6km）※１周目 14.6km＋14.8km×５周

（女子　　３周＝44.2km）※１周目 14.6km＋14.8km×２周

## 3　種別及び参加人員

| 種別 | 種目 | | 監督 | ｽﾀｯﾌ | 選手 | | 参加都道府県 | 合計（人） |
|---|---|---|---|---|---|---|---|---|
| 成年男子 | ロード・レース | 個人ロード・レース(103.4km) | 1 | 〈1〉 | 〈2〉 | 5（4） | 47 | 658 |
| | トラック・レース | １km タイムトライアル | | | 1 | | | |
| | | ケイリン | | | 1 | | | |
| | | スプリント | | | 1 | | | |
| | | ポイント・レース | | | 1 | | | |
| | | スクラッチ | | | 1 | | | |
| 少年男子 | ロード・レース | 個人ロード・レース(88.6km) | 1 | | 〈2〉 | 4（5） | | |
| | トラック・レース | １km タイムトライアル | | | 1 | | | |
| | | ケイリン | | | 1 | | | |
| | | スプリント | | | 1 | | | |
| | | ポイント・レース | | | 1 | | | |
| | | スクラッチ | | | 1 | | | |
| 男子 | トラック・レース | ４km チーム・パーシュート | | | 〈4〉 | | | |
| | | チーム・スプリント | | | 〈3〉 | | | |
| 女子 | ロード・レース | 個人ロード・レース(44.2km) | 〈1〉 | | 〈1〉 | 3 | | |
| | トラック・レース | 500m タイムトライアル | | | 1 | | | |
| | | ケイリン | | | 1 | | | |
| | | スクラッチ | | | 1 | | | |
| | | チーム・スプリント | | | 〈2〉 | | | |

（注１）　女子監督及びスタッフは成年男子・少年男子監督２名のうち１名が兼任をする。

（注２）　選手は、１都道府県 12 名以内とし、申込みは成年男子５名の場合は少年男子４名・女子３名、成年男子４名の場合は少年男子５名・女子３名までとする。

（注３）　ロード・レース

成年男子・少年男子とも１都道府県２名以内とし、各５（４）名の参加選手の中からこれを選ぶ。女子は１都道府県１名以内とし、３名の参加選手の中からこれを選ぶ。

（注４）　トラック・レース

個人種目について、成年男子・少年男子・女子とも１都道府県１名１種目以内、１種目１名以内とする。

団体種目（男子）は９名の中から４km チーム・パーシュートは５名まで申込み４名出走、チーム・スプリントは４名まで申込み３名出走とする。なお、編成は成年男子・少年男子の混成も可とするが、１名で両種目への申込みはできない。

チーム・スプリント（女子）は２名の出走とする。
（注５）　成年選手は監督を兼任することができる。

## ４　競技上の規程及び方法

競技規則は、公益財団法人日本自転車競技連盟競技規則及び大会特別規則による。

(1)　４kmチーム・パーシュートとチーム・スプリントは、予選において決勝/順位決定戦に進出する４チームを選抜する。予選３、４位のタイムのチームにより３-４位決定戦を、予選１、２位のタイムのチームにより１-２位決定戦を行う。

(2)　ポイント・レースの予選は、成年男子、少年男子とも 16km とし、決勝は、成年 30km、少年 24km とする。

(3)　スクラッチ予選は、成年男子８km、少年男子・女子６km とし、決勝は、成年男子 10km、少年男子・女子８km とする。

## ５　予選方法

公益財団法人日本自転車競技連盟加盟団体は、都道府県体育・スポーツ協会と連絡の上、本大会実施要項に準じて都道府県大会を実施する。

## ６　参加資格、所属都道府県及び選手の年齢基準

総則５に定めるもののほか、次による。

(1)　選手は、都道府県大会実施以前に、2021 年公益財団法人日本自転車競技連盟の登録者規程により登録の手続きを完了した者とする。

(2)　監督は、2021 年度有効の公益財団法人日本スポーツ協会公認スポーツ指導者制度に基づく、公認自転車競技コーチ１、公認自転車競技コーチ２、公認自転車競技コーチ３、公認自転車競技コーチ４の資格を有する者とする。

## ７　総合成績決定方法

男女総合成績（天皇杯得点）及び女子総合成績（皇后杯得点）は、競技得点と参加得点の合計とし、その得点の多い都道府県順に順位を決定する。ただし、同点の場合は、その順位を共有し、次の順位を欠位とする。

(1)　競技得点

| 天皇杯対象種別 | 皇后杯対象種目 | 競　技　得　点 |
|---|---|---|
| 成年男子<br>女子<br>少年男子<br>男子 | 女子 | 団体種目に１位 24 点、２位 21 点、３位 18 点、４位 15 点、５位 12 点、６位９点、７位６点、８位３点、個人各種目に１位８点、２位７点、３位６点、４位５点、５位４点、６位３点、７位２点、８位１点を与える。<br>ただし、同順位の場合はその順位を共有し、次の順位を欠位とする。<br>なお、得点は次の順位のものを加え、当該都道府県で等分する。 |

(2)　参加得点

大会に参加した都道府県に 10 点を与える。

## ８　表　　彰

(1)　男女総合成績及び女子総合成績第１位から第８位までの都道府県に、表彰状を授与する。

(2)　男女総合成績第１位の都道府県に、大会会長トロフィーを授与する。

(3)　各種目の第１位から第８位までの選手に、賞状を授与する。

## ９　参加申込み方法

(1)　所定の Web ページ（国民体育大会参加申込受付窓口）へアクセスし、必要項目を入力の上、所属都道府県体育・スポーツ協会を通じて、2021 年８月 19 日（木）までに申込み手続きを完了すること。

(2)　締切期限以降は所定の Web ページ（国民体育大会参加申込受付窓口）へアクセスできなくなるので、締切期限を厳守すること。

## 10　参加上の注意

(1)　申込み締切後、参加申込書に記入された予備登録選手、各種別最大２名との変更を認める。

(2)　選手および監督の変更・欠場の手続きは監督会議までとする。やむをえない事情の場合は当該種目前日の午後３時までとする。手続きは、所定の用紙により総務委員長に提出する。

大会期間前の場合は下記に提出する。

ア　〒141-0021　東京都品川区上大崎三丁目３番１号　自転車総合ビル５階
公益財団法人日本自転車競技連盟
e-mail gyomu@jcf.or.jp　TEL 03-6277-2690

イ　〒514-0004　三重県津市栄町１丁目 891　合同ビル４階
三重とこわか国体・三重とこわか大会実行委員会事務局
（三重県地域連携部国体・全国障害者スポーツ大会局
競技・式典課　競技班）
TEL 059-224-2750　FAX 059-224-2075

ウ　（トラック・レース）
〒510-8601　三重県四日市市諏訪町１番５号
三重とこわか国体・三重とこわか大会四日市市実行委員会事務局
TEL 059-354-8459　FAX 059-354-8338

エ　（ロード・レース）
〒511-0498　三重県いなべ市北勢町阿下喜 31 番地
三重とこわか国体いなべ市実行委員会事務局
TEL 0594-86-7847　FAX 0594-86-7860

なお、公益財団法人日本スポーツ協会に対しては、大会終了後、別途、所定の手続きにより、参加申込み情報を修正すること。

## 11　そ の 他

(1)　番組編成会議

日　時　　2021 年８月 28 日（土）　午後２時～午後５時

場　所　　四日市市総合会館７階　教材開発室

〒510-0085　三重県四日市市諏訪町２番２号

(2)　監督・選手受付

日　時　　2021 年９月 28 日（火）　正午～午後０時 45 分

場　所　　四日市競輪場　東棟１階

〒510-0012　三重県四日市市羽津甲 5163 番地

(3)　監督会議

日　時　　2021 年９月 28 日（火）　午後１時～午後１時 45 分

場　所　　四日市競輪場　東棟１階

(4)　競技役員会議

（トラック・レース）

日　時　　2021 年９月 28 日（火）　午後２時 15 分～午後３時

場　所　　四日市競輪場　東棟１階

（ロード・レース）

日　時　　2021 年 10 月２日（土）　午後３時～午後３時 30 分

場　所　　いなべ市梅林公園　直売所

〒511-0501　三重県いなべ市藤原町鼎 717 番地

(5)　ロード・レース・コース視察

日　時　　2021 年 10 月２日（土）　午後３時 30 分～午後４時 30 分

場　所　　いなべ市梅林公園発着

(6)　総合表彰式

日　時　　2021 年 10 月３日（日）　午後３時

場　所　　いなべ市梅林公園　直売所

# 〔16〕ソフトテニス競技

**1　期　　日**　　2021年10月1日（金）から10月4日（月）まで（4日間）

| 種　　別 | 10月1日（金） | 10月2日（土） | 10月3日（日） | 10月4日（月） |
|---|---|---|---|---|
| 成年男子 | | | 1・2回戦<br>準々決勝 | 準決勝<br>決勝<br>3～8位決定戦 |
| 成年女子 | | | 1回戦<br>準々決勝 | 準決勝<br>決勝<br>3～8位決定戦 |
| 少年男子 | 1・2・3回戦 | 準々決勝<br>準決勝<br>決勝<br>3～8位決定戦 | | |
| 少年女子 | 1・2回戦<br>準々決勝 | 準決勝<br>決勝<br>3～8位決定戦 | | |

**2　会　　場**　　鈴鹿市（全種別）　　三重交通G スポーツの杜 鈴鹿　庭球場

**3　種別及び参加人員**

| 種　　別 | 監　　督 | 選　　手 | 参加都道府県 | 小　　計 | 合　計(人) |
|---|---|---|---|---|---|
| 成年男子 | 1 | 5 | 24 | 144 | 648 |
| 成年女子 | 1 | 5 | 16 | 96 | |
| 少年男子 | 1 | 5 | 47 | 282 | |
| 少年女子 | 1 | 5 | 21 | 126 | |

**4　競技上の規程及び方法**

(1)　競技は全て公益財団法人日本ソフトテニス連盟ソフトテニスハンドブックにより行う。

(2)　試合方法について

ア　各種別とも点取り法によるダブルス2ペア・シングルス1名によるチーム対抗戦とし、マッチは全て7ゲームとする。

イ　対戦はダブルス・シングルス・ダブルスの順とする。ただし、1対戦中選手は重複して出場できない。

ウ　対戦の都度オーダーを変えてもよい。

エ　メンバーに欠員が生じた場合のオーダーは、ダブルス・シングルスの順に出場しなければならない。

オ　各種別ともトーナメント方式によって勝敗を決める。ただし、天候その他の事情により変更することもある。

カ　対戦するチームが初回戦の場合はダブルス・シングルス・ダブルス全ての試合を行うが、それ以降は2点先取制とする。ただし、天候その他の事情により変更することもある。

(3)　監督について

ア　各種別に監督を配置し、他種別と兼ねることはできない。

イ　監督を選手が兼ねることはできない。

(4)　選手・監督の交代について

ア　選手・監督の交代は、原則として認めない。ただし、特別な事情があるときは、その理由を明記して監督会議開始前までに、当該都道府県体育・スポーツ協会会長・競技団体会長から選手交代届を総則８-(6)のとおりに提出し、承認された者に限り出場できる。

イ　選手と監督の入替えは認めない。

## 5　予選方法

(1)　都道府県連盟は、種別ごとに都道府県大会を実施し、ブロック大会に出場するチームを決定する。

(2)　各ブロック大会主管連盟は、本大会実施要項に準じてブロック大会を実施し、本大会に出場する代表を決定する。ただし、少年男子の代表はブロック大会を行わないで本大会に出場できる。

(3)　ブロック大会の所属都道府県及びその選抜チーム数は、下表のとおりとする。

| ブロック名 | 都　道　府　県　名 | 成年男子 | 成年女子 | 少年女子 |
|---|---|---|---|---|
| 北海道 | 北海道 | 1 | 1 | 1 |
| 東　北 | 青森、岩手、宮城、秋田、山形、福島 | 3 | 2 | 2 |
| 関　東 | 茨城、栃木、群馬、埼玉、千葉、東京、神奈川、山梨 | 4 | 2 | 3 |
| 北信越 | 新潟、長野、富山、石川、福井 | 2 | 2 | 2 |
| 東　海 | 静岡、愛知、岐阜 | 2 | 1 | 1 |
| 近　畿 | 滋賀、京都、大阪、兵庫、奈良、和歌山 | 3 | 2 | 3 |
| 中　国 | 鳥取、島根、岡山、広島、山口 | 2 | 2 | 2 |
| 四　国 | 香川、徳島、愛媛、高知 | 2 | 1 | 2 |
| 九　州 | 福岡、佐賀、長崎、熊本、大分、宮崎、鹿児島、沖縄 | 4 | 2 | 4 |
| 開催県 | 三重 | 1 | 1 | 1 |
| 計 | | 24 | 16 | 21 |

## 6　参加資格、所属都道府県及び選手の年齢基準

総則５に定めるものとする。

なお、少年種別に参加できる選手には、2006 年４月２日から 2007 年４月１日までの間に生まれた中学３年生を含むものとする。

また、監督は、公益財団法人日本スポーツ協会公認スポーツ指導者制度に基づく、公認ソフトテニスコーチ１、公認ソフトテニスコーチ２、公認ソフトテニスコーチ３、公認ソフトテニスコーチ４のいずれかの資格を有していること。

## 7　総合成績決定方法

男女総合成績（天皇杯得点）及び女子総合成績（皇后杯得点）は、競技得点と参加得点の合計とし、その得点の多い都道府県順に第１位から第８位までを決定する。

ただし、同点の場合は、その順位を共有し、次の順位を欠位とする。

(1)　競技得点

| 天皇杯対象種別 | 皇后杯対象種別 | 競　技　得　点 |
|---|---|---|
| 成　年　男　子<br>成　年　女　子<br>少　年　男　子<br>少　年　女　子 | 成　年　女　子<br>少　年　女　子 | 各種別とも１位 40 点、２位 35 点、３位 30 点、４位 25 点、５位 20 点、６位 15 点、７位 10 点、８位５点の競技得点を与える。<br>ただし、４－(2)オにより同順位の場合は、その順位を共有し、次の順位を欠位とする。なお、得点は次の順位のものを加え、当該都道府県で等分する。 |

(2)　参加得点

大会（ブロック大会を含む）に参加した都道府県に 10 点を与える。ただし、ブロック大会で本大会の出場権を獲得しながら、本大会に参加しなかった場合は与えない。

## ８　表　　彰

(1)　男女総合成績及び女子総合成績第１位から第８位までの都道府県に、表彰状を授与する。
(2)　男女総合成績第１位の都道府県に、大会会長トロフィーを授与する。
(3)　各種別の第１位から第８位までに、賞状を授与する。

## ９　参加申込み方法

総則８に定めるもののほか、次による。

(1)　所定の Web ページ（国民体育大会参加申込受付窓口）へアクセスし、必要項目を入力の上、所属都道府県体育・スポーツ協会を通じて、2021 年９月２日（木）までに申込み手続きを完了すること。
(2)　締切期限以降は、所定の Web ページ（国民体育大会参加申込受付窓口）へアクセスできなくなるので、締切期限を厳守すること。
(3)　参加申込み締切後の選手･監督変更は、疾病、傷害等の特別な場合のみ認めるものとし、監督会議開始前までに下記ア、イ、ウ宛にそれぞれ文書をもって届け出なければならない。

ア　〒140-0014　東京都品川区大井一丁目 16 番地２号 201 号室
公益財団法人日本ソフトテニス連盟
TEL 03-6417-1654　FAX 03-6417-1664

イ　〒514-0004　三重県津市栄町一丁目 891　合同ビル４階
三重とこわか国体・三重とこわか大会実行委員会事務局
（三重県地域連携部国体・全国障害者スポーツ大会局
競技・式典課　競技班）
TEL 059-224-2750　FAX 059-224-2075

ウ　〒513-8701　三重県鈴鹿市神戸一丁目 18 番 18 号
三重とこわか国体・三重とこわか大会鈴鹿市実行委員会事務局
（鈴鹿市文化スポーツ部国体推進局国体推進課）
TEL 059-382-9106　FAX 059-382-9071

なお、公益財団法人日本スポーツ協会に対しては、大会終了後、別途、所定の手続きにより、参加申込情報を修正すること。

## 10　参加上の注意

各都道府県の代表選手は、競技の際に、必ずその都道府県名・姓（苗字）を記載したゼッケンを着用すること。

なお、職場名、学校名の標識は付けないこと。

## 11　そ の 他

(1)　組合せ抽選会

日　時　　2021年９月７日（火）　午後１時

場　所　　JAPAN SPORT OLYMPIC SQUARE内会議室

〒160-0013　東京都新宿区霞ヶ丘町４番２号

(2)　公式練習（全種別）

日　時　　2021年９月30日（木）

場　所　　三重交通Ｇ スポーツの杜 鈴鹿　庭球場

〒510-0261　三重県鈴鹿市御薗町1669

TEL 059-372-2285　FAX 059-372-8011

なお、コート割りについては別途通知する。

(3)　本部役員打合せ会議

日　時　　2021年９月30日（木）　午後１時30分

場　所　　鈴鹿市文化会館

〒513-0802　三重県鈴鹿市飯野寺家町810

TEL 059-382-8111　FAX 059-382-8580

(4)　監督会議

日　時　　2021年９月30日（木）　午後３時

場　所　　鈴鹿市文化会館

〒513-0802　三重県鈴鹿市飯野寺家町810

TEL 059-382-8111　FAX 059-382-8580

(5)　表彰式

（少年男女）

日　時　　2021年10月２日（土）　全対戦終了20分後

場　所　　三重交通Ｇ スポーツの杜 鈴鹿　庭球場

〒510-0261　三重県鈴鹿市御薗町1669

（成年男女・総合）

日　時　　2021年10月４日（月）　全対戦終了20分後

場　所　　三重交通Ｇ スポーツの杜 鈴鹿　庭球場

〒510-0261　三重県鈴鹿市御薗町1669

# 〔17〕卓球競技

**1　期　　日**　　2021年10月1日（金）から10月4日（月）まで（4日間）

| 種　　別 | 10月1日（金） | 10月2日（土） | 10月3日（日） | 10月4日（月） |
|---|---|---|---|---|
| 成年男子 | 1次リーグ | 1次リーグ | 1次リーグ | 準決勝<br>決勝 |
| 成年女子 | 1次リーグ | 1次リーグ | 1次リーグ<br>準々決勝 | 準決勝<br>決勝 |
| 少年男子 | 1　回　戦 | 2　回　戦 | 3　回　戦<br>準々決勝 | 準決勝<br>決勝 |
| 少年女子 | 1次リーグ | 1次リーグ | 1次リーグ | 準決勝<br>決勝 |

**2　会　　場**　　伊勢市　　三重県営サンアリーナ

**3　種別及び参加人員**

| 種　　別 | 監　　督 | 選　　手 | 参加都道府県 | 小　　計 | 合　計（人） |
|---|---|---|---|---|---|
| 成年男子 | 1 | 3 | 16 | 64 | 460 |
| 成年女子 | 1 | 3 | 32 | 128 | |
| 少年男子 | 1 | 3 | 47 | 188 | |
| 少年女子 | 1 | 3 | 20 | 80 | |

※　成年男子及び成年女子の監督は、選手を兼ねることができる。

**4　競技上の規程及び方法**

(1)　競技規則は、現行の日本卓球ルールによる。

(2)　試合方法

ア　少年男子は、トーナメント方式によって勝敗を決め、成年男子、成年女子及び少年女子は、1次リーグ戦及び決勝トーナメント方式によって勝敗を決める。なお、1次リーグ戦は、成年男子は各4チーム4グループ、成年女子は各4チーム8グループ、少年女子は各5チーム4グループに分け、各グループの1位チームが決勝トーナメントに進む。

イ　各種別ともに3名の選手からなる、5シングルスで試合を行う。ただし、外国籍の選手はC又はZのみの出場とする。

ＡＢＣチームは、１－Ａ、２－Ｂ、３－Ｃ、４－Ａ、５－Ｂ

ＸＹＺチームは、１－Ｘ、２－Ｙ、３－Ｚ、４－Ｙ、５－Ｘ　とする。

ウ　使用球は、公益財団法人日本卓球協会公認プラスチック球40㎜（白球）とする。

## 5　予選方法

(1)　都道府県大会

ア　都道府県大会は、公益財団法人日本卓球協会加盟の各都道府県協会（連盟）が主管して実施し、期日、実施方法については当該都道府県体育・スポーツ協会と協議して決定する。

イ　都道府県大会は、７月下旬までに終了すること。

(2)　ブロック大会

ア　ブロック大会を実施する種別は、成年男子、成年女子及び少年女子の３種別とする。少年男子は、ブロック大会を行わないで本大会に出場できる。

イ　ブロック大会区分及び都道府県数は下表のとおりとし、当番県を定めて実施する。当番県はブロック大会の結果にプログラムを添えて、実施後速やかに公益財団法人日本卓球協会に連絡する。

ウ　ブロック大会の開催地については、各ブロックに一任する。

(3)　ブロック大会区分及び代表チーム数は、下表のとおりとする。

| ブロック名 | 都　道　府　県　名 | 成年男子 | 成年女子 | 少年女子 |
|---|---|---|---|---|
| 北海道 | 北海道 | 1 | 1 | 1 |
| 東　北 | 青森、岩手、宮城、秋田、山形、福島 | 2 | 4 | 2 |
| 関　東 | 茨城、栃木、群馬、埼玉、千葉、東京、神奈川、山梨 | 2 | 6 | 3 |
| 北信越 | 新潟、長野、富山、石川、福井 | 2 | 3 | 2 |
| 東　海 | 静岡、愛知、岐阜 | 1 | 2 | 2 |
| 近　畿 | 滋賀、京都、大阪、兵庫、奈良、和歌山 | 2 | 4 | 2 |
| 中　国 | 鳥取、島根、岡山、広島、山口 | 2 | 3 | 2 |
| 四　国 | 香川、徳島、愛媛、高知 | 1 | 2 | 2 |
| 九　州 | 福岡、佐賀、長崎、熊本、大分、宮崎、鹿児島、沖縄 | 2 | 6 | 3 |
| 開催県 | 三重 | 1 | 1 | 1 |
| 計 | | 16 | 32 | 20 |

## 6　参加資格、所属都道府県及び選手の年齢基準

総則５に定めるところによる。

なお、少年種別に参加できる選手は、2006 年４月２日から 2007 年４月１日までの間に生まれた中学３年生を含むものとする。

監督は、公益財団法人日本卓球協会が認定する公認審判員以上の審判員資格を有する者で、公益財団法人日本スポーツ協会公認スポーツ指導者制度に基づく、公認卓球コーチ２、公認卓球コーチ３、公認卓球コーチ４のいずれかを満たす者とする。

## 7　総合成績決定方法

男女総合成績（天皇杯得点）及び女子総合成績（皇后杯得点）は、競技得点と参加得点の合計とし、その得点の多い都道府県順に順位を決定する。ただし、同点の場合は、その順位を共有し、次の順位を欠位とする。

(1)　競技得点

| 天皇杯対象種別 | 皇后杯対象種別 | 競　技　得　点 |
|---|---|---|
| 成　年　男　子<br>成　年　女　子<br>少　年　男　子<br>少　年　女　子 | 成　年　女　子<br>少　年　女　子 | 各種別とも１位 24 点、２位 21 点、３位（２チーム）各 16.5 点、５位（４チーム）各 7.5 点の競技得点を与える。 |

(2)　参加得点

大会（ブロック大会含む）に参加した都道府県に 10 点を与える。ただし、ブロック大会での出場権を獲得しながら、本大会に参加しなかった場合は与えない。

## ８　表　　彰

(1)　男女総合成績及び女子総合成績第１位から第８位までの都道府県に、表彰状を授与する。

(2)　男女総合成績第１位の都道府県に、大会会長トロフィーを授与する。

(3)　各種別の第１位から第５位（４チーム）までの都道府県に、賞状を授与する。なお、成年男子及び少年女子の種別については、１次リーグ各グループの２位チームを５位入賞とし、成年女子及び少年男子については、準々決勝で敗退したチームを５位入賞とする。

## ９　参加申込み方法

総則８に定めるもののほか、次による。

(1)　所定の Web ページ（国民体育大会参加申込受付窓口）へアクセスし、必要項目を入力の上、所属都道府県体育・スポーツ協会を通じて 2021 年９月２日（木）までに申込手続きを完了すること。

(2)　締切期限以降は所定の Web ページ（国民体育大会参加申込受付窓口）へアクセスできなくなるので、締切期限を厳守すること。

(3)　参加申込み選手が、不可抗力以外の理由により無断で本大会の出場を棄権した場合は、その後の本大会出場を停止する。

(4)　参加申込み締切後の選手・監督変更は認めない。ただし、疾病、事故等特別な場合には、所定の文書と診断書などによる申し出を受け、審査の上決定する。申し出は、監督会議終了までとし、選手は参加申込書に記載された予備登録選手、監督は６　参加資格に該当する者に限る。

所定の交代（変更）届の送付先は下記宛とする。なお、公益財団法人日本スポーツ協会に対しては、下記への提出後、別途、所定の手続きにより、参加申込み情報を修正すること。

ア　〒160-0013　東京都新宿区霞ヶ丘町４番２号 JAPAN SPORT OLYMPIC SQUARE８階
公益財団法人日本卓球協会
TEL 03-6721-0921　FAX 03-6721-0931

イ　〒514-0004　三重県津市栄町一丁目 891　合同ビル４階
三重とこわか国体・三重とこわか大会実行委員会事務局
（三重県地域連携部国体･全国障害者スポーツ大会局競技･式典課　競技班）
TEL 059-224-2750　FAX 059-224-2075

ウ　〒516-0016　三重県伊勢市神田久志本町 1436 番地１
三重とこわか国体・三重とこわか大会伊勢市実行委員会事務局
（伊勢市国体推進局国体競技課）
TEL 0596-63-9781　FAX 0596-28-9020

## 10　そ の 他

(1)　組合せ抽選会

日　時　　2021年９月４日（土）　　午後２時

場　所　　JAPAN SPORT OLYMPIC SQUARE内会議室

〒160-0013　東京都新宿区霞ヶ丘町４番２号

TEL 03-6721-0921　FAX 03-6721-0931

(2)　監督会議

日　時　　2021年９月30日（木）　午後３時

場　所　　三重県営サンアリーナ

〒516-0021　三重県伊勢市朝熊町字鴨谷4383番地４

TEL 0596-22-7700　FAX 0596-22-7710

(3)　表彰式

ア　成年男女・少年男女第５位表彰式

日　時　　2021年10月３日（日）　午後５時

場　所　　三重県営サンアリーナ

〒516-0021　三重県伊勢市朝熊町字鴨谷4383番地４

TEL 0596-22-7700　FAX 0596-22-7710

イ　成年男女・少年男女表彰式、総合表彰式

日　時　　2021年10月４日（月）　午後３時30分

場　所　　三重県営サンアリーナ

〒516-0021　三重県伊勢市朝熊町字鴨谷4383番地４

TEL 0596-22-7700　FAX 0596-22-7710

# 〔18〕軟式野球競技

**1　期　　日**　　2021年９月26日（日）から９月29日（水）まで（４日間）

| 種　　別 | ９月 26 日（日） | ９月 27 日（月） | ９月 28 日（火） | ９月 29 日（水） |
|---|---|---|---|---|
| 成年男子 | １　回　戦 | ２　回　戦<br>準々決勝 | 準　決　勝<br>５～８位決定戦 | 決　　勝<br>３・４位決定戦 |

**2　会　　場**

四日市市　　A　四日市市霞ケ浦第１野球場
　　B　四日市市霞ケ浦第３野球場
亀 山 市　　C　西野公園野球場
伊 賀 市　　D　上野運動公園野球場
鈴 鹿 市　　E　石垣池公園野球場
名 張 市　　F　メイハンスタジアム（名張市民野球場）

**3　種別及び参加人員**

| 種　　別 | 監　　督 | 選　　手 | 参加都道府県 | 小　計　（人） |
|---|---|---|---|---|
| 成年男子 | 1 | 15 | 32 | 512 |

※成年選手は監督を兼任することができる。

**4　競技上の規程及び方法**

(1)　競技規則は、2021 年度公認野球規則及び別に定める特別規則を適用する。
　なお、大会規程は、公益財団法人全日本軟式野球連盟規程細則による。

(2)　使用球は、公益財団法人全日本軟式野球連盟公認球M号を使用する。

(3)　競技服装
　監督、選手は胸に都道府県名（チーム、都市名は認めない）を必ず付けること。

(4)　打者、走者、次打者及びベースコーチは、競技者必携に記載のヘルメットを着用しなければならない。

(5)　捕手は、公益財団法人全日本軟式野球連盟公認のマスク、レガーズ、ヘルメット、プロテクター及びファウルカップを必ず着用すること。

(6)　得点差によるコールドゲーム（７回以降７点差）を採用する。なお、順位決定戦（７回戦）ではコールドゲームは採用しない。

(7)　９回を完了して同点の場合は、健康維持を考慮し、次の方法により勝敗を決定する。
　試合開始後、３時間を経過した場合は、通常の延長戦に代わって次イニングより引き続きタイブレーク方式により行う。

**5　予選方法**

(1)　都道府県大会
　公益財団法人全日本軟式野球連盟各都道府県支部ごとに細目を定めて実施する。

(2)　ブロック大会
　ア　公益財団法人全日本軟式野球連盟の各ブロック支部連合会が細目を定めて実施する。

イ　ブロック大会区分及び選出チーム数は、次表のとおりとする。

| ブロック名 | 都　道　府　県　名 | 成年男子 |
|---|---|---|
| 北海道 | 北海道 | 1 |
| 東　北 | 青森、岩手、宮城、秋田、山形、福島 | 4 |
| 関　東 | 茨城、栃木、群馬、埼玉、千葉、東京、神奈川、山梨 | 6 |
| 北信越 | 新潟、長野、富山、石川、福井 | 3 |
| 東　海 | 静岡、愛知、岐阜 | 2 |
| 近　畿 | 滋賀、京都、大阪、兵庫、奈良、和歌山 | 4 |
| 中　国 | 鳥取、島根、岡山、広島、山口 | 3 |
| 四　国 | 香川、徳島、愛媛、高知 | 3 |
| 九　州 | 福岡、佐賀、長崎、熊本、大分、宮崎、鹿児島、沖縄 | 5 |
| 開催県 | 三重 | 1 |
| 計 | | 32 |

## 6　参加資格、所属都道府県及び選手の年齢基準

総則５に定めるもののほか、次による。

(1)　公益財団法人全日本軟式野球連盟に登録されたチームであること。

(2)　公益財団法人全日本軟式野球連盟に登録されていないチームは、公益財団法人日本スポーツ協会及び公益財団法人全日本軟式野球連盟の定めたスポーツ憲章並びに公益財団法人全日本軟式野球連盟で取り決めた事項の遵守を承諾したチームであること。

(3)　未登録チームについては、参加料のほかに参加申込書並びに所定の承諾書を各都道府県第１次予選会主催者に提出することによって仮登録とみなす。

(4)　連盟の登録に関係なく、選抜チームを編成することができる。ただし、選抜チーム以外に参加希望チームがある場合は予選会を行わなければならない。

(5)　予選会を行って参加チームによる選抜編成は差支えない。
　この場合、代表権を得たチームの意見を尊重する。

(6)　「ふるさと選手制度」で参加する者は、総則５の別記１に該当する者とし、登録及び出場する都道府県支部長に報告すること。

(7)　選手は、2003 年４月１日までに生まれた者とする。
　なお、特例として、2003 年４月２日以降に生まれた者でも参加することができる。
　ただし、生徒は除く。なお、監督は選手として登録した場合、出場することができる。

(8)　本大会に参加する監督は、公益財団法人日本スポーツ協会公認スポーツ指導者制度に基づく、公認軟式野球コーチ１、公認軟式野球コーチ２、または公認軟式野球コーチ３、公認軟式野球コーチ４の有資格者であること。

## 7　総合成績決定方法

総合成績（天皇杯得点）は、競技得点と参加得点の合計とし、その得点の多い都道府県順に順位を決定する。

(1)　競技得点

| 天皇杯対象種別 | 競　技　得　点 |
|---|---|
| 成　年　男　子 | １位 64 点、２位 56 点、３位 48 点、４位 40 点、５位 32 点、６位 24 点、７位 16 点、８位８点の競技得点を与える。<br>ただし、同順位の場合は、その順位を共有し、次の順位を欠位とする。<br>なお、得点については、次の順位のものを加え、当該都道府県で等分する。 |

(2)　参加得点

大会（ブロック大会を含む）に参加した都道府県に 10 点を与える。ただし、ブロック大会で本大会の出場権を獲得しながら、本大会に参加しなかった場合は与えない。

## ８　表　　彰

(1)　総合成績第１位から第８位までの都道府県に、表彰状を授与する。

(2)　総合成績第１位の都道府県に、大会会長トロフィーを授与する。

(3)　総合成績第１位から第８位までの都道府県とチーム全員(監督を含む)に、賞状を授与する。

## ９　参加申込み方法

(1)　所定の Web ページ（国民体育大会参加申込受付窓口）へアクセスし、必要項目を入力の上、所属都道府県体育・スポーツ協会を通じて、2021 年９月２日（木）までに申込み手続きを完了すること。

(2)　締切期限以降は所定の Web ページ（国民体育大会参加申込受付窓口）へアクセスできなくなるので、締切期限を厳守すること。

(3)　本大会までブロック大会に出場したメンバーを変更することができない。

ただし、疾病・傷害等の特別な場合は資格審査の上、認めることもある。特別な事情で選手・監督を変更する場合は証明する書類を添付し、参加選手交代（変更）届を監督会議の７日前《９月 18 日(土)》までに下記ア、イ、ウに提出すること。なお、監督の変更が生じる場合には、公認軟式野球コーチ１、公認軟式野球コーチ２、または公認軟式野球コーチ３、公認軟式野球コーチ４の有資格者とする。

提 出 先

ア　〒151-0051　東京都渋谷区千駄ヶ谷四丁目 27 番７号
公益財団法人全日本軟式野球連盟
TEL 03-3404-8831　FAX 03-3479-2523

イ　〒514-0004　三重県津市栄町一丁目 891　合同ビル４階
三重とこわか国体・三重とこわか大会実行委員会事務局
（三重県地域連携部国体・全国障害者スポーツ大会局
競技・式典課　競技班）
TEL 059-224-2750　FAX 059-224-2075

ウ　〒510-8601　三重県四日市市諏訪町１番５号
三重とこわか国体・三重とこわか大会四日市市実行委員会事務局
TEL 059-354-8459　FAX 059-354-8338

なお、公益財団法人日本スポーツ協会に対しては、大会終了後、別途所定の手続きにより参加申込み情報を修正すること。

（注） 仮登録により出場するチームは、連盟の規程及び規程細則により編成されたチームでなければならない。

（注） 参加申込書の選手の記載順については、主将以下、その他の選手は背番号の若い順に記載すること。なお、選手の背番号は 0 番から 99 番（監督 30 番、主将 10 番）とする。兼任監督も選手欄へは選手として記載すること。

(4) 問い合わせ

ア 〒151-0051 東京都渋谷区千駄ヶ谷四丁目 27 番７号
公益財団法人全日本軟式野球連盟
TEL 03-3404-8831 FAX 03-3479-2523

イ 〒514-0004 三重県津市栄町一丁目 891 合同ビル４階
三重とこわか国体・三重とこわか大会実行委員会事務局
（三重県地域連携部国体・全国障害者スポーツ大会局
競技・式典課 競技班）
TEL 059-224-2750 FAX 059-224-2075

ウ 〒510-8601 三重県四日市市諏訪町１番５号
三重とこわか国体・三重とこわか大会四日市市実行委員会事務局
TEL 059-354-8459 FAX 059-354-8338

エ 〒519-1192 三重県亀山市関町木崎 919 番地１
三重とこわか国体・三重とこわか大会亀山市実行委員会事務局
TEL 0595-96-1225 FAX 0595-96-2414

オ 〒518-1313 三重県伊賀市馬場 1128 番地の１
三重とこわか国体伊賀市実行委員会事務局
TEL 0595-43-9100 FAX 0595-43-9102

カ 〒513-8701 三重県鈴鹿市神戸一丁目 18 番 18 号
三重とこわか国体・三重とこわか大会鈴鹿市実行委員会事務局
TEL 059-382-9106 FAX 059-382-9071

キ 〒518-0492 三重県名張市鴻之台１番町１番地
三重とこわか国体・三重とこわか大会名張市実行委員会事務局
TEL 0595-63-7260 FAX 0595-63-7376

## 10 参加上の注意

(1) 2021 年度版競技者必携を持参すること。

(2) 監督会議には、監督または主将は必ずユニフォームを着用し出席すること。欠席の場合は原則として棄権とみなす。

## 11　そ の 他

(1)　組合せ抽選会

日　時　　2021 年９月３日（金）　午後２時

場　所　　公益財団法人全日本軟式野球連盟　会議室

〒151-0051 東京都渋谷区千駄ヶ谷四丁目 27 番７号

TEL 03-3404-8831　FAX 03-3479-2523

※　公益財団法人日本スポーツ協会役員立会いのもと、公開抽選を行う。

(2)　監督会議

日　時　　2021 年９月 25 日（土）　午後３時

場　所　　プラトンホテル四日市

〒510-0087 三重県四日市市西新地７番３号

TEL 059-352-0300　FAX 059-353-0133

(3)　表彰式

| 内　容 | 日　　時 | 会　　場 |
|---|---|---|
| １位・２位<br>表　彰　式 | 2021 年９月 29 日（水）<br>試合終了後 | A 四日市市霞ケ浦第１野球場 |
| ３位・４位<br>表　彰　式 | 2021 年９月 29 日（水）<br>試合終了後 | B 四日市市霞ケ浦第３野球場 |
| ５位・６位<br>表　彰　式 | 2021 年９月 28 日（火）<br>試合終了後 | A 四日市市霞ケ浦第１野球場 |
| ７位・８位<br>表　彰　式 | 2021 年９月 28 日（火）<br>試合終了後 | B 四日市市霞ケ浦第３野球場 |

# 〔19〕相撲競技

1　期　　日　　2021年９月25日（土）から９月27日（月）まで（３日間）

| 種　　別 | ９月25日（土） | ９月26日（日） | ９月27日（月） |
|---|---|---|---|
| 成年男子 | | 団　体　予　選<br>１　～　３　回　戦 | 団　体　決　勝<br>個　人　決　勝 |
| 少年男子 | 団　体　予　選<br>１　～　３　回　戦 | 団　体　決　勝<br>個　人　決　勝 | |

2　会　　場　　伊勢市　　三重交通Ｇ スポーツの杜 伊勢 体育館

3　種別及び参加人数

| 種　　別 | 監　　督 | 選　　手 | チーム数 | 小　　計 | 合　計（人） |
|---|---|---|---|---|---|
| 成年男子 | 1 | 3 | 47 | 188 | 470 |
| 少年男子 | 1 | 5 | 47 | 282 | |

（注）選手、監督の兼任はできない。

4　競技上の規程及び方法

(1)　競技規程は、公益財団法人日本相撲連盟「競技会規程」による。

(2)　各種別の選手編成は次のとおりとする。

ア　成年男子

３人制（正選手３名、予備登録選手２名）

イ　少年男子

５人制（正選手５名、予備登録選手２名）

（ただし、５人のうち総則５(1)ア(ｲ)に該当する者は、１名までとする。）

(3)　団体戦の競技方法は次のとおりとする。

ア　団体戦は各種別とも予選３回戦を行い、勝数得点により優秀団体を決定する。各種別の優秀団体は、16団体とする。

イ　団体決勝は、優秀団体によりトーナメント戦方式で優勝を決定する。

ウ　各種別とも第３位決定戦は行うが、第５位から第８位までの決定戦は行わない。

(4)　個人戦の競技方法は次のとおりとする。

ア　種別ごとに、各種別の団体予選の全勝者をもって抽選を行い、トーナメント戦方式で優勝を決定する。

イ　各種別とも第３位決定戦は行うが、第５位から第８位までの決定戦は行わない。

5　予選方法

各都道府県連盟は、都道府県大会を実施し、種別ごとに本大会に出場する代表を決定する。

## ６　参加資格、所属都道府県及び選手の年齢基準

総則５に定めるもののほか、次による。

(1)　監督及び選手は、公益財団法人日本相撲連盟会員登録規程に基づき、会員登録している者及び国体予選出場のため当該都道府県選手として一時登録が認められた者とする。

(2)　監督は、公益財団法人日本スポーツ協会公認スポーツ指導者制度に基づく公認相撲コーチ１、公認相撲コーチ２のいずれかの資格を有する者とする。

(3)　参加種別は都道府県大会及び大会を通じて１種別とする。

## ７　総合成績決定方法

総合成績（天皇杯得点）は、競技得点と参加得点の合計とし、その得点の多い都道府県順に順位を決定する。

ただし、同点の場合は、その順位を共有し、次の順位を欠位とする。

(1)　競技得点

| 天皇杯対象種別 | 競　技　得　点 |
|---|---|
| 成　年　男　子 | １位 24 点、２位 21 点、３位 18 点、４位 15 点、５位（４チーム）7.5 点の競技得点を与える。 |
| 少　年　男　子 | １位 40 点、２位 35 点、３位 30 点、４位 25 点、５位（４チーム）12.5 点の競技得点を与える。 |

(2)　参加得点

大会に参加した都道府県に 10 点を与える。

## ８　表　　彰

(1)　総合成積第１位から第８位までの都道府県に、表彰状を授与する。

(2)　総合成績第１位の都道府県に、大会会長トロフィーを授与する。

(3)　各種別（団体戦）の第１位から第５位（４チーム）までに、賞状を授与する。

(4)　各種別（個人戦）の第１位から第５位（４選手）までに、賞状を授与する。

## ９　参加申込み方法

総則８に定めるもののほか、次による。

(1)　所定の Web ページ（国民体育大会参加申込受付窓口）へアクセスし、必要項目を入力の上、所属都道府県体育・スポーツ協会を通じて、2021 年８月 19 日（木）までに申込手続きを完了すること。

(2)　締切期限以降は所定の Web ページ（国民体育大会参加申込受付窓口）へアクセスできなくなるので、締切期限を厳守すること。

(3)　参加申込み締切後の選手・監督変更は、疾病、傷害など特別な場合に限り認めるものとし、参加申込み時に登録した予備登録選手との交代に限り認める。

ア　提出期日　　監督会議まで

イ　提 出 先

(ｱ)　〒169-0073　東京都新宿区百人町一丁目 15 番 20 号
公益財団法人日本相撲連盟
TEL 03-3368-2211　FAX 03-3368-0440

(ｲ)　〒514-0004　三重県津市栄町一丁目 891 合同ビル４階
三重とこわか国体・三重とこわか大会実行委員会事務局
（三重県地域連携部国体・全国障害者スポーツ大会局
競技･式典課　競技班）
TEL 059-224-2750　FAX 059-224-2075

(ｳ)　〒516-0016　三重県伊勢市神田久志本町 1436 番地１
三重とこわか国体・三重とこわか大会伊勢市実行委員会事務局
（伊勢市国体推進局国体競技課）
TEL 0596-63-9781　FAX 0596-28-9020

※　なお、公益財団法人日本スポーツ協会に対しては、上記への提出後、別途、所定の手続きにより参加申込情報を修正すること。

## 10　参加上の注意

(1)　各都道府県の代表選手は、競技に際し、必ずその都道府県の標識及び段位章をつけること。

(2)　各監督（特に少年男子の監督）は、選手の健康管理その他について十分配慮すること。

## 11　そ の 他

(1)　組合せ抽選会

日　時　　2021 年８月 23 日（月）　午後２時

場　所　　公益財団法人日本相撲連盟
〒169-0073　東京都新宿区百人町一丁目 15 番 20 号

(2)　審判・監督会議

日　時　　2021 年９月 24 日（金）　午後５時

場　所　　三重交通Ｇ スポーツの杜 伊勢　体育館
〒516-0023　三重県伊勢市宇治館町 510 番地

(3)　総合表彰式

日　時　　2021 年９月 27 日（月）　正午

場　所　　三重交通Ｇ スポーツの杜 伊勢　体育館
〒516-0023　三重県伊勢市宇治館町 510 番地

# 〔20〕馬術競技

1　期　　日　　2021年9月30日（木）から10月4日（月）まで（5日間）

| 月　日 | 競技番号 | 競　技　種　目 |
|---|---|---|
| 第1日<br>9月30日（木） | 第1競技 | 成年男子　馬場馬術競技 |
| | 第2競技 | 少　年　馬場馬術競技 |
| | 第3競技 | 成年女子　二段階障害飛越競技 |
| | 第4競技 | 成年男子　トップスコア競技 |
| | 第5競技 | 少　年　スピードアンドハンディネス競技 |
| | 第6競技 | 成年男子　ダービー競技 |
| 第2日<br>10月1日（金） | 第7競技 | 成年女子　馬場馬術競技 |
| | 第8競技　－1 | 成年男子　国体総合馬術競技（馬場馬術） |
| | 第9競技 | 成年女子　ダービー競技 |
| | 第10競技 | 少　年　標準障害飛越競技 |
| | 第11競技 | 成年男子　スピードアンドハンディネス競技 |
| | 第12競技　－1 | 少　年　団体障害飛越競技（1回戦・準々決勝） |
| 第3日<br>10月2日（土） | 第13競技 | 成年男子　自由演技馬場馬術競技 |
| | 第14競技 | 少　年　二段階障害飛越競技 |
| | 第15競技 | 成年女子　標準障害飛越競技 |
| | 第16競技 | 少　年　リレー競技 |
| | 第8競技　－2 | 成年男子　国体総合馬術競技（障害飛越） |
| 第4日<br>10月3日（日） | 第17競技 | 少　年　自由演技馬場馬術競技 |
| | 第18競技 | 成年男子　国体大障害飛越競技 |
| | 第12競技　－2 | 少　年　団体障害飛越競技（準決勝・決勝） |
| | 第19競技 | 成年女子　トップスコア競技 |
| | 第20競技 | 少　年　ダービー競技 |
| 第5日<br>10月4日（月） | 第21競技 | 成年女子　自由演技馬場馬術競技 |
| | 第22競技 | 少　年　トップスコア競技 |
| | 第23競技 | 成年男子　六段障害飛越競技 |

2　会　　場　　鈴鹿市　　三重県馬術競技場

3　種別及び参加人員

| 種　別 | 監　督 | ホースマネージャー | 選手数※ | 合　計（人） |
|---|---|---|---|---|
| 成年男子 | 1×47都道府県 | 1×47都道府県 | 84 | 339 |
| 成年女子 | | | 67 | |
| 少　年 | | | 94 | |

（注）監督及びホースマネージャーは、選手を兼ねることができる。

※　監督或いはホースマネージャーが選手を兼ねる場合の人数は、上記表の選手数には含まれていない。

## 4　種目別参加都道府県数及び実施要領

| 種別 | 種　　目 | 参加都道府県数 | 実　施　要　領 |
|---|---|---|---|
| 成年男子 | 国体大障害飛越競技 | 26 | 高さ1.50m以下、幅1.70m以下、水濠幅 3.50m以下、13 障害以内、速度375～400m/分、全長約500mとする。 |
| | スピードアンドハンディネス競技 | 26 | 高さ1.30m以下、幅1.50m以下、13 障害以内、全長 600m未満とする。 |
| | ダービー競技 | 26 | 高さ1.25m以下、幅1.50m以下、18障害以内、速度375m/分、全長約800mとする。 |
| | 国体総合馬術競技 | 26 | 馬場馬術　国際馬術連盟制定の総合馬術競技・馬場馬術課目スリースターＢを実施する。<br>障害飛越　高さ 1.20m以下、幅 1.40m以下、障害数 10～11 個/最大飛越数 14 以内、速度 350m/分、全長約 600m以内とする。 |
| | 六段障害飛越競技 | 26 | 障害間の距離約11m、最終障害の高さ1.50mから行い、同点者が２名以上の場合は競技を続行し、１位決定まで行う。その他で減点が同じ場合は同位とする。 |
| | トップスコア競技 | 26 | 高さ0.90～1.50m、幅1.80m以下、10障害以内、規定時間60秒とする。 |
| | 馬場馬術競技 | 14 | 国際馬術連盟制定のセントジョージ賞典馬場馬術課目を実施する。 |
| | 自由演技馬場馬術競技 | 14 | 日本馬術連盟制定の自由演技国体成年馬場馬術課目を実施する。 |
| 成年女子 | 標準障害飛越競技 | 26 | 高さ1.25m以下、幅1.45m以下、 水濠幅 3.50m以下、13 障害以内、速度350m/分、全長約500mとする。 |
| | 二段階障害飛越競技 | 26 | 高さ1.20m以下、幅1.40m以下、速度350m/分、全長約600m、第１段階７障害、第２段階５障害以内とする。 |
| | トップスコア競技 | 26 | 高さ0.90～1.40m、幅1.70m以下、10障害以内、規定時間60秒とする。 |
| | ダービー競技 | 26 | 高さ1.10m以下、 幅1.50m以下、 18障害以内、 速度350m/分、全長約800mとする。 |
| | 馬場馬術競技 | 14 | 国際馬術連盟制定のセントジョージ賞典馬場馬術課目を実施する。 |
| | 自由演技馬場馬術競技 | 14 | 日本馬術連盟制定の自由演技国体成年馬場馬術課目を実施する。 |
| 少年 | 標準障害飛越競技 | 26 | 高さ1.20m以下、幅1.40m以下、13 障害以内、速度350m/分、全長約500mとする。 |
| | スピードアンドハンディネス競技 | 26 | 高さ1.10m以下、幅 1.30m以下、13 障害以内、全長 600m未満とする。 |
| | リレー競技 | 26 | 高さ1.20m以下、幅 1.40m以下、12 障害以内、全長約650mとする。 |
| | ダービー競技 | 26 | 高さ1.10m以下、 幅1.50m以下、 18障害以内、速度350m/分、全長約800mとする。 |
| | トップスコア競技 | 26 | 高さ0.90～1.40m、幅1.70m以下、10障害以内、規定時間60秒とする。 |
| | 二段階障害飛越競技 | 26 | 高さ1.20m以下、幅1.40m以下、速度350m/分、全長約600m、第１段階７障害、 第２段階５障害以内とする。 |
| | 馬場馬術競技 | 14 | 国際馬術連盟制定のジュニアライダー個人競技馬場馬術課目を実施する。 |
| | 自由演技馬場馬術競技 | 14 | 国際馬術連盟制定の自由演技ジュニアライダー馬場馬術課目を実施する。 |
| | 団体障害飛越競技 | 12 | 高さ1.10m以下、幅1.30m以下、10 障害以内、速度350m/分、全長約500mとする。 |

## 5　予選方法

(1)　都道府県馬術連盟は、都道府県大会を開催し、ブロック大会の出場人馬を決定する。

(2)　各ブロックは、ブロック大会を開催し本大会の出場選手数、頭数、出場種目を決定する。

ア　ブロック大会に参加する都道府県は、個人競技に５頭以上エントリーする場合、内国産馬を１頭以上含めること。

イ　ブロック大会の必須競技種目は次のとおりとする。

成年男子 ― 障害飛越競技
　　馬場馬術競技

成年女子 ― 障害飛越競技
　　馬場馬術競技

少　　年 ― 障害飛越競技
　　馬場馬術競技
　　団体障害飛越競技

(3)　本大会参加人馬実数は、１都道府県最大限８頭12名（監督１名、ホースマネージャー１名、選手10名)、最小限1頭３名（監督１名、ホースマネージャー１名、選手1名）とする。

ただし、開催県は13頭14名（監督１名、ホースマネージャー１名、選手12名）とする。ただし、個人競技に５頭以上エントリーする場合は、内国産馬を１頭以上含めること。

なお、参加都道府県は、この他に３名３頭を予備人馬として登録することができる。

ア　本大会参加人馬割当表

| ブロック名 | 都道府県名 | 選手数 | | | | | 選手合計 | 馬匹数 | | |
|---|---|---|---|---|---|---|---|---|---|---|
| | | 成年男子 | 成年女子 | 少年 | | | | | | |
| | | | | 個人 | 団体 | 計 | | 個人 | 団体 | 計 |
| 北海道 | 北海道 | 3 | 3 | 2 | 2 | 4 | 10 | 7 | 1 | 8 |
| 東北 | 青森、岩手、宮城、秋田、山形、福島 | 10 | 8 | 9 | 2 | 11 | 29 | 20 | 1 | 21 |
| 関東 | 茨城、栃木、群馬、埼玉、千葉、東京、神奈川、山梨 | 13 | 11 | 12 | 2 | 14 | 38 | 25 | 2 | 27 |
| 北信越 | 新潟、長野、富山、石川、福井 | 9 | 7 | 8 | 2 | 10 | 26 | 17 | 1 | 18 |
| 東海 | 静岡、愛知、岐阜 | 6 | 4 | 5 | 2 | 7 | 17 | 11 | 1 | 12 |
| 近畿 | 滋賀、京都、大阪、兵庫、奈良、和歌山 | 10 | 8 | 9 | 2 | 11 | 29 | 20 | 1 | 21 |
| 中国 | 鳥取、島根、岡山、広島、山口 | 9 | 7 | 8 | 2 | 10 | 26 | 17 | 1 | 18 |
| 四国 | 香川、徳島、愛媛、高知 | 7 | 5 | 6 | 2 | 8 | 20 | 14 | 1 | 15 |
| 九州 | 福岡、佐賀、長崎、熊本、大分、宮崎、鹿児島、沖縄 | 13 | 11 | 12 | 2 | 14 | 38 | 25 | 2 | 27 |
| 開催県 | 三重 | 4 | 3 | 3 | 2 | 5 | 12 | 12 | 1 | 13 |
| 計 | | 84 | 67 | 74 | 20 | 94 | 245 | 168 | 12 | 180 |

（注）選手実数は、監督、ホースマネージャーが選手を兼ねる場合に割当表の選手数から増える場合がある。

イ　団体障害競技の馬匹の配分について

(ｱ)　各ブロック大会の団体障害飛越競技において、第１位の都道府県には、選手２名、馬１頭の参加を割り当てる。

(ｲ)　関東／九州の各ブロック大会の団体障害飛越競技において、第２位の都県には馬１頭の参加を割り当てる。なお、選手については、各ブロック内にて調整する。

(ｳ)　団体障害飛越競技に割り当てられた枠で出場する選手及び馬は、個人競技にも参加することができる。

ウ　各種目別出場基準

| 種　目<br>ﾌﾞﾛｯｸ名 | 国体大障害飛越競技、標準障害飛越競技<br>ﾀﾞｰﾋﾞｰ競技、ｽﾋﾟｰﾄﾞｱﾝﾄﾞﾊﾝﾃﾞｨﾈｽ競技<br>国体総合馬術競技、六段障害飛越競技<br>トップスコア競技、二段階障害飛越競技<br>リレー競技 | 馬場馬術競技 | 少　　年<br>団体障害飛越競技 |
|---|---|---|---|
| 北海道 | 1 | 1 | 1 |
| 東　北 | 3 | 2 | 1 |
| 関　東 | 4 | 2 | 2 |
| 北信越 | 3 | 1 | 1 |
| 東　海 | 2 | 1 | 1 |
| 近　畿 | 3 | 2 | 1 |
| 中　国 | 3 | 1 | 1 |
| 四　国 | 2 | 1 | 1 |
| 九　州 | 4 | 2 | 2 |
| 開催県（三重） | 1 | 1 | 1 |
| 合　計 | 26 頭 | 14 頭 | 12 チーム |

（注）上記の表は、成年男子・成年女子・少年の各種別に適用する。

(4)　ブロック大会開催報告

ブロック大会実施担当都道府県馬術連盟は、当該ブロック大会終了後直ちに実施報告書（実施の日時、会場、参加人員、所属都道府県名、成績の概要、合格チーム名、選手の住所、氏名、その他）を参加都道府県体育・スポーツ協会及び公益社団法人日本馬術連盟に報告すること。

## ６　参加資格、所属都道府県及び選手の年齢基準

総則５に基づいた条件を有することのほか、次による。

(1)　少年種別に参加するには、中学３年生を含む 2007 年４月１日以前に生まれた者から 2003 年４月２日以降に生まれた者とする。

(2)　選手は、ブロック大会の参加申込みの時点で、公益社団法人日本馬術連盟の会員で、騎乗者資格Ｂ級以上の取得者であること。ただし、少年種別に参加する選手で、騎乗者資格Ｂ級以上の資格がない場合は、公益社団法人日本馬術連盟の会員であることのほか参加都道府県の馬術連盟会長が発行する技能証明書を公益社団法人日本馬術連盟会長宛に提出すること。

(3)　参加馬は、公益社団法人日本馬術連盟の登録馬であること。

(4)　馬匹は、参加都道府県を重複して出場することはできない。ただし、団体障害飛越競技の対戦相手チームに提供する馬匹を除く。

(5)　本大会に出場する選手は、ブロック大会に必ず登録していること。予備登録の選手も同様である。

(6)　本項に定める参加資格は、ブロック大会にも適用する。

(7)　監督は、公益財団法人日本スポーツ協会公認スポーツ指導者制度に基づく、公認馬術コーチ１、公認馬術コーチ３のいずれかの資格を有する者であること。

## 7　競技上の規程

(1)　この競技会は、日本馬術連盟競技会規程最新版及び国体馬術競技規程最新版を適用する。

(2)　団体障害飛越競技は２名戦で下記のとおり行う（選手は出場枠内で３名まで登録することができる）。

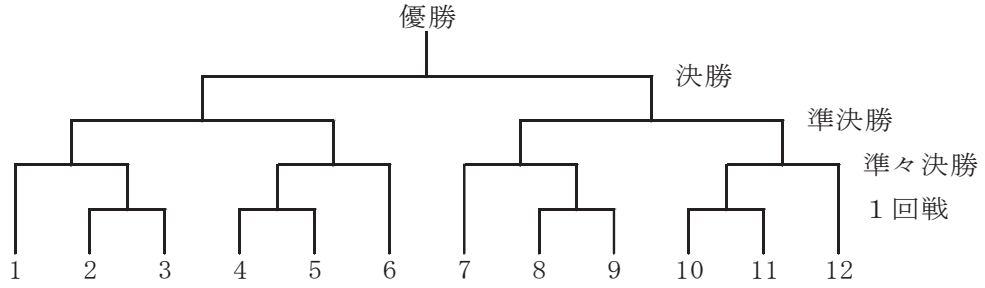


〔順位決定方法〕

３～４位は準決勝の自馬の成績（減点及び所要時間）で決定する。

５～８位は準々決勝の自馬の成績（減点及び所要時間）で決定する。

９～12 位は１回戦の自馬の成績（減点及び所要時間）で決定する。

(3)　団体障害飛越競技に提供する馬匹を変更する場合は、速やかに競技本部に届け出ること。

(4)　全種目を通じて選手の出場は、１人２種目までとする。

(5)　全種目を通じて馬の出場は、１頭６種目までとする。

(6)　一つの種目への１都道府県の出場は、１回限りとする。

(7)　障害飛越競技の場合は、必ず固定式顎紐付き乗馬用防護帽を着用すること。

(8)　選手は所属する都道府県名を出場する服装に明記すること。違反した場合は出場できない。

(9)　欠場する場合は、それが判明した時点で速やかに欠場届を総務委員に提出しなければならない。なお、未提出の場合は、当該都道府県はそれ以降の競技に出場することができない。

## 8　総合成績決定方法

男女総合成績（天皇杯得点）及び女子総合成績（皇后杯得点）は、競技得点と参加得点の合計とし、その多い都道府県順に第１位から第８位を決定する。

ただし、同点の場合は、その順位を共有し、次の順位を欠位とする。

(1)　競技得点

| 天皇杯対象種別 | 皇后杯対象種別 | 競　技　得　点 |
|---|---|---|
| 成　年　男　子<br>成　年　女　子<br>少　　年 | 成　年　女　子 | 各種目に、１位８点、２位７点、３位６点、４位５点、５位４点、６位３点、７位２点、８位１点の競技得点を与える。<br>ただし、同順位の場合は、次の順位のものを加え、当該都道府県で等分する。 |

(2)　参加得点

大会（ブロック大会を含む）に参加した都道府県に10 点を与える。ただし、そのブロック大会で出場権を獲得しながら、本大会に参加しなかった場合には与えない。

## ９　表　　彰

(1)　男女総合成績及び女子総合成績の第１位から第８位までの都道府県に、表彰状を授与する。

(2)　男女総合成績第１位の都道府県に、大会会長トロフィーを授与する。

(3)　各種目の第１位から第８位までに、賞状を授与する。

## 10　参加申込み方法

(1)　所定の Web ページ（国民体育大会参加申込受付窓口）へアクセスし、必要事項を入力の上、所属都道府県体育・スポーツ協会を通じて 2021 年９月２日（木）までに申込み手続きを完了すること。

(2)　締切期限以降は所定の Web ページ（国民体育大会参加申込受付窓口）へアクセスできなくなるので、締切期限を厳守すること。

(3)　下表のア～ウを、参加予定馬及び、５(3)に規定する予備馬について、電子ファイルで 2021 年９月２日（木）必着で申込み先へ提出すること。

| 申　込　み　先 | 必　要　書　類 |
|---|---|
| 三重とこわか国体公式サイト内の所定の Web ページへアクセスし、「馬事衛生関係書類受付フォーム」へ提出 | ア　入・退厩(変更)申込書、予防接種確認票（注１）<br>イ　日本馬術連盟乗馬登録証の写し（注２）<br>ウ　馬の検査・注射・薬浴・投薬証明手帳の写し（注３） |

（注１）　三重とこわか国体・三重とこわか大会鈴鹿市実行委員会事務局から別途送付される「三重とこわか国体馬事衛生対策要項」の様式 11（入・退厩(変更)申込書）及び様式 12（予防接種確認票）

なお、変更のあった場合は速やかに表内申込み先へ変更内容を再提出すること。

（注２）　日本馬術連盟乗馬登録証の表裏の写し

（注３）　①表紙、②馬インフルエンザ予防接種証明（基礎接種から最新の補強接種まで全て）の写し

(4)　参加申込み締切後の人馬の交代は、特別の事情（死亡、負傷、疾病、転勤等）がある場合のみ認める。特別の事情で人馬を交代させる場合は、それを証明する書類を添付し、当該都道府県体育・スポーツ協会を通じて期限までに下記(ｱ)～(ｳ)宛にそれぞれ電子メールで届けなければならない。交代する人馬は、いかなる場合でも予め参加申込書に予備登録人馬として記載されていなければならない。所定の手続きに基づき提出された交代届は、監督会議の議を経て承認される。

ア　提出期限　　2021 年９月 27 日（月）

イ　提 出 先

(ｱ)　公益社団法人日本馬術連盟

〒104-0033　東京都中央区新川二丁目６番 16 号　馬事畜産会館６Ｆ

MAIL miekokutai@equitation-japan.com

TEL 03-3297-5611　FAX 03-3297-5617

(ｲ)　三重とこわか国体・三重とこわか大会実行委員会事務局

（三重県地域連携部国体・全国障害者スポーツ大会局競技・式典課競技班）

〒514-0004　三重県津市栄町一丁目 891　合同ビル４階

MAIL kyoshiki@pref.mie.lg.jp

TEL 059-224-2750　FAX 059-224-2075

(ｳ)　三重とこわか国体・三重とこわか大会鈴鹿市実行委員会事務局
（鈴鹿市文化スポーツ部国体推進局国体推進課競技第一グループ）
〒513-8701　三重県鈴鹿市神戸一丁目18番18号
MAIL bajutu-szk@mecha.ne.jp
TEL 059-382-9106　FAX 059-382-9071

なお、公益財団法人日本スポーツ協会に対しては、大会終了後、別途、所定の手続きにより、参加申込み情報を修正すること。

## 11　参加上の注意

(1)　選手の出場順序及び組合せは、公益社団法人日本馬術連盟事務局において抽選により決定する。なお、団体障害飛越競技の抽選は監督会議終了後に同会場で行う。

(2)　団体障害飛越競技に出場する都道府県は、1頭を提供するものとする。

(3)　馬事衛生関係については、「三重とこわか国体馬事衛生対策要項」に基づいて実施されるので厳守すること。

ア　参加馬の輸送は、2021年９月27日（月）から９月28日（火）の午前８時30分から午後５時の間と2021年９月29日（水）の午前８時30分から正午までの間に入厩するように計画すること。退厩は、2021年９月30日（木）から2021年10月４日（月）の午前８時30分から午後５時までの間に行うこと。

イ　入厩時に防疫検査を実施するので、「馬の検査、注射、薬浴、投薬証明手帳」及び「日本馬術連盟乗馬登録証」の原本を馬運車運転手が携行すること。

ウ　参加馬に対する飼料は、参加都道府県が入厩時に持参し、退厩の際は全て持ち帰ること。また、持参できない場合は三重とこわか国体・三重とこわか大会鈴鹿市実行委員会事務局に事前に購入業者の斡旋を申し込むものとする。

エ　入退厩時の馬具等の運搬については、補助員等によるサポートを行うが、人数が限られている為、選手・監督が主体的に行うこと。また、貴重品の紛失・盗難等について主催者は責任を負いかねるため、各自で責任を持って管理すること。

オ　最終日は、退厩が集中することから、自身での馬具等の事前積込み、早めの退厩手続きを行うなど、各自が迅速な退厩に協力すること。

(4)　各県１名のホースマネージャーは、出場馬の夜間管理に万全を期すこと。また、会場内にホースマネージャー宿舎を用意しないため、ホースマネージャーの宿泊は選手・監督と同様に合同配宿を利用すること。なお、貴重品については各自で責任をもつこと。

(5)　人馬の事故に関して応急処置は行うが、主催者は、その責任を負わない。

(6)　メディカルカードは、各自で記載し携帯すること。

(7)　未成年選手の保護者が臨場しない場合、未成年選手の落馬後の再騎乗にかかる委任状を準備し、監督が携行すること。

## 12　そ の 他

(1)　組合せ抽選会

日　時　　2021年９月７日（火）　午後１時30分
場　所　　馬事畜産会館　２Ｆ会議室
〒104-0033　東京都中央区新川二丁目６番16号

(2)　監督会議

日　時　　2021 年９月 29 日（水）　午後３時

場　所　　馬術競技会　総合休憩所

〒513-0012　三重県鈴鹿市石薬師町 452 番地の４（三重県馬術競技場内）

(3)　退厩調整会議（最終日に退厩する都道府県は参加してください。）

日　時　　2021 年 10 月３日（日）　午後４時

場　所　　三重県消防学校　講堂

〒513-0012　三重県鈴鹿市石薬師町 452 番地

(4)　総合表彰式

日　時　　2021 年 10 月４日（月）　午後０時 40 分

場　所　　馬術競技会　総合休憩所

〒513-0012　三重県鈴鹿市石薬師町 452 番地の４（三重県馬術競技場内）

# 〔21〕フェンシング競技

**1　期　　日**　　2021年９月26日（日）から９月29日（水）まで（４日間）

| 種　　別 | 種　　目 | ９月26日（日） | ９月27日（月） | ９月28日（火） | ９月29日（水） |
|---|---|---|---|---|---|
| 成年男子 | フルーレ | １～２回戦 | ３回戦～決勝 | | |
| | エペ | | | １～２回戦 | ３回戦～決勝 |
| 成年女子 | フルーレ | １～２回戦 | 準々決勝～決　　勝 | | |
| | サーブル | | | １　回　戦 | ２回戦～決勝 |
| 少年男子 | フルーレ | | １～２回戦 | 準々決勝～決　　勝 | |
| 少年女子 | フルーレ | | １～２回戦 | 準々決勝～決　　勝 | |

**2　会　　場**　　鳥羽市　　鳥羽市民体育館

**3　種別及び参加人員**

| 種　　別 | 監　　督 | 選　　手 | 参加都道府県 | 小　　計 | 合　計（人） |
|---|---|---|---|---|---|
| 成年男子 | 3 | | 47 | 141 | 339 |
| 成年女子 | 3 | | 18 | 54 | |
| 少年男子 | 1 | 3 | 18 | 72 | |
| 少年女子 | 1 | 3 | 18 | 72 | |

（注）　成年男女の監督は、選手を兼ねる。

**4　競技上の規定及び方法**

(1)　競技規則は、ＦＩＥ規則及び公益社団法人日本フェンシング協会の定める競技規則による。

(2)　試合内容は、各種目とも１チーム３名編成の紅白戦による団体戦とする。

(3)　１回戦及び２回戦は、リーグ戦方式、以後はトーナメント方式とする。

(4)　各種別及び各種目とも１～８位決定戦を行う。

**5　予選方法**

(1)　各都道府県協会は、都道府県大会を実施し、ブロック大会及び本大会に出場する選手を決定する。

(2)　実施要領

ア　都道府県大会は、その主催する支部において、細目を決定し実施すること。

イ　ブロック大会は、その主催する支部が同一ブロック内の支部と協議して本大会に準じて細目を決定し実施すること。

(3)　報告

都道府県大会及びブロック大会とも競技終了後５日以内に試合成績表を必ず公益社団法人日本フェンシング協会宛に提出すること。

(4)　ブロック大会区分及び代表チーム数は、下記のとおりとする。

| ブロック名 | 都　道　府　県　名 | 成年女子 | 少年男子 | 少年女子 |
|---|---|---|---|---|
| 北海道 | 北海道 | 1 | 1 | 1 |
| 東　北 | 青森、岩手、宮城、秋田、山形、福島 | 2 | 2 | 3 |
| 関　東 | 茨城、栃木、群馬、埼玉、千葉、東京、神奈川、山梨 | 4 | 4 | 3 |
| 北信越 | 新潟、長野、富山、石川、福井 | 1 | 1 | 2 |
| 東　海 | 静岡、愛知、岐阜 | 2 | 1 | 1 |
| 近　畿 | 滋賀、京都、大阪、兵庫、奈良、和歌山 | 2 | 3 | 2 |
| 中　国 | 鳥取、島根、岡山、広島、山口 | 1 | 1 | 2 |
| 四　国 | 香川、徳島、愛媛、高知 | 2 | 1 | 1 |
| 九　州 | 福岡、佐賀、長崎、熊本、大分、宮崎、鹿児島、沖縄 | 2 | 3 | 2 |
| 開催県 | 三重 | 1 | 1 | 1 |
| 計 | | 18 | 18 | 18 |

## 6　参加資格、所属都道府県及び選手の年齢基準

総則５に定めるもののほか、次による。

監督は、公益財団法人日本スポーツ協会公認スポーツ指導者制度に基づく、公認フェンシングコーチ１、公認フェンシングコーチ３、公認フェンシングコーチ４のいずれかの資格を有していること。

監督・選手は、都道府県大会以前に公益社団法人日本フェンシング協会の会員登録を済ませた者とする。

都道府県大会・ブロック大会とそれぞれ異なる種別への参加を認める。ただし、選手は都道府県大会に参加している者に限る。

なお、少年種別に参加できる選手には、2006 年４月２日から 2007 年４月１日までの間に生まれた中学３年生を含むものとする。

## 7　総合成績決定方法

男女総合成績（天皇杯得点）及び女子総合成績（皇后杯得点）は、競技得点と参加得点の合計とし、その得点の多い都道府県順に順位を決定する。ただし、同点の場合は、その順位を共有し、次の順位を欠位とする。

(1)　競技得点

| 天皇杯対象種別 | 皇后杯対象種別 | 競　技　得　点 |
|---|---|---|
| 成　年　男　子<br>成　年　女　子<br>少　年　男　子<br>少　年　女　子 | 成　年　女　子<br>少　年　女　子 | 各種目とも１位 24 点、２位 21 点、３位 18 点、４位 15 点、５位 12 点、６位９点、７位６点、８位３点の競技得点を与える。 |

(2)　参加得点

大会（ブロック大会を含む）に参加した都道府県に 10 点を与える。ただし、ブロック大会で本大会の出場権を獲得しながら、本大会に参加しなかった場合は与えない。

## 8　表　　彰

(1)　男女総合成績及び女子総合成績第１位から第８位までの都道府県に、表彰状を授与する。

(2)　男女総合成績第１位の都道府県に、大会会長トロフィーを授与する。

(3)　少年男子、少年女子の各種別及び成年男子、成年女子の各種目の第１位から第８位までに、賞状を授与する。

## 9　参加申込み方法

(1)　所定の Web ページ（国民体育大会参加申込受付窓口）へアクセスし、必要事項を記入の上、所属都道府県体育・スポーツ協会を通じて、2021 年９月２日（木）までに申込み手続きを完了すること。

(2)　締切期限以降は所定の Web ページ（国民体育大会参加申込受付窓口）へアクセスできなくなるので、期限を厳守すること。

(3)　参加申込み締切後の選手・監督の変更は、死亡、傷病、傷害、転勤等の特別な場合のみ認めるものとし、その取扱いは次の通りとする。

ア　提出期限　2021 年９月 24 日（金）【技術委員会会議前日まで】

イ　提 出 先

(ｱ)　〒160-0013　東京都新宿区霞ヶ丘町４番２号
JAPAN SPORT OLYMPIC SQUARE　９階
公益社団法人日本フェンシング協会
TEL 03-5843-0040　FAX 03-5843-0041

(ｲ)　〒514-0004　三重県津市栄町一丁目 891　合同ビル４階
三重とこわか国体・三重とこわか大会実行委員会事務局
（三重県地域連携部国体・全国障害者スポーツ大会局
競技・式典課　競技班）
TEL 059-224-2750　FAX 059-224-2075

(ｳ)　〒517-0022　三重県鳥羽市大明東町１番６号　鳥羽市教育委員会
三重とこわか国体鳥羽市実行委員会事務局
TEL 0599-25-1271　FAX 0599-25-1263

ウ　提出書類

選手変更を証明するものを添付し、文書にて届出をする。なお、公益財団法人日本スポーツ協会に対しては、大会終了後、別途、所定の手続きにより参加申込み情報を修正すること。

## 10　そ の 他

(1)　組合せ抽選会

日　時　　2021年９月５日（日）　午後１時30分

場　所　　JAPAN SPORT OLYMPIC SQUARE内会議室

〒160-0013　東京都新宿区霞ヶ丘町４番２号

公益社団法人日本フェンシング協会

TEL 03-5843-0040　FAX 03-5843-0041

(2)　技術委員会会議

日　時　　2021年９月25日（土）　午後２時

場　所　　鳥羽商工会議所かもめホール

〒517-0022　三重県鳥羽市大明東町１番７号

TEL 0599-25-2751　FAX 0599-26-4988

(3)　審判会議

日　時　　2021年９月25日（土）　午後３時

場　所　　鳥羽商工会議所かもめホール

〒517-0022　三重県鳥羽市大明東町１番７号

TEL 0599-25-2751　FAX 0599-26-4988

(4)　監督会議

日　時　　2021年９月25日（土）　午後４時

場　所　　鳥羽商工会議所かもめホール

〒517-0022　三重県鳥羽市大明東町１番７号

TEL 0599-25-2751　FAX 0599-26-4988

(5)　総合表彰式

日　時　　2021年９月29日（水）　午後１時

場　所　　鳥羽市民体育館

〒517-0022　三重県鳥羽市大明町４番８号

TEL 0599-25-6215　FAX 0599-25-6223

(6)　用具検査について

ア　試合に使用する用具は、競技会場用具検査室で行う検査に合格し、所定の検査合格証が明示してあるものを使用しなければならない。特に以下の４点について安全確保のためF．I．E公認用具を適用する。（ユニフォーム上下、プロテクター、マスク）

(ｱ)　F．I．E公認マーク付きユニフォーム上下800N

(ｲ)　F．I．E公認マーク付き半袖付プロテクター800N

(ｳ)　F．I．E公認マーク付きマスク　1600N

(ｴ)　「2010年６月13日付け 競技における事故防止・安全管理について」及び「2015年１月８日付けマスクの安全基準改定について」を適用する。

イ　用具検査は、次の日程で行う。試合の前日には必ず検査を受けるようにすること。

<table>
<tr><th>検　査　日　時</th><th>実　施　種　目</th><th>検　査　対　象　用　具</th></tr>
<tr><td>9月25日(土)<br>12：00～17：00</td><td>成年男子・成年女子フルーレ</td><td rowspan="5">○剣　（４本）<br>○フルーレ・マスク　（２個）<br>○エペ・マスク　（２個）<br>○サーブル・マスク　（２個）<br>○ボディワイヤー　（３本）<br>○メタルジャケット　（２着）<br>○フルーレ・マスクケーブル（２本）<br>○サーブル・マスクケーブル（２本）<br>○FIE一体型サーブル用グローブ<br>FIEグローブ＋カフ　（２個）</td></tr>
<tr><td>9月26日(日)<br>8：00～競技終了</td><td>成年男子・成年女子フルーレ<br>少年男子・少年女子フルーレ</td></tr>
<tr><td>9月27日(月)<br>8：00～競技終了</td><td>成年男子フルーレ・エペ<br>成年女子フルーレ・サーブル<br>少年男子・少年女子フルーレ</td></tr>
<tr><td>9月28日(火)<br>8：00～競技終了</td><td>成年男子エペ<br>成年女子サーブル<br>少年男子・少年女子フルーレ</td></tr>
<tr><td>9月29日(水)<br>8：00～競技終了</td><td>成年男子エペ<br>成年女子サーブル</td></tr>
</table>

（注１）　検査対象用具については、過去の合格シール・ゼッケン等すべて取り外しておくこと。
（注２）　ブレードとガードに錆が付いているものは受け付けない。
（注３）　マスクについては、安全バンドが付いているものでなければならない。
（注４）　フルーレのマスクは、絶縁されたものでなければならない。
（注５）　２日目以降の取り扱い終了時間は、原則として競技終了時とする。
（注６）　検査対象用具の（　）内は、１人が検査に出せる最大数である。

# 〔22〕柔道競技

**1　期　　日**　　2021年9月18日（土）から9月20日（月）まで（3日間）

| 種　　別 | 9月18日（土） | 9月19日（日） | 9月20日（月） |
|---|---|---|---|
| 成年男子 | | | 決勝戦まで |
| 女　　子 | 3回戦まで | 決勝戦まで | |
| 少年男子 | | 決勝戦まで | |

**2　会　　場**　　津市　　津市産業・スポーツセンター（サオリーナ）

**3　種別及び参加人員**

| 種　　別 | 監　　督 | 選　　手 | 参加都道府県 | 小　　計 | 合　　計（人） |
|---|---|---|---|---|---|
| 成年男子 | 1 | 5 | 18 | 108 | 522 |
| 女　　子 | 1 | 5 | 47 | 282 | |
| 少年男子 | 1 | 5 | 22 | 132 | |

※　成年選手は監督を兼任することができる。

**4　競技上の規程及び方法**

(1)　最新の国際柔道連盟試合審判規定で行う。

(2)　勝敗の決定基準は「一本」「技あり」「僅差」とする。「僅差」とは、双方の選手間に技による評価がない、または同等の場合、「指導」差が2以上あった場合に少ない選手を「僅差」による優勢勝ちとする。得点差が無く、かつ「指導」差が1以内の場合は「引き分け」とする。

(3)　チーム間の勝敗決定方法

ア　勝者数の多い方を勝ちとする。

イ　アで同等の場合は、「一本勝ち」（それと同等の勝ちを含む）による勝者数の多いチームを勝ちとする。

ウ　イで同等の場合は、「技あり」による勝利数の多いチームを勝ちとする。

エ　ウで同等の場合は、「引き分け」であった対戦の中から抽選で1組を選び、時間無制限のゴールデンスコア方式の代表戦により、勝敗を決する。（先に「技あり」以上の技評価を得た選手が勝ちとなり、先に「反則負け」を与えられた選手が負けとなる。）

(4)　各種別ともトーナメント方式とし、3位決定戦を行う。

(5)　柔道衣は、全柔連柔道衣規格に適合した柔道衣（上衣、下穿はIJF赤ラベル及び「JU」から始まる赤文字のみ可、帯はIJF赤、青ラベル及び「JU」から始まる赤文字、黒文字全て可）とする。

(6)　柔道衣（背中）には、必ず下記の要領で所属都道府県名と苗字（姓）を明示したゼッケンを縫い付ける。（ゼッケンの重ね縫いは禁止する。）

【例】

図１　ゼッケンの縫い付け方　　図２　ゼッケンの位置

◎ゼッケンは強い糸で図示のように縫い付けること。

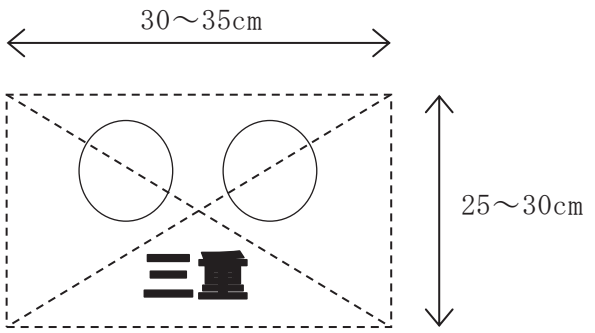


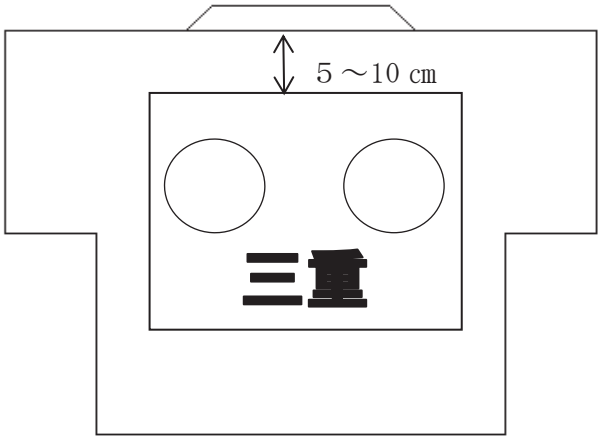


① 図１の-----の部分を縫い付けること。（縦横ならびに対角線）

② 図２のとおり、後ろ襟から５～10cm 下部に縫い付けること。

③ 苗字を上側 2/3、都道府県名を下側 1/3 に記載すること。

④ 書体は楷書で、太いゴシック体または明朝体とし、男子は黒色、女子は濃赤色。

⑤ サイズは縦 25～30 cm、横 30～35 cmとする。

## ５　予選方法

(1)　各都道府県は、種別ごとに都道府県大会を実施し、ブロック大会に出場する代表を決定する。ただし、女子の代表は、ブロック大会を行わないで本大会に出場できる。

(2)　各ブロック大会の主管都道府県は、本大会実施要項に準じてブロック大会を実施し、本大会に出場する代表を決定する。

(3)　各ブロック大会の主管都道府県は、各ブロック大会終了後、速やかにその大会の試合成績結果（参加チーム名も含む）を公益財団法人全日本柔道連盟に届け出なければならない。

(4)　ブロック大会の所属都道府県及びその選抜代表チーム数は、下記のとおりとする。

| ブロック名 | 都　道　府　県　名 | 成年男子 | 少年男子 |
|---|---|---|---|
| 北海道 | 北海道 | 1 | 1 |
| 東　北 | 青森、岩手、宮城、秋田、山形、福島 | 2 | 2 |
| 関　東 | 茨城、栃木、群馬、埼玉、千葉、東京、神奈川、山梨 | 4 | 5 |
| 北信越 | 新潟、長野、富山、石川、福井 | 1 | 1 |
| 東　海 | 静岡、愛知、岐阜 | 1 | 2 |
| 近　畿 | 滋賀、京都、大阪、兵庫、奈良、和歌山 | 3 | 3 |
| 中　国 | 鳥取、島根、岡山、広島、山口 | 1 | 2 |
| 四　国 | 香川、徳島、愛媛、高知 | 1 | 1 |
| 九　州 | 福岡、佐賀、長崎、熊本、大分、宮崎、鹿児島、沖縄 | 3 | 4 |
| 開催県 | 三重 | 1 | 1 |
| 計 | | 18 | 22 |

## ６　参加資格、所属都道府県及び選手の年齢基準

総則５に定めるもののほか、次による。

(1)　参加者は公益財団法人全日本柔道連盟に登録しており、登録をした都道府県からのみ参加できる。

(2)　成年男子及び女子種別に「国民体育大会ふるさと選手制度」で参加する者は、登録を行った都道府県にかかわらず、該当する都道府県から参加できる。

(3)　監督は、公益財団法人日本スポーツ協会公認スポーツ指導者制度に基づく、公認柔道コーチ１、公認柔道コーチ２、公認柔道コーチ３、公認柔道コーチ４のいずれかの資格を有し、かつ、公益財団法人全日本柔道連盟公認柔道指導者資格制度に基づく、ＡまたはＢ指導員の資格を有する者。

(4)　成年男子及び少年男子の本大会に参加する選手は、原則としてブロック大会に出場した選手とする。

(5)　選手の配列順位

ア　成年男子

選手は、先鋒（体重 60 kg以下の者）、次鋒（体重 60 kgを超え 73 kg以下の者）、中堅（体重 73 kgを超え 90 kg以下の者）、副将（体重 90 kgを超える者）、大将（体重無差別）の順に配列すること。

イ　女　子

選手は、先鋒（体重 52 kg以下の少年）、次鋒（体重 57kg 以下の成年）、中堅（体重 52kgを超え 63kg 以下の少年）、副将（体重 63 kgを超え 78 kg以下の少年）、大将（体重無差別の成年）の順に配列すること。

※　出場都道府県の実情に応じて次鋒、大将のいずれかを少年種別年齢域の者とすることも可能とする。

ウ　少年男子

選手は、先鋒（体重 60 kg以下の者）、次鋒（体重 60 kgを超え 73 kg以下の者）、中堅（体重 73 kgを超え 90 kg以下の者）、副将（体重 90 kgを超え 100 kg以下の者）、大将（体重無差別）の順に配列すること。

(6)　選手は、下記の計量（計量器には１回限り上がることができる）に合格すること。ただし、大将（体重無差別）として出場する選手は計量を行わない為、帯同しなくてもよい。

※　計量場所は、女子・少年男子・成年男子とも同一とする。

ア　女　子

日　時　　2021 年９月 17 日（金）
　　非公式計量　　午後２時 30 分～午後３時 30 分
　　公 式 計 量　　午後３時 30 分～午後４時 30 分

イ　少年男子

日　時　　2021 年９月 18 日（土）
　　非公式計量　　午後３時～午後４時
　　公 式 計 量　　午後４時～午後４時 30 分

ウ　成年男子

日　時　　2021 年９月 19 日（日）
　　非公式計量　　午後３時～午後４時
　　公 式 計 量　　午後４時～午後４時 30 分

場　所　　津市産業・スポーツセンター　三重武道館
〒514-0056　三重県津市北河路町 19 番地１
TEL 059-229-3610　FAX 059-229-3260

(7)　選手の年齢基準

ア　成年種別に参加する者は、2003 年４月１日以前に生まれた者とする。

イ　少年種別に参加する者は、2003 年４月２日以降に生まれた者とする。ただし、中学生以下の生徒及び児童は参加することができない。

## 7　総合成績決定方法

男女総合成績（天皇杯得点）及び女子総合成績（皇后杯得点）は、競技得点と参加得点の合計とし、その得点の多い都道府県順に順位を決定する。

ただし、同点の場合は、その順位を共有し、次の順位を欠位とする。

(1)　競技得点

| 天皇杯対象種別 | 皇后杯対象種別 | 競　技　得　点 |
|---|---|---|
| 成　年　男　子<br>女　　子<br>少　年　男　子 | 女　　子 | 各種別とも１位 40 点、２位 35 点、３位 30 点、４位 25 点、５位（４チーム）各 12.5 点の競技得点を与える。 |

(2)　参加得点

大会（ブロック大会を含む）に参加した都道府県に 10 点を与える。ただし、ブロック大会で本大会の出場権を獲得しながら、本大会に参加しなかった場合は与えない。

## 8　表　　彰

(1)　男女総合成績及び女子総合成績第１位から第８位までの都道府県に表彰状を授与する。

(2)　男女総合成績第１位の都道府県に、大会会長トロフィーを授与する。

(3)　各種別の第１位から第５位（４チーム）までに、賞状を授与する。

## 9　参加申込み方法

(1)　所定の Web ページ(国民体育大会参加申込受付窓口)へアクセスし、必要項目を入力のうえ、所属都道府県体育・スポーツ協会を通じて 2021 年８月 26 日(木)までに申込手続きを完了すること。

(2)　締切期限以降は所定の Web ページ(国民体育大会参加申込受付窓口)へアクセスできなくなるので、締切期限を厳守すること。

(3)　参加申込みの選手が、負傷等のため参加不可能の場合は、他の選手をもって代えることができる。ただし、公益財団法人全日本柔道連盟の選考による国際大会等への派遣以外の他大会出場を目的とした変更は認めない。

(4)　上記(3)により選手を変更する場合は、2021 年９月 16 日(木)午後５時までに下記ア、イ、ウに所定の手続きを完了しなければならない。負傷、疾病を理由とする変更の場合は、医師の診断書を（原本をア、コピーをイ、ウ）提出すること。ただし、出場順序の変更は認めない。

ア　〒112-0003　東京都文京区春日一丁目 16 番 30 号　講道館５階
公益財団法人全日本柔道連盟
TEL 03-3818-4392　FAX 03-3812-3995

イ　〒514-0004　三重県津市栄町一丁目 891　合同ビル４階
三重とこわか国体・三重とこわか大会実行委員会事務局
（三重県地域連携部国体・全国障害者スポーツ大会局
競技・式典課　競技班）
TEL 059-224-2750　FAX 059-224-2075

ウ　〒514-0056　三重県津市北河路町 19 番地１　メッセウイング・みえ２階
三重とこわか国体・三重とこわか大会津市実行委員会事務局
（津市国体・障害者スポーツ大会推進局競技運営課）
TEL 059-229-3610　FAX 059-229-3260

なお、公益財団法人日本スポーツ協会に対しては、大会終了後、別途、所定の手続きにより参加申込み情報を修正すること。

(5)　監督の変更は、監督会議前までに書面にて届け出ること。

## 10　そ の 他

(1)　組合せ抽選会

日　時　　2021 年８月 30 日（月）　午後３時
場　所　　公益財団法人全日本柔道連盟内会議室
〒112-0003　東京都文京区春日一丁目 16 番 30 号　講道館４階
TEL 03-3818-4392　FAX 03-3812-3995

(2)　審判会議

日　時　　2021 年９月 17 日（金）　午後２時
場　所　　津市産業・スポーツセンター（メッセウイング・みえ）２階　大研修室
〒514-0056　三重県津市北河路町 19 番地１
TEL 059-223-4655　FAX 059-223-4656

(3)　監督会議

日　時　　2021 年９月 17 日（金）　午後５時
場　所　　津市産業・スポーツセンター（メッセウイング・みえ）２階　大研修室
〒514-0056　三重県津市北河路町 19 番地１
TEL 059-223-4655　FAX 059-223-4656

※　監督会議には、各都道府県代表の監督１名のみが必ず出席すること。
※　服装は、正装または各都道府県のユニフォームとする。

(4)　表彰式

日　時　　女　　子、少年男子　　2021 年９月 19 日（日）　競技終了後
成年男子、男女総合　　2021 年９月 20 日（月）　競技終了後
場　所　　津市産業・スポーツセンター（サオリーナ）
〒514-0056　三重県津市北河路町 19 番地１
TEL 059-223-4655　FAX 059-223-4656

(5)　競技開始時間

全日とも午前９時競技開始

(6)　練習（アップ）会場及び開放時間

| 月　　日（曜） | 練習（アップ）会場及び開放時間 | |
|---|---|---|
| | 津市・産業スポーツセンター<br>サブアリーナ（第１練習場） | 津市・産業スポーツセンター<br>サブアリーナ(第２練習場) |
| ９月 16 日（木） | 13 時～17 時まで | 13 時～17 時まで |
| ９月 17 日（金） | ９時～17 時まで | ９時～17 時まで |
| ９月 18 日（土） | ７時～競技終了まで | ７時～競技終了まで |
| ９月 19 日（日） | ７時～競技終了まで | ７時～競技終了まで |
| ９月 20 日（月） | ７時～競技終了まで | ７時～競技終了まで |

※　９月 18 日（土）～ 20 日（月）は、当該日に試合のある種別のみ、津市・産業スポーツセンターサブアリーナ（第１練習場）を使用可能とする。

# 〔23〕ソフトボール競技

1　期　　日　　2021年9月26日（日）から9月28日（火）まで（3日間）

| 種　　別 | 9月26日（日） | 9月27日（月） | 9月28日（火） |
|---|---|---|---|
| 成年男子 | 1　回　戦 | 準々決勝・準決勝 | 決勝 |
| 成年女子 | 1　回　戦 | 準々決勝・準決勝 | 決勝 |
| 少年男子 | 1　回　戦 | 準々決勝・準決勝 | 決勝 |
| 少年女子 | 1　回　戦 | 準々決勝・準決勝 | 決勝 |

2　会　　場

明和町　（成年男子）　明和町総合グラウンド
明和中学校第2グラウンド
熊野市　（成年女子）　山崎運動公園　くまのスタジアム
熊野スカイパーク球場
志摩市　（少年男子）　長沢野球場
長沢多目的広場
紀北町　（少年女子）　赤羽公園野球場
赤羽公園多目的グラウンド

3　種別及び参加人数

| 種　　別 | 監　　督 | 選　　手 | チーム数 | 小　　計 | 合　計（人） |
|---|---|---|---|---|---|
| 成年男子 | 1 | 12 | 13 | 169 | 715 |
| 成年女子 | 1 | 13 | 13 | 182 | |
| 少年男子 | 1 | 13 | 13 | 182 | |
| 少年女子 | 1 | 13 | 13 | 182 | |

4　競技上の規程及び方法

(1)　競技規則は、「2021年度公益財団法人日本ソフトボール協会オフィシャルソフトボールルール」を適用する。ただし、特別事項は監督会議で決める。
(2)　試合方法は、トーナメント方式による。ただし、3位決定戦は行わない。
(3)　5回以降7点以上の差がついた場合は、コールドゲームとする。

5　予選方法

(1)　都道府県大会は、各都道府県において細目を決めて実施し、ブロック大会代表チームを決定する。
(2)　ブロック大会は、各ブロックにおいて実施し、本大会代表チームを決定する。実施要項は、そのブロック内で協議のうえ作成する。
(3)　各ブロック代表の理事は、ブロック大会終了後、直ちにブロック大会参加チーム名及び成績を公益財団法人日本ソフトボール協会宛に報告すること。

(4)　ブロック大会区分及び各種別の代表チーム数は、次の表のとおりとする。

| ブロック名 | 都　道　府　県　名 | 成年男子 | 成年女子 | 少年男子 | 少年女子 |
|---|---|---|---|---|---|
| 北　海　道 | 北海道 | 1 | 1 | 1 | 1 |
| 東　　北 | 青森、岩手、宮城、秋田、山形、福島 | 1 | 1 | 2 | 2 |
| 関　　東 | 茨城、栃木、群馬、埼玉、千葉、東京、神奈川、山梨 | 1 | 2 | 2 | 2 |
| 北　信　越 | 新潟、長野、富山、石川、福井 | 1 | 1 | 1 | 1 |
| 東　　海 | 静岡、愛知、岐阜 | 1 | 1 | 1 | 1 |
| 近　　畿 | 滋賀、京都、大阪、兵庫、奈良、和歌山 | 2 | 2 | 1 | 1 |
| 中　　国 | 鳥取、島根、岡山、広島、山口 | 2 | 1 | 1 | 1 |
| 四　　国 | 香川、徳島、愛媛、高知 | 1 | 1 | 1 | 1 |
| 九　　州 | 福岡、佐賀、長崎、熊本、大分、宮崎、鹿児島、沖縄 | 2 | 2 | 2 | 2 |
| 開　催　県 | 三重 | 1 | 1 | 1 | 1 |
| 計 | | 13 | 13 | 13 | 13 |

## 6　参加資格、所属都道府県及び選手の年齢基準

総則５に定めるもののほか、次による。

(1)　監督が選手を兼ねるときは、選手登録をしなければならない。

(2)　本大会に参加する監督は、公益財団法人日本スポーツ協会公認スポーツ指導者制度に基づく、公認ソフトボールコーチ１、公認ソフトボールコーチ２、公認ソフトボールコーチ３、公認ソフトボールコーチ４のいずれかの有資格者でなければならない。

## 7　総合成績決定方法

男女総合成績（天皇杯得点）及び女子総合成績（皇后杯得点）は、競技得点と参加得点の合計とし、その得点の多い都道府県順に順位を決定する。ただし、同点の場合は、その順位を共有し、次の順位を欠位とする。

(1)　競技得点

| 天皇杯対象種別 | 皇后杯対象種別 | 競　技　得　点 |
|---|---|---|
| 成　年　男　子<br>成　年　女　子<br>少　年　男　子<br>少　年　女　子 | 成　年　女　子<br>少　年　女　子 | 各種別とも１位 64 点、２位 56 点、３位（２チーム）各 44 点、５位（４チーム）各 20 点の競技得点を与える。 |

(2)　参加得点

大会（ブロック大会含む）に参加した都道府県に 10 点を与える。ただし、ブロック大会で本大会の出場権を獲得しながら、本大会に参加しなかった場合は与えない。

## 8　表　　彰

(1)　男女総合成績及び女子総合成績第１位から第８位までの都道府県に、表彰状を授与する。

(2)　男女総合成績第１位の都道府県に、大会会長トロフィーを授与する。

(3)　各種別の第１位から第５位（４チーム）までに、賞状を授与する。

## ９　参加申込み方法

総則８に定めるもののほか、次による。

(1)　所定の Web ページ（国民体育大会参加申込受付窓口）へアクセスし、必要項目を入力のうえ、所属都道府県体育・スポーツ協会を通じて 2021 年９月２日（木）までに申込手続きを完了すること。

(2)　締切期限以降は所定の Web ページ（国民体育大会参加申込受付窓口）へアクセスできなくなるので、締切期限を厳守すること。

(3)　参加申込み締切後の選手変更は、疾病、傷害、転勤等の特別な場合のみ認めるものとし、その取扱いについては次のとおりとする。

ア　提出期日　監督会議前日まで

イ　提出先

(ｱ)　〒160-0013　東京都新宿区霞ヶ丘町４番２号　JAPAN SPORT OLYMPIC SQUARE
公益財団法人日本ソフトボール協会
TEL 03-5843-0480　FAX 03-5843-0485

(ｲ)　〒514-0004　三重県津市栄町一丁目 891　合同ビル４階
三重とこわか国体・三重とこわか大会実行委員会事務局
（三重県地域連携部国体・全国障害者スポーツ大会局
競技・式典課　競技班）
TEL 059-224-2750　FAX 059-224-2075

(ｳ)　（成年男子）
〒515-0332　三重県多気郡明和町大字馬之上 945 番地
三重とこわか国体・三重とこわか大会明和町実行委員会事務局
（明和町教育委員会教育課内）
TEL 0596-52-7124　FAX 0596-52-7133

(ｴ)　（成年女子）
〒519-4392　三重県熊野市井戸町 796 番地
三重とこわか国体・三重とこわか大会熊野市実行委員会事務局
（熊野市教育委員会社会教育課内）
TEL 0597-89-4111　FAX 0597-89-6614

(ｵ)　（少年男子）
〒517-0592　三重県志摩市阿児町鵜方 3098 番地 22
三重とこわか国体・三重とこわか大会志摩市実行委員会事務局
（志摩市教育委員会国体推進室内）
TEL 0599-44-0207　FAX 0599-44-5263

(ｶ)　（少年女子）
〒519-3292　三重県北牟婁郡紀北町東長島 769 番地 1
三重とこわか国体・三重とこわか大会紀北町実行委員会事務局
（紀北町教育委員会生涯学習課内）
TEL 0597-37-4111　FAX 0597-47-5910

なお、公益財団法人日本スポーツ協会に対しては、大会終了後、別途、所定の手続きにより参加申込情報を修正すること。

## 10　参加上の注意

(1)　ユニフォームナンバーは１～99 番までとする。ただし、主将は 10 番、監督は 30 番とし、背番号の大きさは、15 ㎝以上で統一されたものであること。また、ユニフォーム上衣の胸下に背番号と同番号を付けること。大きさは、６㎝以上 12 ㎝以内とする。

(2)　競技に際しては、都道府県名のみを明記したユニフォームを着用しなければならない。

(3)　チーム名は、単独、補強、選抜を問わず都道府県名を明示すること。

(4)　監督会議の出席に際しては、競技用ユニフォームを着用すること。

(5)　会場地において配宿する人員は、エントリー数以外は認めない。

## 11　そ の 他

(1)　組合せ抽選会

日　時　　2021 年９月５日（日）午後１時

場　所　　JAPAN SPORT OLYMPIC SQUARE 内会議室

〒160-0013　東京都新宿区霞ヶ丘町４番２号

TEL 03-5843-0480　FAX 03-5843-0485

(2)　監督会議

（成年男子）

日　時　　2021 年９月 25 日（土）午後１時 30 分

場　所　　明和町中央公民館

〒515-0332　三重県多気郡明和町大字馬之上 944 番地６

TEL 0596-52-7132　FAX 0596-52-7012

（成年女子）

日　時　　2021 年９月 25 日（土）午後１時 30 分

場　所　　熊野市文化交流センター

〒519-4324　三重県熊野市井戸町 643 番地２

TEL 0597-89-3686　FAX 0597-89-3687

（少年男子）

日　時　　2021 年９月 25 日（土）午後１時 30 分

場　所　　志摩市磯部生涯学習センター

〒517-0214　三重県志摩市磯部町迫間 878 番地９

TEL 0599-55-0142　FAX 0599-55-0898

（少年女子）

日　時　　2021 年９月 25 日（土）午後１時 30 分

場　所　　紀北町東長島公民館

〒519-3204　三重県北牟婁郡紀北町東長島 915 番地２

TEL 0597-47-2229　FAX 0597-47-2229

(3)　審判・記録員会議

（成年男子）

日　時　　2021 年９月 25 日（土）午後２時 30 分

場　所　　明和町中央公民館

〒515-0332　三重県多気郡明和町大字馬之上 944 番地６

TEL 0596-52-7132　FAX 0596-52-7012

（成年女子）

日　時　　2021年９月25日（土）午後２時30分

場　所　　熊野市文化交流センター

〒519-4324　三重県熊野市井戸町643番地２

TEL 0597-89-3686　FAX 0597-89-3687

（少年男子）

日　時　　2021年９月25日（土）午後２時30分

場　所　　志摩市磯部生涯学習センター

〒517-0214　三重県志摩市磯部町迫間878番地９

TEL 0599-55-0142　FAX 0599-55-0898

（少年女子）

日　時　　2021年９月25日（土）午後２時30分

場　所　　紀北町東長島公民館

〒519-3204　三重県北牟婁郡紀北町東長島915番地２

TEL 0597-47-2229　FAX 0597-47-2229

(4)　表彰式

日　時　　2021年９月28日（火）各種別決勝戦終了後

場　所　　（総合表彰式）　　明和町担い手センター

（成年男子）　　明和町総合グラウンド

（成年女子）　　山崎運動公園　くまのスタジアム

（少年男子）　　長沢野球場

（少年女子）　　赤羽公園野球場

# 〔24〕バドミントン競技

1　期　　日　　2021年9月25日（土）から9月28日（火）まで（4日間）

| 種　　別 | 9月25日（土） | 9月26日（日） | 9月27日（月） | 9月28日（火） |
|---|---|---|---|---|
| 成年男子 | | 1　回　戦 | 準々決勝<br>準　決　勝 | 3位決定戦<br>決　　勝 |
| 成年女子 | 1　回　戦 | 2　回　戦 | 準々決勝<br>準　決　勝 | 3位決定戦<br>決　　勝 |
| 少年男子 | 1　回　戦<br>2　回　戦 | 3　回　戦 | 準々決勝<br>準　決　勝 | 3位決定戦<br>決　　勝 |
| 少年女子 | | 1　回　戦 | 準々決勝<br>準　決　勝 | 3位決定戦<br>決　　勝 |

2　会　　場　　伊勢市　　三重県営サンアリーナ

3　種別及び参加人員

| 種　　別 | 監　　督 | 選　　手 | チーム数 | 小　　計 | 合　計（人） |
|---|---|---|---|---|---|
| 成年男子 | 1 | 3 | 16 | 64 | 444 |
| 成年女子 | 1 | 3 | 32 | 128 | |
| 少年男子 | 1 | 3 | 47 | 188 | |
| 少年女子 | 1 | 3 | 16 | 64 | |

※ 成年選手は監督を兼任することができる。

4　競技上の規程及び方法

(1)　2021 年度の公益財団法人日本バドミントン協会競技規則・大会運営規程並びに公認審判員規程による。

(2)　各種別とも1複2単による都道府県対抗トーナメント方式とし、うち2試合を得た方を勝ちとし、勝敗決定後の試合は打ち切る。また、3位決定戦を行う。

(3)　組合せは、公益財団法人日本バドミントン協会指名のレフェリー（競技役員長）もしくは、デピュティーレフェリー（競技審判部長）の指示及び公益財団法人日本スポーツ協会国体委員の立会いの下、主管団体役員との間で厳正に執り行う。

5　予選方法

ブロック大会を通過したチームが本大会に出場する。（少年男子は全都道府県が参加）
ブロック大会区分及び選出チーム数は、下表のとおりとする。

| ブロック名 | 都　道　府　県　名 | 成年男子 | 成年女子 | 少年女子 |
|---|---|---|---|---|
| 北　海　道 | 北海道 | 1 | 1 | 1 |
| 東　　北 | 青森、岩手、宮城、秋田、山形、福島 | 2 | 4 | 2 |
| 関　　東 | 茨城、栃木、群馬、埼玉、千葉、東京、神奈川、山梨 | 2 | 6 | 2 |

| | | | | |
|---|---|---|---|---|
| 北　信　越 | 新潟、長野、富山、石川、福井 | 2 | 3 | 2 |
| 東　　海 | 静岡、愛知、岐阜 | 1 | 2 | 1 |
| 近　　畿 | 滋賀、京都、大阪、兵庫、奈良、和歌山 | 2 | 4 | 2 |
| 中　　国 | 鳥取、島根、岡山、広島、山口 | 2 | 3 | 2 |
| 四　　国 | 香川、徳島、愛媛、高知 | 1 | 2 | 1 |
| 九　　州 | 福岡、佐賀、長崎、熊本、大分、宮崎、鹿児島、沖縄 | 2 | 6 | 2 |
| 開　催　県 | 三重 | 1 | 1 | 1 |
| 計 | | 16 | 32 | 16 |

## 6　参加資格、所属都道府県及び選手の年齢基準

総則５に定めるもののほか、次による。

(1)　少年種別に参加できる選手は、2006 年４月２日から 2007 年４月１日までの間に生まれた中学３年生を含むものとする。

(2)　監督は、公益財団法人日本スポーツ協会公認スポーツ指導者制度に基づく公認バドミントンコーチ１、公認バドミントンコーチ２、公認バドミントンコーチ３、公認バドミントンコーチ４の有資格者であることとする。

(3)　参加選手は、全期間出場できる者とする。

## 7　総合成績決定方法

男女総合成績（天皇杯得点）及び女子総合成績（皇后杯得点）は、競技得点と参加得点の合計とし、その得点の多い都道府県順に第１位から第８位までを決定する。ただし、同点の場合は、その順位を共有し、次の順位を欠位とする。

(1)　競技得点

| 天皇杯対象種別 | 皇后杯対象種別 | 競　技　得　点 |
|---|---|---|
| 成　年　男　子<br>成　年　女　子<br>少　年　男　子<br>少　年　女　子 | 成　年　女　子<br>少　年　女　子 | 各種別とも１位 24 点、２位 21 点、３位 18 点、４位 15 点、５位（４チーム）各 7.5 点の競技得点を与える。 |

(2)　参加得点

大会（ブロック大会を含む）に参加した都道府県に 10 点を与える。ただし、ブロック大会で本大会の出場権を獲得しながら、本大会に参加しなかった場合は与えない。

## 8　表　　彰

(1)　男女総合成績及び女子総合成績第１位から第８位までの都道府県に、表彰状を授与する。

(2)　男女総合成績第１位の都道府県に、大会会長トロフィーを授与する。

(3)　各種別の第１位から第５位（４チーム）までに、賞状を授与する。

## 9　参加申込み方法

総則８に定めるもののほか、次による。

(1)　所定の Web ページ(国民体育大会参加申込受付窓口)へアクセスし、必要項目を入力のうえ、所属都道府県体育・スポーツ協会を通じて 2021 年９月２日（木）までに申込手続きを完了すること。

(2)　締切期限以降は所定の Web ページ(国民体育大会参加申込受付窓口)へアクセスできなくなるので、締切期限を厳守すること。

(3)　参加申込み締切後の選手変更は、疾病、傷害、一親等内の親族の弔事などの特別な事情の場合のみ認めるものとし、その場合は、下記のア、イ、ウの事務局あてに文書で届け出なければならない。疾病、傷害などによる変更の場合は医師の診断書の添付が必要となる。

　また、監督変更については正当な理由がある場合は認められるが、選手変更と同様に下記のア、イ、ウの事務局あてに文書で届けなければならない。その場合、監督交代の理由書の添付が必要となる。ただし、いずれの文書の提出も監督会議開催前までとする。

ア　〒160-0013　東京都新宿区霞ヶ丘町４番２号　JAPAN SPORT OLYMPIC SQUARE
　　公益財団法人日本バドミントン協会
　　TEL 03-6434-5141　FAX 03-6434-7715

イ　〒514-0004　三重県津市栄町一丁目 891　合同ビル４階
　　三重とこわか国体・三重とこわか大会実行委員会事務局
　　（三重県地域連携部国体・全国障害者スポーツ大会局
　　競技・式典課　競技班）
　　TEL 059-224-2750　FAX 059-224-2075

ウ　〒516-0016　三重県伊勢市神田久志本町 1436 番地１
　　三重とこわか国体・三重とこわか大会伊勢市実行委員会事務局
　　（伊勢市国体推進局国体競技課）
　　TEL 0596-63-9781　FAX 0596-28-9020

　なお、公益財団法人日本スポーツ協会に対しては、大会終了後、別途、所定の手続きにより参加申込情報を修正すること。

## 10　参加上の注意

競技に際しては、上衣背面中央に縦６～10cm、横 30cm 以内の範囲に都道府県名を明示すること。文字は、上衣背面の都道府県名明示部分の色と明確に区別できる文字色の漢字とする。

　また、ゼッケンを使用する場合には、縦 15cm、横 30cm を基準とし、必ず四隅を固定すること。なお、文字列の大きさについては公益財団法人日本バドミントン協会大会運営規程第 24 条による。

（例）

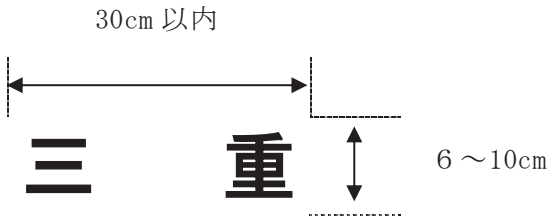

## 11　そ の 他

(1)　組合せ抽選会

日　時　　2021 年９月３日（金）　午後１時

場　所　　JAPAN SPORT OLYMPIC SQUARE　内会議室

〒160-0013　東京都新宿区霞ヶ丘町４番２号

(2)　審判会議

日　時　　2021 年９月 24 日（金）　午後２時

場　所　　三重県営サンアリーナ

〒516-0021　三重県伊勢市朝熊町字鴨谷 4383 番地４

(3)　監督会議

日　時　　2021 年９月 24 日（金）　午後３時 30 分

場　所　　三重県営サンアリーナ

〒516-0021　三重県伊勢市朝熊町字鴨谷 4383 番地４

(4)　表彰式

日　時　　2021 年９月 28 日（火）　午後２時

場　所　　三重県営サンアリーナ

〒516-0021　三重県伊勢市朝熊町字鴨谷 4383 番地４

# 〔25〕弓道競技

1　期　　日　　2021年9月26日（日）から9月29日（水）まで（4日間）

| 種　別 | 種　目 | 9月26日（日） | 9月27日（月） | 9月28日（火） | 9月29日（水） |
|---|---|---|---|---|---|
| 成年男子 | 近的競技 | | 予選1・2回目 | | 決　　勝 |
| | 遠的競技 | 予選1・2回目 | | 決　　勝 | |
| 成年女子 | 近的競技 | | 予選1・2回目 | | 決　　勝 |
| | 遠的競技 | 予選1・2回目 | | 決　　勝 | |
| 少年男子 | 近的競技 | 予選1・2回目 | | 決　　勝 | |
| | 遠的競技 | | 予選1・2回目<br>決　　勝 | | |
| 少年女子 | 近的競技 | 予選1・2回目 | | 決　　勝 | |
| | 遠的競技 | | 予選1・2回目<br>決　　勝 | | |

2　会　　場　　名張市　（近的競技）　名張中央公園特設近的弓道場
（遠的競技）　名張中央公園特設遠的弓道場

3　種別及び参加人数

| 種　　別 | 監　　督 | 選　　手 | 参加都道府県 | 小　　計 | 合　計（人） |
|---|---|---|---|---|---|
| 成年男子 | 56 | 3 | 24 | 72 | 314 |
| 成年女子 | | 3 | 24 | 72 | |
| 少年男子 | | 3 | 19 | 57 | |
| 少年女子 | | 3 | 19 | 57 | |

※　選手、監督の兼任はできない。

＜監督配置数の調整方法＞

(1)　ブロック配分

各ブロックの構成県数に1を加えた人数を各ブロックへ配分する。

(2)　配分方法

基礎配分：ブロック大会を通過し本大会へ出場する都道府県に各1名を配分する。

追加配分：本大会の出場種別数が4種別、3種別の出場県には基礎配分に加え1名を配分する。2種別、1種別出場県には基礎配分の1名のみ。

(3)　配分の調整

上記の配分方法により配分した監督数が、各ブロックへ配分された監督数から過不足が生じる場合は、本大会への出場種別に応じて調整する。調整は、少年女子、少年男子、成年女子、成年男子の順に配分し、条件が同一の場合は抽選により決定する。

## 4　競技上の規程及び方法

(1)　競技規程は、公益財団法人全日本弓道連盟「弓道競技規則」及び本実施要項による。

(2)　競技種類は、団体競技とする。

(3)　競技種目は、近的競技及び遠的競技とし、各種別とも同一選手によって行う。

(4)　近的競技は坐射、遠的競技は立射で行う。

(5)　近的競技（射距離 28m、36cm 霞的、的中制、標的の中心は安土敷より 27cm、傾斜５度）

ア　予選

各種別とも１団体 24 射（各自４射２回）にて、総的中数の上位８団体を決勝進出とする。

イ　決勝

各種別とも１団体 12 射（各自４射１回）のトーナメント法で行う。ただし、３・４位及び５位～８位の順位決定戦は、１団体６射（各自２射１回）の総射数法で行う。

ウ　同中の場合は、１団体３射（各自１射）ずつの競射を行う。

(6)　遠的競技（射距離 60m、100cm 得点的、得点制、標的の中心は地上 97cm、傾斜 15 度）

ア　予選

各種別とも１団体 24 射（各自４射２回）にて、総得点の上位８団体を決勝進出とする。

イ　決勝

各種別とも１団体 12 射（各自４射１回）のトーナメント法で行う。ただし、３・４位及び５位～８位の順位決定戦は、１団体６射（各自２射１回）の総射数法で行う。

ウ　同点の場合は、次の順序によって決める。

(ｱ)　得点となった総的中数の多い団体を上位とする。

(ｲ)　同的中数の場合は、高い得点から的中数を順次比較し、多い団体を上位とする。

(ｳ)　以上の条件が全く同じ場合は、１団体３射（各自１射）ずつの競射を行う。

(7)　時間制限

ア　１団体 12 射の場合は、近的競技７分 30 秒以内、遠的競技は６分 30 秒以内とする。

イ　１団体６射の場合は、近的競技４分 30 秒以内、遠的競技は４分以内とする。

(8)　選手の服装

少年種別は、黒袴を基本とし紺袴も認める。

(9)　使用する弓具

近的競技、遠的競技とも日本弓具を使用する。

(10)　選手は矢を６本（替矢２本を含む）用意すること。同中（点）競射の１本目は替矢から使用する。

(11)　参加申込書に記載した立順は、変更することができない。

(12)　予選の立順及び決勝トーナメント戦の組合せは、抽選により決定する。

## 5　予選方法

(1)　各都道府県弓道連盟は、都道府県大会を実施し、ブロック大会に出場する代表選手を決定する。

(2)　各ブロック大会の主管都道府県は、当該体育・スポーツ協会及び弓道連盟で期日・開催地・会場を協議のうえ、大会実施要項に準じてブロック大会を実施し、本大会に出場する都道府県を決定する。各ブロック大会の主管都道府県弓道連盟は、予め実施要項を公益財

団法人全日本弓道連盟に届け出ること。

(3)　各ブロック大会の主管都道府県弓道連盟は、各ブロック大会終了後、速やかにその大会の成績結果を、公益財団法人全日本弓道連盟に届け出ること。

(4)　ブロック大会区分及び各種別の代表チーム数は、下表のとおりとする。

| ﾌﾞﾛｯｸ名 | 都　道　府　県　名 | 成年男子 | 成年女子 | 少年男子 | 少年女子 |
|---|---|---|---|---|---|
| 北海道 | 北海道 | 1 | 1 | 1 | 1 |
| 東　北 | 青森、岩手、宮城、秋田、山形、福島 | 3 | 3 | 2 | 2 |
| 関　東 | 茨城、栃木、群馬、埼玉、千葉、東京、神奈川、山梨 | 4 | 4 | 3 | 3 |
| 北信越 | 新潟、長野、富山、石川、福井 | 3 | 2 | 2 | 2 |
| 東　海 | 静岡、愛知、岐阜 | 1 | 1 | 1 | 1 |
| 近　畿 | 滋賀、京都、大阪、兵庫、奈良、和歌山 | 3 | 3 | 2 | 2 |
| 中　国 | 鳥取、島根、岡山、広島、山口 | 2 | 3 | 2 | 2 |
| 四　国 | 香川、徳島、愛媛、高知 | 2 | 2 | 2 | 2 |
| 九　州 | 福岡、佐賀、長崎、熊本、大分、宮崎、鹿児島、沖縄 | 4 | 4 | 3 | 3 |
| 開催県 | 三重 | 1 | 1 | 1 | 1 |
| 計 | | 24 | 24 | 19 | 19 |

## 6　参加資格、所属都道府県及び選手の年齢基準

(1)　総則５に定めるところによる。

(2)　監督は、公益財団法人日本スポーツ協会公認スポーツ指導者制度に基づく、公認弓道コーチ１、公認弓道コーチ２、公認弓道コーチ３のいずれかの資格を有していること。

## 7　総合成績決定方法

男女総合成績（天皇杯得点）及び女子総合成績（皇后杯得点）は、競技得点と参加得点の合計とし、その得点の多い都道府県順に順位を決定する。ただし、同点の場合は、その順位を共有し、次の順位を欠位とする。

なお、得点については、次の順位のものを加え、当該都道府県で等分する。

(1)　競技得点

| 天皇杯対象種別 | 皇后杯対象種別 | 競　技　得　点 |
|---|---|---|
| 成年男子<br>成年女子<br>少年男子<br>少年女子 | 成年女子<br>少年女子 | 各種目ともに成績により次の競技得点を与える。<br>1位 24 点、２位 21 点、３位 18 点、４位 15 点、５位 12 点、６位９点、７位６点、８位３点。 |

(2)　参加得点

大会（ブロック大会を含む）に参加した都道府県に 10 点与える。ただし、ブロック大会で本大会の出場権を獲得しながら、本大会に参加しなかった場合は与えない。

## 8　表　　彰

(1)　男女総合成績及び女子総合成績第１位から第８位までの都道府県に表彰状を授与する。

(2)　男女総合成績第１位の都道府県に、大会会長トロフィーを授与する。

(3)　近的競技、遠的競技とも各種別の第１位から第８位までに賞状（総則７表彰(5)による）を授与する。

## ９　参加申込み方法

(1)　所定の Web ページ（国民体育大会参加申込受付窓口）へアクセスし、必要項目を入力のうえ、所属都道府県体育・スポーツ協会を通じて 2021 年９月２日（木）までに申込手続きを完了すること。

(2)　締切期限以降は所定の Web ページ（国民体育大会参加申込受付窓口）へアクセスできなくなるので、締切期限を厳守すること。

(3)　参加申込み締切後の選手・監督変更は、特別な事情がない限り認めない。特別な事情とは一親等内の親族の重篤な病気・怪我、事故、弔事とする。特別な事情で選手・監督を変更する場合は、弓道競技実施要項で規定された「参加選手・監督変更届」を提出しなければならない。

ア　提出期限　2021 年９月 25 日（土）　午後３時

イ　提出先

(ｱ) 〒160-0013　東京都新宿区霞ヶ丘町４番２号　JAPAN SPORT OLYMPIC SQUARE
公益財団法人 全日本弓道連盟
TEL 03-6447-2980　FAX 03-6447-2981

(ｲ) 〒514-0004　三重県津市栄町１丁目 891　合同ビル４階
三重とこわか国体・三重とこわか大会実行委員会事務局
（三重県地域連携部国体・全国障害者スポーツ大会局
競技・式典課　競技班）
TEL 059-224-2750　FAX 059-224-2075

(ｳ) 〒518-0492　三重県名張市鴻之台１番町１番地
三重とこわか国体・三重とこわか大会名張市実行委員会事務局
（三重県名張市教育委員会国体推進室）
TEL0595-63-7260　FAX 0595-63-7376

なお、公益財団法人日本スポーツ協会に対しては、大会終了後、別途、所定の手続きにより、参加申込み情報を修正すること。

## 10　そ の 他

(1)　組合せ抽選会

日　時　　2021 年９月７日（火）　午後３時

場　所　　JAPAN SPORT OLYMPIC SQUARE
〒160-0013　東京都新宿区霞ヶ丘町４番２号
TEL 03-6447-2980　FAX 03-6447-2981

(2)　審判会議

新型コロナウイルス感染症対策のため、会議は開催せず書面での通達とする。

(3)　監督会議

新型コロナウイルス感染症対策のため、会議は開催せず書面での通達とする。

(4)　大会会長トロフィー返還式

日　時　　2021年9月25日（土）　午後３時

場　所　　名張市勤労者福祉会館　大会議室

〒518-0441　三重県名張市夏見2812番地

TEL 0595-63-7260　FAX 0595-63-7376

(5)　総合表彰式

日　時　　2021年9月29日（水）　午後２時

場　所　　名張中央公園特設近的弓道場

〒518-0441　三重県名張市夏見2812番地

TEL 0595-63-7260　FAX 0595-63-7376

# 〔26〕ライフル射撃競技

1　期　　日　　2021年 10月1日(金)から 10月4日(月)まで（4日間）

| 月　　日 | 種　　目 |
|---|---|
| 10月1日（金） | 50mライフル男子三姿勢120発競技（FR3×40）<br>10mエア・ライフル男子立射60発競技（AR60）<br>10mエア・ピストル女子60発競技（AP60W）<br>ビーム・ピストル少年男子60発競技（BP60J）<br>ビーム・ピストル少年女子60発競技（BP60WJ）<br>25mセンター・ファイア・ピストル男子60発競技（CFP60精密30発） |
| 10月2日（土） | 50mライフル男子伏射60発競技（FR60PR）<br>50mライフル女子伏射60発競技（R60PR）<br>10mエア・ピストル男子60発競技（AP60）<br>10mエア・ライフル女子立射60発競技（AR60W）<br>ビーム・ライフル少年男子立射60発競技（BR60J）<br>ビーム・ライフル少年女子立射30発競技（BR30WJ）<br>25mセンター・ファイア・ピストル男子60発競技（CFP60速射30発） |
| 10月3日（日） | 50mライフル女子三姿勢120発競技（R3×40）<br>50mライフル男子膝射20発競技（FR20K）<br>10mエア・ライフル少年男子立射60発競技（AR60J）<br>10mエア・ライフル少年女子立射60発競技（AR60WJ）<br>ビーム・ライフル少年男子立射30発競技（BR30J）<br>ビーム・ライフル少年女子立射60発競技（BR60WJ）<br>25mセンター・ファイア・ピストル男子30発競技（CFP30） |
| 10月4日（月） | 10mエア・ライフル男子伏射60発競技（AR60PR）<br>10mエア・ライフル女子伏射60発競技（AR60PRW） |

2　会　　場　　津市　（50m・10m）　三重県営ライフル射撃場
（BR・BP）　津市一志体育館
（25m）　三重県警察学校射撃場

## ３　種別（種目）及び参加人員

| 種別 | 種目（略称） | 記号 | フルファイナの有無 | 監督 | 選手 | 参加都道府県 | 計（人） |
|---|---|---|---|---|---|---|---|
| 成年男子 | 50m ライフル男子三姿勢 120 発競技（FR3×40） | A | 有 | 1 | 1 | 22 | 428 |
| | 50m ライフル男子伏射 60 発競技（FR60PR） | B | 有 | | 1 | 29 | |
| | 50m ライフル男子膝射 20 発競技（FR20K） | C | 無 | | | | |
| | 10m エア・ライフル男子立射 60 発競技（AR60） | D | 有 | | 1 | 47 | |
| | 10m エア・ライフル男子伏射 60 発競技（AR60PR） | E | 無 | | | | |
| | 10m エア・ピストル男子 60 発競技（AP60） | F | 有 | | 1 | 16 | |
| | 25m センター・ファイア・ピストル男子 60 発競技（CFP60） | G | 有 | | 1 | 47 | |
| | 25m センター・ファイア・ピストル男子 30 発競技（CFP30） | H | 無 | | | | |
| 成年女子 | 50m ライフル女子三姿勢 120 発競技（R3×40） | I | 有 | | 1 | 22 | |
| | 50m ライフル女子伏射 60 発競技（R60PR） | J | 無 | | | | |
| | 10m エア・ライフル女子立射 60 発競技（AR60W） | K | 有 | | 1 | 29 | |
| | 10m エア・ライフル女子伏射 60 発競技（AR60PRW） | L | 無 | | | | |
| | 10m エア・ピストル女子 60 発競技（AP60W） | M | 有 | | 1 | 16 | |
| 少年男子 | 10m エア・ライフル少年男子立射 60 発競技（AR60J） | N | 有 | | 1 | 30 | |
| | ビーム・ライフル少年男子立射 60 発競技（BR60J） | O | 有 | | 1 | 22 | |
| | ビーム・ライフル少年男子立射 30 発競技（BR30J） | P | 無 | | | | |
| | ビーム・ピストル少年男子 60 発競技（BP60J） | Q | 有 | | 1 | 16 | |
| 少年女子 | 10m エア・ライフル少年女子立射 60 発競技（AR60WJ） | R | 有 | | 1 | 47 | |
| | ビーム・ライフル少年女子立射 60 発競技（BR60WJ） | S | 有 | | 1 | 22 | |
| | ビーム・ライフル少年女子立射 30 発競技（BR30WJ） | T | 無 | | | | |
| | ビーム・ピストル少年女子 60 発競技（BP60WJ） | U | 有 | | 1 | 16 | |

ＢはＣを、ＤはＥを、ＧはＨを、ＩはＪを、ＫはＬを、ＯはＰを、ＳはＴを兼ねるが、以上のほかは監督と選手の兼任をはじめブロック予選から兼ねることができない。

なお、Ｃ、Ｊ、Ｌ、Ｐ、Ｔは、ブロック予選を実施せず、Ｂ、Ｉ、Ｋ、Ｏ、Ｓのブロック予選通過者が出場する。

## ４　競技上の規程及び方法

(1)　準拠規定

各種目とも、「ライフル射撃競技規則（最新版）」によるほか、本要項による。

(2)　服装

競技規則に定められたもので、競技開始前に検査を受けなければならない。

(3)　銃器・弾薬

ア　10m ライフル及び AP 種目の出場選手は、銃の所持許可証、射手手帳及び会員証を、50m ライフル種目及び CFP 種目の出場選手は、銃の所持許可証、火薬類譲受許可証、射手手帳及び会員証を携帯し用具検査の際に提示しなければならない。

ただし、省庁装備銃にあっては、所属長等の発行する携帯証明書をもって所持許可証に代えることができる。

イ　全ての銃器は、公認シール（公認カード）が貼付されていなければならず、各自が携行し競技開始前に検査を受けなければならない。

ウ　ビーム・ライフルは MT201 式装置受光可能なものとするが、ビーム・ピストルとも、射場に備え付けのものを使用することもできる。

(4)　使用標的

ア　50m ライフル種目（A、B、C、I、J）　公式 50m 電子標的

イ　10m ライフル種目（D、E、K、L、N、R）　公式 10m 電子標的

ウ　25m センター･ファイア･ピストル種目（G、H）　公式 25m１・３号標的

エ　エア・ピストル種目（F、M）　公式 10m 電子標的

オ　ビーム・ライフル種目（O、P、S、T）　公式 BR 射撃競技規則による標的

カ　ビーム・ピストル種目（Q、U）　公式 BP 射撃競技規則による標的

(5)　失格及び退場

『ライフル射撃競技規則』にいう「失格条項」に抵触した選手は失格とし、危害予防・円滑な大会運営にかかる競技役員等の指示に従わないものは退場させる。

(6)　競技方法

ファイナルは下記の 14 種目で実施する。

CFP60 は本戦得点にファイナル得点の加算、その他はファイナル得点の勝ち抜き戦方式

| 記　号 | 種　　目 | 射　撃　方　法 |
|---|---|---|
| A | FR3×40 | 40 発(膝射 15、伏射 15、立射 10)で８－７位決定後、40 発の得点に立射１発（50 秒）ごとの得点を加算していく勝ち抜き戦 |
| B | FR60PR | 伏射 10 発の得点に２発(１発 30 秒×２）ごとの得点を加算していく勝ち抜き戦 |
| D | AR60 | 立射 10 発の得点に２発(１発 50 秒×２）ごとの得点を加算していく勝ち抜き戦 |
| F | AP60 | 立射 10 発の得点に２発(１発 50 秒×２）ごとの得点を加算していく勝ち抜き戦 |
| G | CFP60 | 本選得点とファイナル速射 20 発の得点合計 |
| I | R3×40 | Ａの FR3×40 に同じ |
| K | AR60W | Ｄの AR60 に同じ |
| M | AP60W | Ｆの AP60 に同じ |
| N | AR60J | Ｄの AR60 に同じ |
| O | BR60J | Ｄの AR60 に同じ |
| Q | BP60J | Ｆの AP60 に同じ |
| R | AR60WJ | Ｄの AR60 に同じ |
| S | BR60WJ | Ｄの AR60 に同じ |
| U | BP60WJ | Ｆの AP60 に同じ |

## ５　予選方法

予選申込みにより、参加都道府県数が３の「種別（種目）及び参加人員」に定められた数を超過した場合は、次のブロックごとに予選を行い、出場都道府県を決定する。

ブロック大会区分、予選を実施する種目及び各種目の国体参加人員の配分は、次表のとおりとする。

| ブロック名 | 都道府県名 | 都道府県数 | 成年男子 | | | 成年女子 | | | 少年男子 | | | 少年女子 | |
|---|---|---|---|---|---|---|---|---|---|---|---|---|---|
| | | | A | B<br>C | F | I<br>J | K<br>L | M | N | O<br>P | Q | S<br>T | U |
| | | | FR<br>3×40 | FR<br>60PR<br>20K | AP<br>60 | R<br>3×40<br>60PR | AR<br>60W<br>60PRW | AP<br>60W | AR<br>60J | BR<br>60J<br>30J | BP<br>60J | BR<br>60WJ<br>30WJ | BP<br>60WJ |
| 北海道<br>東　北 | 北海道、青森、岩手、宮城、秋田、山形、福島 | 7 | 3 | 4 | 2 | 3 | 4 | 2 | 4 | 3 | 3 | 3 | 2 |
| 関　東 | 茨城、栃木、群馬、埼玉、千葉、東京、神奈川、山梨 | 8 | 4 | 7 | 4 | 3 | 7 | 2 | 6 | 4 | 3 | 4 | 3 |
| 北信越 | 新潟、長野、富山、石川、福井 | 5 | 3 | 3 | 1 | 3 | 3 | 2 | 4 | 2 | 1 | 2 | 1 |
| 東　海 | 静岡、愛知、岐阜 | 3 | 2 | 2 | 1 | 2 | 2 | 2 | 2 | 2 | 1 | 2 | 2 |
| 近　畿 | 滋賀、京都、大阪、兵庫、奈良、和歌山 | 6 | 2 | 3 | 2 | 2 | 3 | 3 | 3 | 2 | 2 | 2 | 3 |
| 中　国 | 鳥取、島根、岡山、広島、山口 | 5 | 2 | 3 | 2 | 2 | 3 | 1 | 3 | 2 | 1 | 2 | 1 |
| 四　国 | 香川、徳島、愛媛、高知 | 4 | 2 | 2 | 1 | 2 | 2 | 1 | 2 | 3 | 2 | 2 | 1 |
| 九　州 | 福岡、佐賀、長崎、熊本、大分、宮崎、鹿児島、沖縄 | 8 | 3 | 4 | 2 | 4 | 4 | 2 | 5 | 3 | 2 | 4 | 2 |
| 開催県 | 三重 | 1 | 1 | 1 | 1 | 1 | 1 | 1 | 1 | 1 | 1 | 1 | 1 |
| | 計 | 47 | 22 | 29 | 16 | 22 | 29 | 16 | 30 | 22 | 16 | 22 | 16 |

## 6　参加資格、所属都道府県及び選手の年齢基準

総則５に定めるもののほか次による。

(1)　大会に参加する監督・選手は、当該年度の公益社団法人日本ライフル射撃協会会員登録者であり、インテグリティ教育を受講済のこと。

(2)　監督は、公益財団法人日本スポーツ協会公認スポーツ指導者制度に基づく、公認ライフル射撃コーチ３、公認ライフル射撃コーチ４のいずれかの資格を有するものとする。

なお、選手と監督は兼任できない。

(3)　少年種別ビーム・ライフル種目、ビーム・ピストル種目に参加できる選手には、2006 年４月２日から 2007 年４月１日までの間に生まれた中学３年生を含むものとする。

(4)　年少射撃資格者が参加する場合は、当該空気銃の所持許可を受けている年少射撃指導者が帯同すること。

## 7　総合成績決定方法

男女総合成績（天皇杯得点）及び女子総合成績（皇后杯得点）は、競技得点と参加得点の合計とし、その得点の多い都道府県順に順位を決定する。

ただし、同点の場合は、その順位を共有し、次の順位を欠位とする。

(1)　競技得点

| 天皇杯対象種別 | 皇后杯対象種別 | 競　技　得　点 |
|---|---|---|
| 成年男子<br>成年女子<br>少年男子<br>少年女子 | 成年女子<br>少年女子 | 各種目とも１位８点、２位７点、３位６点、４位５点、５位４点、６位３点、７位２点、８位１点の競技得点を与える。<br>ただし、同順位の場合は、その順位を共有し、次の順位を欠位とする。なお、得点は次の順位のものを加え、当該都道府県で等分する。 |

(2)　参加得点大会（ブロック大会含む）に参加した都道府県に 10 点与える。ただし、ブロック予選会で本大会の出場権を獲得しながら、本大会に参加しなかった場合は与えない。

## 8　表　　彰

(1)　男女総合成績及び女子総合成績第１位から第８位までの都道府県に、表彰状を授与する。

(2)　男女総合成績第１位の都道府県に、大会会長トロフィーを授与する。

(3)　各種目の第１位から第８位までに賞状を授与する。

## 9　参加申込み方法

(1)　所定の Web ページ（国民体育大会参加申込み受付窓口）へアクセスし、必要項目を入力の上、所属都道府県体育・スポーツ協会を通じて、2021 年９月２日(木)までに申込み手続きを完了すること。

(2)　締切期限以降は、所定の Web ページ（国民体育大会参加申込み受付窓口）へアクセスできなくなるので、締切期限を厳守すること。

(3)　参加申込み締切後の選手変更は、疾病、傷害等の特別な場合のみ認める。また、監督の変更は６(1)(2)の条件を満たしている事とする。その取扱いについては次のとおりとする。

ア　提出期日　　2021年９月25日（土）午後５時まで

イ　提出先

(ｱ)　〒160-0013　東京都新宿区霞ヶ丘町４番２号　JAPAN SPORT OLYMPIC SQUARE
公益社団法人日本ライフル射撃協会
TEL　03-6721-0792　FAX　03-6721-0793

(ｲ)　〒514-0004　三重県津市栄町一丁目891三重県合同ビル４階
三重とこわか国体・三重とこわか大会実行委員会事務局
（三重県地域連携部国体・全国障害者スポーツ大会局
競技・式典課　競技班）
TEL　059-224-2750　FAX 059-224-2075

(ｳ)　〒514-0056　三重県津市北河路町19番地１　メッセウイング・みえ２階
三重とこわか国体・三重とこわか大会津市実行委員会事務局
（津市国体・障害者スポーツ大会推進局　競技運営課）
TEL　059-229-3610　FAX 059-229-3260

なお、公益財団法人日本スポーツ協会に対しては、大会終了後、別途、所定の手続きにより参加申込情報を修正すること。

## 10　参加上の注意

(1)　参加選手はもちろん、監督は危険防止について細心の注意を払うこと。

(2)　大会参加者は「競技規則」を遵守すること（監督は「規則集」を携行すること）。

(3)　銃器、弾薬の携帯、運搬、保管については、各自十分注意すること。

(4)　マット、ラグなどの敷物は、射撃場に備え付けのもの以外は認めない。

(5)　ビーム･ライフル、ビーム･ピストル及びそれらに使用するバッテリーは各自持参すること。

(6)　AR・APの圧縮空気を充填する際に使用するAR・APアダプターは、各自持参すること。

(7)　ビーム・ライフル、ビーム・ピストルは、大会期間中に競技等に使用しないときは所定の保管場所に保管すること。

(8)　大会参加者は、大会期間中にあって射座以外の場所では常に都道府県のユニフォームを着用すること。なお、ピストル選手は競技用に使用してもよい。

(9)　大会参加者は、健康保険証を持参すること。

(10)　ワンタイムオンリー検査を受けていない人は、競技前検査を受けること。公式練習も含む大会期間中に用具検査場で適合状況について、任意競技前検査として測定、確認をすることができる。

## 11　そ の 他

(1)　公式練習

ア　50m・10m・BR・BP種目

2021年９月29日（水）　午前９時～午後４時

2021年９月30日（木）　午前９時～午後４時

イ　25m種目

2021年９月30日（木）　午前９時～午後３時30分

(2)　組合せ（射座割り）抽選会

日　時　　2021年９月６日（月）　午後１時

場　所　　JAPAN SPORT OLYMPIC SQUARE 内会議室

〒160-0013　東京都新宿区霞ヶ丘町４番２号

TEL 03-6721-0792　FAX 03-6721-0793

(3)　競技運営責任者会議

ア　50m・10m・BR・BP 種目

日　時　　2021年９月30日（木）　午後３時30分

場　所　　津市久居アルスプラザ

〒514-1136　三重県津市久居東鷹跡町246番地

TEL 059-253-4161　FAX 059-253-4171

イ　25m 種目

日　時　　2021年９月30日（木）　午後４時15分

場　所　　津市高茶屋市民センター

〒514-0819　三重県津市高茶屋四丁目37番59号

(4)　代表者会議

ア　50m・10m・BR・BP 種目

日　時　　2021年９月30日（木）　午後５時

場　所　　津市久居アルスプラザ

〒514-1136　三重県津市久居東鷹跡町246番地

TEL 059-253-4161　FAX 059-253-4171

イ　25m 種目

日　時　　2021年９月30日（木）　午後５時

場　所　　津市高茶屋市民センター

〒514-0819　三重県津市高茶屋四丁目37番59号

(5)　表彰式

ア　50m・10m・BR・BP 種目

日　時　　2021年10月４日（月）　午後４時30分

場　所　　三重県営ライフル射撃場

〒514-1256　三重県津市中村町

イ　25m 種目

日　時　　2021年10月３日（日）　午後４時00分

場　所　　三重県警察学校射撃場

〒514-0819　三重県津市高茶屋五丁目５番15号

# 〔27〕剣　道　競　技

## 1　期　　日　　2021年10月２日（土）から10月４日（月）まで（３日間）

| 種　別 | 10月２日（土） | 10月３日（日） | 10月４日（月） |
|---|---|---|---|
| 成年男子 | | １回戦<br>２回戦 | ３回戦・４回戦<br>準決勝戦<br>３位決定戦・決勝戦 |
| 成年女子 | １回戦<br>２回戦 | 準決勝戦<br>３位決定戦・決勝戦 | |
| 少年男子 | １回戦<br>２回戦<br>準決勝戦<br>３位決定戦・決勝戦 | | |
| 少年女子 | １回戦<br>２回戦<br>準決勝戦<br>３位決定戦・決勝戦 | | |

## 2　会　　場　　伊賀市　　三重県立ゆめドームうえの

## 3　種別及び参加人員

| 種　別 | 監　督 | 選　手 | 参加都道府県 | 小　計 | 合　計（人） |
|---|---|---|---|---|---|
| 成年男子 | 5 | | 47 | 235 | 475 |
| 成年女子 | 3 | | 16 | 48 | |
| 少年男子 | 1 | 5 | 16 | 96 | |
| 少年女子 | 1 | 5 | 16 | 96 | |

（注）(1)　成年男子及び成年女子の監督は、選手が兼ねる。
　　(2)　少年男子及び少年女子の参加都道府県が重複する場合は、監督を１名とする。

## 4　競技上の規程及び方法

(1)　試合・審判規則及び審判員

ア　全日本剣道連盟剣道試合・審判規則及び同細則による。

イ　審判員は、全日本剣道連盟において選出する。

(2)　試合方法

トーナメント方式とし、３位決定戦を行う。

## 5　予選方法

(1)　各都道府県連盟は、種別ごとに都道府県大会を実施し、本大会に出場する成年男子及び各ブロック大会に出場する代表選手を決定する。

(2)　各ブロック大会の主管都道府県連盟は、本大会実施要項に準じてブロック大会を実施し、本大会に出場する代表チームを決定する。

(3)　各ブロック大会の主管都道府県連盟は、各ブロック大会終了後、速やかにその大会の試合成績結果（参加チーム名も含む。）を全日本剣道連盟に報告しなければならない。

(4)　ブロック大会区分及び各種別の代表チーム数は、下記のとおりとする。

| ブロック名 | 都　道　府　県　名 | 成年女子 | 少年男子 | 少年女子 |
|---|---|---|---|---|
| 北海道 | 北海道 | 1 | 1 | 1 |
| 東　北 | 青森、岩手、宮城、秋田、山形、福島 | 2 | 2 | 2 |
| 関　東 | 茨城、栃木、群馬、埼玉、千葉、東京、神奈川、山梨 | 3 | 3 | 3 |
| 北信越 | 新潟、長野、富山、石川、福井 | 1 | 1 | 1 |
| 東　海 | 静岡、愛知、岐阜 | 1 | 1 | 1 |
| 近　畿 | 滋賀、京都、大阪、兵庫、奈良、和歌山 | 2 | 2 | 2 |
| 中　国 | 鳥取、島根、岡山、広島、山口 | 1 | 1 | 1 |
| 四　国 | 香川、徳島、愛媛、高知 | 1 | 1 | 1 |
| 九　州 | 福岡、佐賀、長崎、熊本、大分、宮崎、鹿児島、沖縄 | 3 | 3 | 3 |
| 開催県 | 三重 | 1 | 1 | 1 |
| 計 | | 16 | 16 | 16 |

## 6　参加資格、所属都道府県及び選手の年齢基準

総則５に定めるもののほか、次による。

(1)　成年男子の内容（次の５名をもって１チームとする。）

先鋒　1996 年４月２日以降～2003 年４月１日までに生まれた者　１名
次鋒　1986 年４月２日以降～1996 年４月１日までに生まれた者　１名
中堅　1976 年４月２日以降～1986 年４月１日までに生まれた者　１名
副将　1966 年４月２日以降～1976 年４月１日までに生まれた者　１名
大将　1966 年４月１日以前に生まれた者　１名

(2)　成年女子の内容（次の３名をもって１チームとする。）

先鋒　1991 年４月２日以降～2003 年４月１日までに生まれた者　１名
中堅　1981 年４月２日以降～1991 年４月１日までに生まれた者　１名
大将　1981 年４月１日以前に生まれた者　１名

(3)　少年男子及び少年女子の内容

選手は、５名をもって１チームとし、2003 年４月２日以降に生まれた者とする。ただし、中学生以下の参加は認めない。

(4)　監督は、公益財団法人日本スポーツ協会公認スポーツ指導者制度に基づく公認剣道指導員、公認剣道上級指導員のいずれかの資格を有する者。

## 7　総合成績決定方法

男女総合成績（天皇杯得点）及び女子総合成績（皇后杯得点）は、競技得点と参加得点の合計とし、その得点の多い都道府県順に順位を決定する。ただし、同点の場合は、その順位を共有し、次の順位を欠位とする。

(1)　競技得点

| 天皇杯対象種別 | 皇后杯対象種別 | 競　技　得　点 |
|---|---|---|
| 成 年 男 子<br>成 年 女 子<br>少 年 男 子<br>少 年 女 子 | 成 年 女 子<br>少 年 女 子 | 成年女子に１位 24 点、２位 21 点、３位 18 点、４位 15 点、５位（４チーム）各 7.5 点、成年女子以外の各種別に１位 40 点、２位 35 点、３位 30 点、４位 25 点、５位（４チーム）各 12.5 点の競技得点を与える。 |

(2)　参加得点

大会（ブロック大会を含む。）に参加した都道府県に 10 点を与える。ただし、ブロック大会で本大会の出場権を獲得しながら、本大会に参加しなかった場合は与えない。

## ８　表　　彰

(1)　男女総合成績及び女子総合成績第１位から第８位までの都道府県に、表彰状を授与する。

(2)　男女総合成績第１位の都道府県に、大会会長トロフィーを授与する。

(3)　各種別の第１位から第５位（４チーム）までに、賞状を授与する。

## ９　参加申込み方法

総則８に定めるもののほか、次による。

(1)　所定の Web ページ（国民体育大会参加申込み受付窓口）へアクセスし、必要項目を入力の上、所属都道府県体育協会を通じて、2021 年９月２日（木）までに申込手続きを完了すること。

(2)　締切期限以降は、所定の Web ページ（国民体育大会参加申込受付窓口）へアクセスできなくなるので、締切期限を厳守すること。

(3)　参加申込締切後の選手の変更は、疾病、傷病等特別な場合にのみ認めるものとし、その取扱いについては次のとおりとする。

ア　提出期限　2021 年 10 月１日（金）の監督受付まで

イ　提 出 先

(ｱ)　〒102-0074　東京都千代田区九段南二丁目３番 14 号　靖国九段南ビル２階
公益財団法人全日本剣道連盟　九段事務所
TEL 03-3234-6271　FAX 03-3234-6007

(ｲ)　〒514-0004　三重県津市栄町１丁目 891　合同ビル４階
三重とこわか国体・三重とこわか大会実行委員会事務局
（三重県地域連携部国体・全国障害者スポーツ大会局　競技・式典課競技班）
TEL 059-224-2750　FAX 059-224-2075

(ｳ)　〒518-1313　三重県伊賀市馬場 1128 番地の１
三重とこわか国体伊賀市実行委員会事務局
（伊賀市　企画振興部　国体推進課）
TEL 0595-43-9100　FAX 0595-43-9102

なお、公益財団法人日本スポーツ協会に対しては、大会終了後、別途、所定の手続きにより参加申込み情報を修正すること。

## 10　そ の 他

(1)　組合せ抽選会

日　時　　2021 年９月６日（月）　午後３時

場　所　　公益財団法人全日本剣道連盟　九段事務所

〒102-0074　東京都千代田区九段南二丁目３番 14 号　靖国九段南ビル２階

TEL 03-3234-6271　FAX 03-3234-6007

(2)　審判会議

日　時　　2021 年 10 月１日（金）　午後２時

場　所　　ゆめぽりすセンター　大会議室

〒518-0131　三重県伊賀市ゆめが丘一丁目１番地の４

TEL 0595-22-0310　FAX 0595-22-0317

(3)　監督受付

日　時　　2021 年 10 月１日（金）　午後３時～５時

場　所　　ゆめぽりすセンター

〒518-0131　三重県伊賀市ゆめが丘一丁目１番地の４

TEL 0595-22-0310　FAX 0595-22-0317

(4)　表彰式

（少年男子及び少年女子）

日　時　　2021 年 10 月２日（土）　午後３時 15 分

場　所　　三重県立ゆめドームうえの

〒518-0131　三重県伊賀市ゆめが丘一丁目１番地の３

TEL 0595-22-0590　FAX 0595-22-0592

（成年女子及び女子総合）

日　時　　2021 年 10 月３日（日）　午前９時 55 分

場　所　　三重県立ゆめドームうえの

〒518-0131　三重県伊賀市ゆめが丘一丁目１番地の３

TEL 0595-22-0590　FAX 0595-22-0592

（成年男子及び男女総合）

日　時　　2021 年 10 月４日（月）　午後０時 45 分

場　所　　三重県立ゆめドームうえの

〒518-0131　三重県伊賀市ゆめが丘一丁目１番地の３

TEL 0595-22-0590　FAX 0595-22-0592

# 〔28〕ラグビーフットボール競技

1　期　　日　　2021年９月30日（木）から10月４日（月）まで（５日間）

| 種　別 | 9月30日（木） | 10月１日（金） | 10月２日（土） | 10月３日（日） | 10月４日（月） |
|---|---|---|---|---|---|
| 成年男子 | | | | 予選プール | 決勝トーナメント |
| 女　子 | | 予選プール | 決勝トーナメント | | |
| 少年男子 | １　回　戦 | ２　回　戦 | | 準　決　勝<br>５・７位決定戦 | 決　　勝 |

2　会　　場　　熊野市（成年男子）　　山崎運動公園　多目的グラウンド
　　鈴鹿市（女子・少年男子）　三重交通Ｇスポーツの杜 鈴鹿　サッカー・ラグビー場

3　種別及び参加人数

| 種　　別 | 監　督 | 選　手 | 参加都道府県 | 小　計 | 合　計（人） |
|---|---|---|---|---|---|
| 成年男子 | 1 | 10 | 16 | 176 | 712 |
| 女　　子 | 1 | 10 | 16 | 176 | |
| 少年男子 | 1 | 23 | 15 | 360 | |

（注）成年男子については、監督が男子の場合、選手を兼ねることができる。
　　女子については、監督が女子の場合、選手を兼ねることができる。

4　競技上の規程及び方法

(1)　2021年度版World Rugby競技規則及び国民体育大会競技規則にて実施する。

(2)　試合時間は、下表のとおりとする。

| 種　別 | | 前　半 | ハーフタイム | 後　半 |
|---|---|---|---|---|
| 成年男子 | ７人制 | ７分 | ２分以内 | ７分 |
| 女　　子 | ７人制 | ７分 | ２分以内 | ７分 |
| 少年男子 | 15人制 | 30分 | ５分以内 | 30分 |

(3)　成年男子の試合形式

第１日目は１プール４チームの総当り戦による予選プール方式（計４プール）、第２日目は予選プールにおいて各プール２位以内となった８チームによるトーナメント方式とする。

ア　予選プール

予選プールにおける各プールの順位の決定は、各プール全試合の勝ち点の合計により決定する。各試合の勝ち点は、勝ち３点、引き分け２点、負け１点、棄権０点とする。

なお、予選プール終了時点で、勝ち点が同じ場合は、下記の順序に従い順位を決める。

(ｱ)　予選プール全試合の得点数と被得点数の差が最も大きいチームを上位とする。

(ｲ)　予選プール全試合のトライ数と被トライ数の差が最も大きいチームを上位とする。

(ｳ)　予選プール全試合で得点数が最も多かったチームを上位とする。

(ｴ)　予選プール全試合でトライ数が最も多かったチームを上位とする。

(ｵ)　上記基準を用いてもなお順位が付けられない場合は抽選で順位を決める。

イ　決勝トーナメント戦

決勝トーナメント戦において前後半終了時点で同点の場合は、サドンデス方式の延長戦により勝敗を決定する。延長戦に入る前に、レフリーは試合前と同じようにトスを行う。試合終了後の１分後に始まり、５分間のピリオドで行われる。各ピリオド終了後にエンドを入れ替え、ハーフタイムはとらない。どちらかのチームが得点（ドロップゴール、ペナルティゴール、またはトライ）するまで５分間のピリオドを繰り返す。

(4)　女子の試合形式

第１日目は１プール４チームの総当り戦による予選プール方式（計４プール）、第２日目は予選プールにおいて各グループ２位以内となった８チームによるトーナメント方式とする。

ア　予選プール

予選プールにおける各プールの順位の決定は、各プール全試合の勝ち点の合計により決定する。各試合の勝ち点は、勝ち３点、引き分け２点、負け１点、棄権０点とする。

なお、予選プール終了時点で、勝ち点が同じ場合は、成年男子の決定方法に準ずる。

イ　決勝トーナメント

成年男子の決勝トーナメントに準ずる。

(5)　少年男子の試合形式

トーナメント方式とする。

トーナメントにおいて、規定時間内に、同点のため次の試合への出場チームが決まらない場合及び順位を決めなければならない場合、次の方法で決める。

ア　総トライ数の多いチームを上位とする。

イ　総トライ数も同じ場合は、ペナルティトライ数の多いチームを上位とする。

ウ　総トライ数もペナルティトライ数も同数の場合は、トライ後のゴール数の多いチームを上位とする。

エ　上記の方法で決定できない時は、抽選によって次回への出場または順位を決める。

オ　決勝戦の場合は上記の定めにかかわらず、両チーム優勝とする。ただし、５・７位決定戦で同点の場合、順位は上記ア、イ、ウ、エ及び第７項(１)の定めにかかわらず、公益財団法人日本ラグビーフットボール協会で決定する。

## ５　予選方法

(1)　競技規則、罰則、参加資格等については、本大会に準ずる。

ア　ブロック大会の日程、会場の決定

各種別のブロック大会の日程、会場は当該ブロック大会を統轄する協会長から公益財団法人日本ラグビーフットボール協会長に報告する。

イ　公益財団法人日本ラグビーフットボール協会では、７・８月をシーズンオフと定めているので、この期間に試合を行うことは適切でないが、国民体育大会のブロック大会を行うため、やむを得ず特例を認める。ただし、事故防止の観点から試合開始時刻については、午前、午後の適切な時間帯を選び慎重に行うこと。

上記の理由で少年の部は決勝も含め、前後半 25 分ハーフで実施することとする。

(2)　ブロック大会申込み方法

各都道府県ラグビーフットボール協会は、基礎となる選手（予備登録選手を含む）成年男子及び女子35名以内、少年男子50名以内を所定のWebページ（国民体育大会参加申込受付窓口）へアクセスし、当該ブロック大会参加申込締切日までに申し込む。

(3)　チーム編成

単独、補強及び選抜を問わず、チーム名は都道府県名を冠すること。

(4)　女子

ブロック大会がやむを得ず実施できない場合は、ブロック大会開催県体育・スポーツ協会（実行委員会）、開催県ラグビーフットボール協会、管轄の地域ラグビーフットボール協会（三地域協会）及び公益財団法人日本ラグビーフットボール協会と協議の上、推薦で決めることができる。

(5)　ブロック大会区分及び代表チーム数は、下表のとおりとする。

| ブロック名 | 都　道　府　県　名 | 成年男子 | 女子 | 少年男子 |
|---|---|---|---|---|
| 北海道 | 北海道 | 1 | 1 | 1 |
| 東　北 | 青森、岩手、宮城、秋田、山形、福島 | 2 | 1 | 2 |
| 関　東 | 茨城、栃木、群馬、埼玉、千葉、東京、神奈川、山梨 | 4 | 5 | 3 |
| 北信越 | 新潟、長野、富山、石川、福井 | 1 | 1 | 1 |
| 東　海 | 静岡、愛知、岐阜 | 1 | 1 | 1 |
| 近　畿 | 滋賀、京都、大阪、兵庫、奈良、和歌山 | 2 | 2 | 2 |
| 中　国 | 鳥取、島根、岡山、広島、山口 | 1 | 1 | 1 |
| 四　国 | 香川、徳島、愛媛、高知 | 1 | 1 | 1 |
| 九　州 | 福岡、佐賀、長崎、熊本、大分、宮崎、鹿児島、沖縄 | 2 | 2 | 2 |
| 開催県 | 三重 | 1 | 1 | 1 |
| 計 | | 16 | 16 | 15 |

(6)　予選会の結果報告

ブロック大会の結果は、それぞれ主管した都道府県ラグビーフットボール協会が 2021年８月30日（月）までに公益財団法人日本ラグビーフットボール協会宛報告すること。

## ６　参加資格、所属都道府県及び選手の年齢基準

総則５に定めるもののほか次による。

(1)　少年男子

高等学校在学中の生徒は、所属長（居住地を示す現住所によるもののほかは都道府県ラグビーフットボール協会長）が、人物、身体、学業など適当と認めたものとする。

(2)　女子

高校１年生を含む2006年４月１日以前に生まれた者。

高等学校在学中の生徒は、所属長（居住地を示す現住所によるもののほかは都道府県ラグビーフットボール協会長）が、人物、身体、学業など適当と認めたものとする。

(3)　監督

チームの監督は、公益財団法人日本スポーツ協会公認スポーツ指導者制度に基づく、公認ラグビーフットボールコーチ３（公益財団法人日本ラグビーフットボール協会強化コーチ）、公認ラグビーフットボールコーチ４のいずれかの資格を有する者とする。

(4)　その他

公益財団法人日本スポーツ協会規定及び公益財団法人日本ラグビーフットボール協会選手・役員規定に違反するものは参加できない。

## 7　総合成績決定方法

男女総合成績（天皇杯得点）及び女子総合成績（皇后杯得点）は、競技得点と参加得点の合計とし、その得点の多い都道府県順に順位を決定する。ただし、同点の場合は、その順位を共有し、次の順位を欠位とする。

(1)　競技得点

| 天皇杯対象種別 | 皇后杯対象種別 | 競　技　得　点 |
|---|---|---|
| 成年男子<br>女子 | 女子 | 各種別とも１位 40 点、２位 35 点、３位 30 点、４位 25 点、５位 20 点、６位 15 点、７位（２チーム）各 7.5 点の競技得点を与える。 |
| 少年男子 | | １位 64 点、２位 56 点、３位（２チーム）各 44 点、５位（２チーム）各 28 点、７位（２チーム）各 12 点の競技得点を与える。<br>ただし、同順位の場合は、その順位を共有し、次の順位を欠位とする。なお、得点は次の順位のものを加え、当該都道府県で等分する。 |

(2)　参加得点

大会（ブロック大会を含む）に参加した都道府県に 10 点を与える。ただし、ブロック大会で本大会の出場権を獲得しながら、本大会に参加しなかった場合は与えない。

## 8　表　　彰

(1)　男女総合成績及び女子総合成績の第１位から第８位までの都道府県に、表彰状を授与する。

(2)　男女総合成績第１位の都道府県に、大会会長トロフィーを授与する。

(3)　各種別の第１位から第７位（２チーム）までに、賞状を授与する。

## 9　本大会参加申込み

総則８に定めるもののほか、次による。

(1)　所定の Web ページ（国民体育大会参加申込受付窓口）へアクセスし、必要項目を入力の上、所属都道府県体育・スポーツ協会を通じて、2021 年９月２日（木）までに申込手続きを完了すること。

(2)　締切期限以降は所定の Web ページ（国民体育大会参加申込受付窓口）へアクセスできなくなるので、締切期限を厳守すること。

(3)　参加申込み締切後の選手変更は、疾病、傷害等及び特別な場合は認める。又、監督変更は、６(3)の条件を満たしていることとする。尚、選手・監督変更とも代表者会議の決定をもって最終とする。

ア　提出期限　成年男子　2021 年 10 月 2 日（土）
　　女　　子　2021 年 9 月 30 日（木）
　　少年男子　2021 年 9 月 29 日（水）

イ　提 出 先

(ｱ)　〒107-0061　東京都港区北青山二丁目８番 35 号
公益財団法人日本ラグビーフットボール協会
TEL 03-3401-3321　FAX 03-3401-6610

(ｲ)　〒514-0004　三重県津市栄町一丁目 891　合同ビル４階
三重とこわか国体・三重とこわか大会実行委員会事務局
（三重県地域連携部国体・全国障害者スポーツ大会局
競技・式典課　競技班）
TEL 059-224-2750　FAX 059-224-2075

(ｳ)　（成年男子）
〒519-4392　三重県熊野市井戸町 796
三重とこわか国体・三重とこわか大会熊野市実行委員会事務局
TEL 0597-89-4111　FAX 0597-89-6614

(ｴ)　（女子・少年男子）
〒513-8701　三重県鈴鹿市神戸一丁目 18 番 18 号
三重とこわか国体・三重とこわか大会鈴鹿市実行委員会事務局
TEL 059-382-9106　FAX 059-382-9071

なお、公益財団法人日本スポーツ協会に対しては、上記への提出後、別途、所定の手続きにより、参加申込み情報を修正すること。

(4)　問合わせ先
上記(ｱ)(ｲ)(ｳ)(ｴ)参照

## 10　参加上の注意

(1)　少年男子は、必ずマウスガード、歯を保護するもの及びヘッドギア（ＷＲのマークがついたもの）着用を義務とすること。

(2)　女子は、必ずマウスガード、歯を保護するものの着用を義務とすること。また、19 歳未満の選手には、ヘッドギア（ＷＲのマークがついたもの）着用も義務とすること。
なお、競技規則はワールドラグビー制定の『2021 度７人制競技規則』を適用するが、安全面を考慮し、スクイズボールや危険とみなされたプレーにおいてはレフリーの判断でとめる場合がある。

(3)　本大会におけるアシスタントレフリー・サブコントローラー（選手入替・交代管理者）は、大会本部で配置する。

(4)　競技中及びその前後に使用するユニフォーム類の胸には、必ず所属する都道府県名を明示すること。

## 11　そ の 他

(1)　組合せ抽選会
日　時　　2021 年９月４日（土）　午後１時
場　所　　公益財団法人日本ラグビーフットボール協会　会議室
〒107-0061　東京都港区北青山二丁目８番 35 号
TEL 03-3401-3321　FAX 03-3401-6610

(2)　代表者会議

(成年男子)

日　時　　2021 年 10 月２日（土）　午後６時

場　所　　熊野市文化交流センター 交流ホール

〒519-4324 熊野市井戸町 643 番地２

TEL 0597-89-3686　FAX 0597-89-3687

(女子)

日　時　　2021 年９月 30 日（木）　午後４時

場　所　　鈴鹿市文化会館

〒513-0802　三重県鈴鹿市飯野寺家町 810

TEL 059-382-8111　FAX 059-382-8580

(少年男子)

日　時　　2021 年９月 29 日（水）　午後４時

場　所　　鈴鹿市文化会館

〒513-0802　三重県鈴鹿市飯野寺家町 810

TEL 059-382-8111　FAX 059-382-8580

(3)　表彰式

(成年男子・総合)

日　時　　2021 年 10 月４日（月）　競技終了後

場　所　　山崎運動公園　多目的グラウンド

〒519-4325　三重県熊野市有馬町 4520 番地 325

TEL 0597-85-2123

(女子)

日　時　　2021 年 10 月２日（土）　競技終了後

場　所　　三重交通 G スポーツの杜 鈴鹿　サッカー・ラグビー場

〒510-0261　三重県鈴鹿市御薗町 1669

TEL 059-372-2511　FAX 059-372-8002

(少年男子)

日　時　　2021 年 10 月４日（月）　競技終了後

場　所　　三重交通 G スポーツの杜 鈴鹿　サッカー・ラグビー場

〒510-0261　三重県鈴鹿市御薗町 1669

TEL 059-372-2511　FAX 059-372-8002

# 〔29〕スポーツクライミング競技

1　期　　日　　2021年10月1日（金）から10月3日（日）まで（3日間）

| 種　　別 | 10月1日（金） | 10月2日（土） | 10月3日（日） |
|---|---|---|---|
| 成年男子 | ボルダリング予選（B） | リ　ー　ド　予選（L） | リ　ー　ド　決勝（L）<br>ボルダリング決勝（B） |
| 成年女子 | ボルダリング予選（B） | リ　ー　ド　予選（L）<br>ボルダリング決勝（B） | リ　ー　ド　決勝（L） |
| 少年男子 | リ　ー　ド　予選（L）<br>リ　ー　ド　決勝（L） | ボルダリング予選（B） | ボルダリング決勝（B） |
| 少年女子 | リ　ー　ド　予選（L） | ボルダリング予選（B） | リ　ー　ド　決勝（L）<br>ボルダリング決勝（B） |

2　会　　場　　菰野町　　（リード）　　菰野町体育センター南側グラウンド
　　（ボルダリング）　菰野町体育センター

3　種別及び参加人数

| 種　別 | 種　　目 | 監　督 | 選　手 | 参加都道府県 | 小　計 | 合　計(人) |
|---|---|---|---|---|---|---|
| 成年男子 | リ　ー　ド<br>ボルダリング | 1 | 2 | 47 | 141 | 309 |
| 成年女子 | リ　ー　ド<br>ボルダリング | 1 | 2 | 18 | 54 | |
| 少年男子 | リ　ー　ド<br>ボルダリング | 1 | 2 | 20 | 60 | |
| 少年女子 | リ　ー　ド<br>ボルダリング | 1 | 2 | 18 | 54 | |

4　競技上の規程及び方法

公益社団法人日本山岳・スポーツクライミング協会が定めた現行の競技規則による。

5　予選方法

(1)　都道府県大会は、都道府県を代表して公益社団法人日本山岳・スポーツクライミング協会に加盟している山岳（・スポーツクライミング）連盟（協会）が主管して実施する。

(2)　都道府県連盟(協会)は、種別ごとにブロック大会に出場する代表1チームを決定する。ただし、成年男子の代表は、ブロック大会を行わないで本大会に出場できる。

(3)　ブロック大会主管連盟(協会)は、本大会実施要項に準じてブロック大会を実施し、本大会に出場する代表を決定する。

(4)　ブロック大会区分、及び代表チーム数は下記の通りとする。

| ブロック名 | 都　道　府　県　名 | 成年女子 | 少年男子 | 少年女子 |
|---|---|---|---|---|
| 北　海　道 | 北海道 | 1 | 1 | 1 |
| 東　　北 | 青森、岩手、宮城、秋田、山形、福島 | 2 | 2 | 3 |
| 関　　東 | 茨城、栃木、群馬、埼玉、千葉、東京、神奈川、山梨 | 3 | 3 | 3 |
| 北　信　越 | 新潟、長野、富山、石川、福井 | 1 | 2 | 2 |
| 東　　海 | 静岡、愛知、岐阜 | 2 | 1 | 1 |
| 近　　畿 | 滋賀、京都、大阪、兵庫、奈良、和歌山 | 2 | 3 | 2 |
| 中　　国 | 鳥取、島根、岡山、広島、山口 | 2 | 2 | 1 |
| 四　　国 | 香川、徳島、愛媛、高知 | 1 | 2 | 2 |
| 九　　州 | 福岡、佐賀、長崎、熊本、大分、宮崎、鹿児島、沖縄 | 3 | 3 | 2 |
| 開　催　県 | 三重 | 1 | 1 | 1 |
| 計 | | 18 | 20 | 18 |

## 6　参加資格、所属都道府県及び選手の年齢基準

総則５に定めるもののほか、次による。

(1)　少年種別に参加できる選手は、2006 年４月２日から 2007 年４月１日までに生まれた中学３年生を含む。

(2)　選手と監督の兼任は認めない。

(3)　監督は、公益財団法人日本スポーツ協会公認スポーツ指導者制度に基づく、公認山岳コーチ１、公認山岳コーチ２、公認山岳コーチ３、公認山岳コーチ４、公認スポーツクライミングコーチ１、公認スポーツクライミングコーチ２、公認スポーツクライミングコーチ３、公認スポーツクライミングコーチ４のいずれかの資格を有していなければならない。

## 7　総合成績決定方法

男女総合成績（天皇杯得点）及び女子総合成績（皇后杯得点）は、競技得点と参加得点の合計とし、その得点の多い都道府県に第１位から第８位までを決定する。

ただし、同点の場合は、その順位を共有し、次の順位を欠位とする。

(1)　競技得点

| 天皇杯対象種別 | 皇后杯対象種別 | 競技得点 |
|---|---|---|
| 成　年　男　子<br>成　年　女　子<br>少　年　男　子<br>少　年　女　子 | 成　年　女　子<br>少　年　女　子 | 各種目とも１位 24 点、２位 21 点、３位 18 点、４位 15 点、５位 12 点、６位９点、７位６点、８位３点の競技得点を与える。<br>ただし、同点の場合は、当該都道府県でその順位を共有し、次の順位を欠位とする。なお、得点については、次の順位のものを加え、当該都道府県で等分する。 |

(2)　参加得点

大会（ブロック大会含む）に参加した都道府県に 10 点を与える。ただし、ブロック大会で本大会の出場権を獲得しながら、本大会に参加しなかった場合には与えない。

## 8　表　　彰

(1)　男女総合成績及び女子総合成績第１位から第８位までの都道府県に表彰状を授与する。

(2)　男女総合成績第１位の都道府県に、大会会長トロフィーを授与する。

(3)　種別ごとに第１位から第８位までの都道府県に賞状を授与する。賞状はその都道府県名とチーム全員(監督も含む)の名前を記載したものを都道府県用に１枚、さらに同様のものをチーム全員に授与する。

## 9　参加申込み方法

総則８に定めるもののほか、次による。

(1)　所定の Web ページ（国民体育大会参加申込受付窓口）へアクセスし、必要項目を記入の上、所属都道府県体育・スポーツ協会を通じて 2021 年９月２日（木）までに申込手続きを完了すること。

(2)　締切期限以降は所定の Web ページ（国民体育大会参加申込受付窓口）へアクセスできなくなるので、締切期限を厳守すること。

(3)　参加申込み締切後の選手･監督の変更は、疾病、傷害等特別な場合のみ認めるものとし、その取り扱いについては次の通りとする。

ア　提出期限　　監督会議前まで

イ　提 出 先

(ｱ)　〒160-0013　東京都新宿区霞ケ丘町４番２号　JAPAN SPORT OLYMPIC SQUARE 807
公益社団法人日本山岳・スポーツクライミング協会
TEL 03-5843-1631　FAX 03-5843-1635

(ｲ)　〒514-0004　三重県津市栄町一丁目 891　合同ビル４階
三重とこわか国体・三重とこわか大会実行委員会事務局
（三重県地域連携部国体・全国障害者スポーツ大会局
競技・式典課　競技班）
TEL 059-224-2750　FAX 059-224-2075

(ｳ)　〒510-1292　三重県三重郡菰野町大字潤田 1250 番地
菰野町教育委員会事務局　社会教育課　国体推進室内
三重とこわか国体菰野町実行委員会事務局
TEL 059-340-0180　FAX 059-391-1195

なお、公益財団法人日本スポーツ協会に対しては、大会終了後、別途、所定の手続きにより参加申込み情報を修正すること。

## 10　そ の 他

(1)　組合せ抽選会

日　時　　2021 年９月４日（土）　午後１時

場　所　　公益財団法人　日本スポーツ協会会議室

〒160-0013　東京都新宿区霞ケ丘町４番２号

JAPAN SPORT OLYMPIC SQUARE

TEL 03-5843-1631　FAX 03-5843-1635

(2)　競技役員全体会議

日　時　　2021 年９月 30 日（木）　午後１時

場　所　　菰野町町民センターホール

〒510-1234　三重県三重郡菰野町大字福村 871 番地２

TEL 059-394-1502　FAX 059-394-1517

(3)　大会会長トロフィー返還式、監督会議

日　時　　2021 年９月 30 日（木）　午後４時

場　所　　菰野町町民センターホール

〒510-1234　三重県三重郡菰野町大字福村 871 番地２

TEL 059-394-1502　FAX 059-394-1517

(4)　審判員会議

日　時　　2021 年 10 月３日（日）　午後５時 10 分

場　所　　菰野町町民センター会議室

〒510-1234　三重県三重郡菰野町大字福村 871 番地２

TEL 059-394-1502　FAX 059-394-1517

(5)　総合表彰式

日　時　　2021 年 10 月３日（日）　午後６時 10 分

場　所　　菰野町町民センターホール

〒510-1234　三重県三重郡菰野町大字福村 871 番地２

TEL 059-394-1502　FAX 059-394-1517

# 〔30〕カヌー競技

1　期　　日　　2021年10月1日（金）から10月4日（月）まで（4日間）

| 種　　目 | 10月1日（金） | 10月2日（土） | 10月3日（日） | 10月4日（月） |
|---|---|---|---|---|
| カヌースプリント | 予　　選（A） | 準決勝（A）<br>決　　勝（A） | 予　　選（B）<br>準決勝（B） | 決　　勝（B） |
| カヌースラローム | | 決　　勝（A） | 決　　勝（B） | |
| カヌーワイルドウォーター | 決　　勝（A） | | | 決　　勝（B） |

(注)天候・気象の状況により、日程を変更することがある。

2　会　　場　　四日市市（カヌースプリント）
　　伊坂ダム特設カヌー競技場
　　多気町・松阪市（カヌースラローム・カヌーワイルドウォーター）
　　櫛田川特設カヌー競技場

3　種別（種目）及び参加人員

| 種　別 | | 種　　目 | 監督 | 選手 | 参加都道府県 | 小計（人） | 合計（人） |
|---|---|---|---|---|---|---|---|
| スプリント | 成年男子 | K－1（カヤックシングル） | 1 | 1 | 24 | 323 | 453 |
| | | C－1（カナディアンシングル） | | 1 | 24 | | |
| | 成年女子 | K－1（カヤックシングル） | | 1 | 19 | | |
| | | C－1（カナディアンシングル） | | 1 | 10 | | |
| | 少年男子 | K－1（カヤックシングル） | | 1 | 29 | | |
| | | K－2（カヤックペア） | | 2 | 12 | | |
| | | K－4（カヤックフォア） | | 4 | 12 | | |
| | | C－1（カナディアンシングル） | | 1 | 26 | | |
| | | C－2（カナディアンペア） | | 2 | 12 | | |
| | 少年女子 | K－1（カヤックシングル） | | 1 | 24 | | |
| | | K－2（カヤックペア） | | 2 | 12 | | |
| ワイルドウォーター スラローム | 成年男子 | K－1（スラロームカヤックシングル） | 1 | 1 | 24 | 130 | |
| | | C－1（スラロームカナディアンシングル） | | 1 | 10 | | |
| | | K－1（ワイルドウォーターカヤックシングル） | | 1 | 10 | | |
| | 成年女子 | K－1（スラロームカヤックシングル） | | 1 | 19 | | |
| | | C－1（スラロームカナディアンシングル） | | 1 | 10 | | |
| | | K－1（ワイルドウォーターカヤックシングル） | | 1 | 10 | | |

※　カヌースプリント、カヌースラローム・カヌーワイルドウォーターにおける各都道府県のブロック大会通過種目による監督数の変動に伴い、小計・合計数も変更となる。

## 4　競技上の規程及び方法

(1)　競技規則及び競技運営は、公益社団法人日本カヌー連盟競技規則及び国民体育大会特別規則による。各種目のコースは、規則に基づき、公益社団法人日本カヌー連盟（以下、「連盟」という。）の公認したものとする。

(2)　各種目とも次のとおり実施する。

| | | | | |
|---|---|---|---|---|
| ア　カヌースプリント | （A） | 500m | （B） | 200m |
| イ　カヌースラローム | （A） | 25 ゲート | （B） | 15 ゲート |
| ウ　カヌーワイルドウォーター | （A） | 1,500m | （B） | スプリント |

(3)　カヌースプリント

発艇は、連盟が公認した自動発艇装置を用い、決勝判定は、連盟が公認した写真判定システムによる。

(4)　カヌースラローム・カヌーワイルドウォーター

ア　カヌースラロームコースは、150m以上 400m以内で、漕航可能な急流とする。

イ　カヌーワイルドウォーターコースは、漕航可能な急流とし、約 1,500mとする。
　ただし、スプリント種目は、カヌースラロームコースを使用する。

ウ　カヌースラローム、カヌーワイルドウォーターの発艇及び決勝部署には、連盟が公認した電子判定システム（光電管・ビデオシステム等）を用いる。

(5)　日程は、天候・気象の状況により、変更することがある。

## 5　予選方法

(1)　各都道府県協会は、都道府県大会を実施し、ブロック大会に出場する各種目の代表選手を決定する。

(2)　ブロック大会主管都道府県協会は、本大会実施要項に準じてブロック大会を実施し、本大会に出場する代表都道府県を決定する。

(3)　ブロック大会にて本大会への参加枠を獲得した都道府県は、ブロック大会で参加枠を獲得した選手に代えて、都道府県予選会の同一種別に参加した選手をもって、当競技種目に参加させることができる。

(4)　ブロック大会は、全てＡ種目のみ実施し、代表を決定する。

カヌースプリント（500m）
カヌースラローム（25 ゲート）
カヌーワイルドウォーター（1,500m）

(5)　ブロック大会区分及び代表の種目数は、下記のとおりとする。

| 種別 | | 種目 | ブロックごとの本大会出場数割当 | | | | | | | | | | 合計 |
|---|---|---|---|---|---|---|---|---|---|---|---|---|---|
| | | | 北海道 | 東北 | 関東 | 北信越 | 東海 | 近畿 | 中国 | 四国 | 九州 | 開催県 | |
| スプリント | 成年男子 | K－1（カヤックシングル） | 1 | 3 | 4 | 2 | 2 | 3 | 2 | 2 | 4 | 1 | 24 |
| | | C－1（カナディアンシングル） | 1 | 3 | 4 | 2 | 2 | 3 | 2 | 2 | 4 | 1 | 24 |
| | 成年女子 | K－1（カヤックシングル） | 1 | 2 | 3 | 2 | 1 | 2 | 2 | 2 | 3 | 1 | 19 |
| | | C－1（カナディアンシングル） | 1 | 1 | 1 | 1 | 1 | 1 | 1 | 1 | 1 | 1 | 10 |
| | 少年男子 | K－1（カヤックシングル） | 1 | 3 | 5 | 3 | 2 | 4 | 3 | 2 | 5 | 1 | 29 |
| | | K－2（カヤックペア） | 1 | 1 | 2 | 1 | 1 | 1 | 1 | 1 | 2 | 1 | 12 |
| | | K－4（カヤックフォア） | 1 | 1 | 2 | 1 | 1 | 1 | 1 | 1 | 2 | 1 | 12 |
| | | C－1（カナディアンシングル） | 1 | 3 | 4 | 3 | 2 | 3 | 3 | 2 | 4 | 1 | 26 |
| | | C－2（カナディアンペア） | 1 | 1 | 2 | 1 | 1 | 1 | 1 | 1 | 2 | 1 | 12 |
| | 少年女子 | K－1（カヤックシングル） | 1 | 3 | 4 | 2 | 2 | 3 | 2 | 2 | 4 | 1 | 24 |
| | | K－2（カヤックペア） | 1 | 1 | 2 | 1 | 1 | 1 | 1 | 1 | 2 | 1 | 12 |
| ワイルドウォーター スラローム | 成年男子 | K－1（スラロームカヤックシングル） | 1 | 3 | 4 | 2 | 2 | 3 | 2 | 2 | 4 | 1 | 24 |
| | | C－1（スラロームカナディアンシングル） | 1 | 1 | 1 | 1 | 1 | 1 | 1 | 1 | 1 | 1 | 10 |
| | | K－1（ワイルドウォーターカヤックシングル） | 1 | 1 | 1 | 1 | 1 | 1 | 1 | 1 | 1 | 1 | 10 |
| | 成年女子 | K－1（スラロームカヤックシングル） | 1 | 2 | 3 | 2 | 1 | 2 | 2 | 2 | 3 | 1 | 19 |
| | | C－1（スラロームカナディアンシングル） | 1 | 1 | 1 | 1 | 1 | 1 | 1 | 1 | 1 | 1 | 10 |
| | | K－1（ワイルドウォーターカヤックシングル） | 1 | 1 | 1 | 1 | 1 | 1 | 1 | 1 | 1 | 1 | 10 |

## 6　参加資格、所属都道府県及び選手の年齢基準

総則５に定めるもののほか、次による。

(1)　連盟賛助会員Ａ登録者であること。

(2)　出場は１人１種目とし、各種目Ａ・Ｂに出場することができる。

(3)　カヌースプリント種目の少年種別に参加できる選手は、2006 年４月２日から 2007 年４月１日までの間に生まれた中学３年生を含むものとする。

　また、成年女子種別カナディアンシングル種目に参加できる選手は、中学３年生を含む 2007 年４月１日以前に生まれたものとする。

(4)　カヌースラローム種目（成年男子種別、成年女子種別）及びカヌーワイルドウォーター種目（成年男子種別、成年女子種別）に参加できる選手は、中学３年生を含む 2007 年４月１日以前に生まれたものとする。

(5)　監督は、公益財団法人日本スポーツ協会公認スポーツ指導者制度に基づく、公認カヌーコーチ１、公認カヌーコーチ２、公認カヌーコーチ３、公認カヌーコーチ４のいずれかの資格を有する者であること。

(6)　成年選手は監督を兼任することができる。カヌースプリント種目とカヌースラローム種目・カヌーワイルドウォーター種目の監督を兼任することはできない。

## 7　総合成績決定方法

男女総合成績（天皇杯得点）及び女子総合成績（皇后杯得点）は、競技得点と参加得点の合計とし、その多い都道府県順に順位を決定する。

ただし、同点の場合は、その順位を共有し、次の順位を欠位とする。

(1)　競技得点

| 天皇杯対象種別 | 皇后杯対象種別 | 競　技　得　点 |
|---|---|---|
| 成　年　男　子<br>成　年　女　子<br>少　年　男　子<br>少　年　女　子 | 成　年　女　子<br>少　年　女　子 | シングル及びペアの各種目に１位８点、２位７点、３位６点、４位５点、５位４点、６位３点、７位２点、８位１点。<br>フォアの各種目には、１位 24 点、２位 21 点、３位 18 点、４位 15 点、５位 12 点、６位９点、７位６点、８位３点の競技得点を与える。<br>ただし、同順位の場合はその順位を共有し、次の順位を欠位とする。なお得点は、次の順位のものを加え、当該都道府県で等分する。 |

(2)　参加得点

大会（ブロック大会を含む）に参加した都道府県に 10 点を与える。ただし、ブロック大会で本大会の出場権を獲得しながら、本大会に参加しなかった場合は与えない。

## 8　表　　彰

(1)　男女総合成績及び女子総合成績第１位から第８位までの都道府県に表彰状を授与する。

(2)　男女総合成績第１位の都道府県に、大会会長トロフィーを授与する。

(3)　各種目の第１位から第８位までに賞状を授与する。

## 9　参加申込み方法

(1)　所定の Web ページ(国民体育大会参加申込受付窓口）へアクセスし、必要項目を入力の上、所属都道府県体育・スポーツ協会を通じて、2021 年８月 19 日(木)までに申込み手続きを完了すること。

(2)　締切期限以降は所定の Web ページ(国民体育大会参加申込受付窓口）へアクセスできなくなるので、締切期限を厳守すること。

(3)　参加申込み締切後の監督・選手の変更は、疾病、傷害等の特別な場合のみ認めるものとし、その取り扱いについては次のとおりとする。

ア　提出期日　監督会議開催前までとする。

イ　提 出 先

(ｱ)　〒160-0013　東京都新宿区霞ヶ丘町４番２号
JAPAN SPORT OLYMPIC SQUARE 505 号
公益社団法人日本カヌー連盟
TEL 03-5843-0400　FAX 03-5843-0401

(ｲ)　〒510-0004　三重県津市栄町一丁目 891　合同ビル４階
三重とこわか国体・三重とこわか大会実行委員会事務局
（三重県地域連携部国体・全国障害者スポーツ大会局
競技・式典課　競技班）
TEL 059-224-2750　FAX 059-224-2075

(ｳ)　（カヌースプリント）
〒510-8601　三重県四日市市諏訪町１番５号　四日市市役所９階
三重とこわか国体・三重とこわか大会四日市市実行委員会事務局
TEL 059-354-8458　FAX 059-354-8338

（カヌースラローム・カヌーワイルドウォーター）
〒519-2181　三重県多気郡多気町相可 1587-1　多気町民文化会館内
三重とこわか国体・三重とこわか大会
多気町・松阪市実行委員会事務局
TEL 0598-38-1154　FAX 0598-38-1130

なお、公益財団法人日本スポーツ協会に対しては、大会終了後、別途、所定の手続きにより参加申込み情報を修正すること。

## 10　参加上の注意

(1)　用艇、配艇及び点検

各種目とも、カヌー艇は、規則に則り、連盟の公認艇を用いる。

選手が使用する艇・パドルを含む用具・用品等の商標及び標識は、所属の都道府県名・都道府県章・都道府県マスコット及び製造者の名称・称号・ロゴ・商品名以外は認めない。

ア　カヌースプリント

(ｱ)　シングル・ペア艇は、参加都道府県の持込艇とし、フォア艇は、連盟の公認を経た三重県で準備した貸与艇とする。ただし、三重県は、予備艇を用意する。

(ｲ)　競技開始３日前から実施する公式練習に関する運営事項は、別途指示する。

(ｳ)　検艇ならびにライフジャケットの点検は、以下の定められた時間内に行うこと。時間は厳守すること。

2021 年９月 29 日（水）午前９時から正午及び午後１時から午後４時まで
2021 年９月 30 日（木）午前９時から正午まで

イ　カヌースラローム・カヌーワイルドウォーター

(ｱ)　参加都道府県の持込艇とする。ただし、三重県は、予備艇を用意する。

(ｲ)　公式練習に関する運営事項は、別途指示する。

(ｳ)　持込艇には、開催地実行委員会が用意した標識（縦 20cm×横 40cm）を前甲板に、艇前から艇尾に向けて貼るものとする。

(ｴ)　艇・ライフジャケットの検艇・点検は、以下のとおりとする。なお、定められた時間内に受付を行い、時間は厳守すること。ただし、カヌースラロームの事前検定（商標を含む）は自主点検とする。

事前検定　2021 年９月 29 日（水）正午から午後４時まで
事前検定　2021 年９月 30 日（木）正午から午後４時 30 分まで
事後検定　各決勝レース後に検定を行う

(2)　服装

ア　監督･選手は式典､会議など公式行事は､各都道府県指定のユニフォームで参加すること。

イ　選手が着用する競技用ユニフォームは、競技・種目・種別で都道府県ごとに統一するものとし、商標及び標識は、所属の都道府県名・都道府県章・都道府県マスコット及び製造者の名称・称号・ロゴ・商品名以外は認めない。

(3)　安全対策

競技規則等には定められていないが、安全対策上、練習・競技時において靴の着用を推奨する。

## 11　そ の 他

(1)　組合せ抽選会

日　時　2021 年８月 23 日（月）　午後２時

場　所　JAPAN SPORT OLYMPIC SQUARE 内会議室

〒160-0013　東京都新宿区霞ヶ丘町４番２号

TEL 03-5843-0400　FAX 03-5843-0401

(2)　監督会議

ア　カヌースプリント

日　時　2021 年９月 30 日（木）　午前 10 時 30 分

場　所　伊坂ダム特設カヌー競技場　式典会場

三重県四日市市伊坂町 157-２

イ　カヌースラローム・カヌーワイルドウォーター

日　時　2021 年９月 30 日（木）午前 11 時

場　所　櫛田川特設カヌー競技場　式典会場

三重県松阪市射和町字里中

(3)　表彰式

ア　種目別表彰式

(ｱ)　カヌースプリント

場　所　伊坂ダム特設カヌー競技場　式典会場

三重県四日市市伊坂町 157-２

(ｲ)　カヌースラローム・カヌーワイルドウォーター

場　所　櫛田川特設カヌー競技場　式典会場

三重県松阪市射和町字里中

イ　総合表彰式

日　時　2021 年 10 月４日（月）　午後２時

場　所　伊坂ダム特設カヌー競技場　式典会場

三重県四日市市伊坂町 157-２

# 〔31〕アーチェリー競技

1　期　　日　　2021年10月1日(金)から10月3日(日)まで（3日間）

<table>
<tr><th>種　　別</th><th>10月1日（金）</th><th>10月2日（土）</th><th>10月3日（日）</th></tr>
<tr><td>成年女子<br>少年女子</td><td>午前<br>※用具検査<br>練習・競技<br>（クォリフィケーションラウンド）</td><td rowspan="2">競技<br>（イリミネーションラウンド～セミファイナル）</td><td rowspan="2">競技<br>（ファイナルラウンド）<br>ブロンズメダルマッチ<br>ゴールドメダルマッチ</td></tr>
<tr><td>成年男子<br>少年男子</td><td>午後<br>※用具検査<br>練習・競技<br>（クォリフィケーションラウンド）</td></tr>
</table>

※　用具検査は、9月30日（木）13：00～15：00に練習会場で行い、10月1日の用具検査は、9月30日に未検査のものと、再検査のみとする。

※　練習会場は、9月30日（木）から10月3日（日）松阪市総合運動公園多目的グラウンドに開設する。開設時間は、原則として午前8時30分から午後4時。但し、3日（日）のみ午前8時30分から午前11時30分までとする。

2　会　　場　　松阪市　　松阪市総合運動公園　芝生広場
（練習会場　松阪市総合運動公園　多目的グラウンド）

3　種別及び参加人員

<table>
<tr><th>種　　別</th><th>監　　督</th><th>選　　手</th><th>参加都道府県</th><th>小計(選手計)</th><th>合計(選手・監督計)</th></tr>
<tr><td>成年男子</td><td rowspan="4">52名<br>1都道府県<br>2名以内</td><td>3</td><td>24</td><td>72</td><td rowspan="4">280</td></tr>
<tr><td>成年女子</td><td>3</td><td>24</td><td>72</td></tr>
<tr><td>少年男子</td><td>3</td><td>14</td><td>42</td></tr>
<tr><td>少年女子</td><td>3</td><td>14</td><td>42</td></tr>
</table>

※　監督配置数の調整方法

(1)　参加都道府県に必ず各1名を配置する。

(2)　上記(1)により配分した人数を52名から差し引いて得られた人数を次のアからカの順で、それぞれに該当する都道府県に対し各1名を上限に配置する。

ア　少年男子・少年女子・成年男子・成年女子の全種別に参加する都道府県

イ　少年男子と少年女子の両種別と成年男子と成年女子のいずれかに参加する都道府県

ウ　少年男子と少年女子のいずれかと成年男子と成年女子の両種別に参加する都道府県

エ　成年男子と成年女子のいずれにも参加せず、少年男子と少年女子の両種別に参加する都道府県

オ　少年男子と少年女子のいずれかと成年男子と成年女子のいずれかに参加する都道府県

カ　少年男子と少年女子のいずれにも参加せず、成年男子と成年女子の両種別に参加する都道府県

## 4　競技上の規程及び方法

(1)　競技上の規程

ア　全日本アーチェリー連盟競技規則「ターゲットアーチェリー」による。

イ　競技は、クォリフィケーションラウンド及びイリミネーションラウンド～ファイナルラウンドとする。

ウ　参加資格に不備や虚偽の者が出場した場合には、そのチームを大会から除外して行う。

(2)　競技の方法

ア　クォリフィケーションラウンドは、70mラウンドで実施する。

イ　クォリフィケーションラウンドは、1標的3名の行射で、A・B・Cの1立ち制とする。

ウ　イリミネーションラウンド進出チームは、成年16チーム、少年8チームとする。ただし、1位から16位まで、又は1位から8位までに同順位及び16位、8位に同順位が出た場合は、全日本アーチェリー連盟競技規則（第208条5項）により順位を決定する。

エ　イリミネーションラウンド及びファイナルラウンドは、オリンピックラウンドで実施する。なお、5位から8位までの順位は、1/4ファイナルのポイント数で順位を決定する。ポイント数が同数の場合は全日本アーチェリー連盟競技規則（第208条5項）により順位を決定する。

オ　出場選手・監督の変更は、監督会議時に発表する。

## 5　予選方法

(1)　予選方法は、各都道府県大会及び各ブロック大会とし、それぞれの大会は本大会の実施要項に基づき、各都道府県大会は70mを含む競技により実施するものとし、各ブロック大会は、70mラウンドで実施するものとする。

(2)　出場者は、全日本アーチェリー連盟に登録を完了し、「A・J・A・Fターゲットスターバッジ」の資格を取得している者とする。

(3)　各都道府県協会(連盟)は、都道府県大会を実施し、ブロック大会及び本大会に出場する種別代表選手を決定する。

(4)　ブロック大会は、所属都道府県協会(連盟)の共催のもとに開催地協会(連盟)が主管して実施し、期日、会場、実施方法については当該都道府県体育・スポーツ協会と協議の上、決定し、本大会に出場する代表都道府県を決定する。

(5)　ブロック大会区分及び代表都道府県数は、下表のとおりとする。

| ブロック名 | 都　道　府　県　名 | 成年男子 | 成年女子 | 少年男子 | 少年女子 |
|---|---|---|---|---|---|
| 北海道 | 北海道 | 1 | 1 | 1 | 1 |
| 東　北 | 青森、岩手、宮城、秋田、山形、福島 | 3 | 3 | 2 | 2 |
| 関　東 | 茨城、栃木、群馬、埼玉、千葉、東京、神奈川、山梨 | 4 | 4 | 2 | 2 |
| 北信越 | 新潟、長野、富山、石川、福井 | 3 | 2 | 1 | 1 |
| 東　海 | 静岡、愛知、岐阜 | 1 | 1 | 1 | 1 |
| 近　畿 | 滋賀、京都、大阪、兵庫、奈良、和歌山 | 3 | 3 | 2 | 2 |
| 中　国 | 鳥取、島根、岡山、広島、山口 | 2 | 3 | 1 | 1 |
| 四　国 | 香川、徳島、愛媛、高知 | 2 | 2 | 1 | 1 |
| 九　州 | 福岡、佐賀、長崎、熊本、大分、宮崎、鹿児島、沖縄 | 4 | 4 | 2 | 2 |
| 開催県 | 三重 | 1 | 1 | 1 | 1 |
| 計 | | 24 | 24 | 14 | 14 |

## 6　予選結果の報告

(1)　各都道府県協会（連盟）は、ブロック大会開催２週間前までに、立順が記載された全選手の都道府県大会予選の成績表（Ａ４）１部をブロック大会の開催地協会（連盟）事務局宛に提出すること。

(2)　ブロック大会の開催地会長は、ブロック大会終了後翌日に、前項の都道府県大会予選及び各ブロックの成績一覧表（Ａ４）１部を全日本アーチェリー連盟宛に報告すること。

## 7　参加資格、所属都道府県及び選手の年齢基準

総則５に定めるもののほか、次による。

(1)　参加選手は、本年度の全日本アーチェリー連盟に会員競技者登録を完了し、「Ａ・Ｊ・Ａ・Ｆターゲットスターバッジ」の資格を取得している者。監督は、本年度の全日本アーチェリー連盟に会員登録を完了し、公益財団法人日本スポーツ協会公認スポーツ指導者制度に基づく、公認アーチェリーコーチ１、公認アーチェリーコーチ２、公認アーチェリーコーチ３、公認アーチェリーコーチ４のいずれかの資格を有する者であること。

(2)　各予選の結果、代表として選抜された競技者をもってチームを編成しなければならない。

(3)　少年種別に参加できる選手には、2006 年４月２日から 2007 年４月１日までに生まれた中学３年生を含む。

(4)　選手、監督の兼任はできない。

(5)　本項に定める事項は、都道府県大会にも適用する。

## 8　総合成績決定方法

男女総合成績（天皇杯得点）及び女子総合成績（皇后杯得点）は、競技得点と参加得点の合計とし、その得点の多い都道府県順に順位を決定する。ただし、同点の場合は、その順位を共有し、次の順位を欠位とする。

(1)　競技得点

| 天皇杯対象種別 | 皇后杯対象種別 | 競　技　得　点 |
|---|---|---|
| 成年男子<br>成年女子<br>少年男子<br>少年女子 | 成年女子<br>少年女子 | 各種別とも１位 24 点、２位 21 点、３位 18 点、４位 15 点、５位 12 点、６位９点、７位６点、８位３点の競技得点を与える。ただし、同点の場合はその順位を共有し、次の順位を欠位とする。なお、得点は次の順位のものを加え、当該都道府県で等分する。 |

(2)　参加得点

大会（ブロック大会を含む）に参加した都道府県に 10 点を与える。ただし、ブロック大会で本大会の出場権を獲得しながら、本大会に参加しなかった場合は与えない。

## 9　表　　彰

(1)　男女総合成績及び女子総合成績第１位から第８位までの都道府県に表彰状を授与する。

(2)　男女総合成績第１位の都道府県に大会会長トロフィーを授与する。

(3)　各種別団体及び各種別個人の第１位から第８位までに賞状を授与する。

## 10　参加申込方法

(1)　所定の Web ページ（国民体育大会参加申込み受付窓口）へアクセスし、必要項目を入力の上、所属都道府県体育・スポーツ協会を通して、2021 年９月２日（木）までに申込み手続きを完了すること。

(2)　締切期限以降は所定の Web ページ（国民体育大会参加申込み受付窓口）へアクセスができなくなるので、締切期限を厳守すること。

(3)　参加申込み締切後の選手・監督の変更は、疾病、傷病等特別な事情でない限り認められない。

なお、変更する場合は、下記のア、イ、ウの事務局宛に文書で、監督会議前日までに届けなければならない。

ア　〒160-0013　東京都新宿区霞ヶ丘町４番２号　JAPAN SPORT OLYMPIC SQUARE　707 号室
公益社団法人全日本アーチェリー連盟
TEL 03-6459-2812　FAX 03-6459-2813

イ　〒514-0004　三重県津市栄町一丁目 891　合同ビル４階
三重とこわか国体・三重とこわか大会実行委員会事務局
（三重県地域連携部 国体・全国障害者スポーツ大会局
競技・式典課 競技班）
TEL 059-224-2750　FAX 059-224-2075

ウ　〒515-8515　三重県松阪市殿町 1315-３
三重とこわか国体・三重とこわか大会松阪市実行委員会事務局
TEL 0598-53-4408　FAX 0598-26-8816

なお、公益財団法人日本スポーツ協会に対して、大会終了後、別途、所定の手続きにより、参加申込み情報を修正すること。

## 11　参加上の注意

(1)　参加出場者のユニフォームは、チーム内が単一のもので上衣には都道府県名が明記され、下衣は統一されたものであり、競技会場・練習場においては監督・選手とも全日本アーチェリー連盟競技規則による統一されたユニフォームを着用すること。

(2)　選手の事情により得点記録に代行者が必要な場合は、監督会議前日までに届け出なければならない。また、代行者の服装は選手と同様とする。

(3)　監督は、交付される監督ＩＤカードを当該種別競技中、視認できる箇所に付けなければならない。

(4)　用具検査時には、監督は資格を証明する登録証を提示する。選手は全日本アーチェリー連盟の会員証と「Ａ・Ｊ・Ａ・Ｆターゲットスターバッジ」を提示する。

(5)　表彰式には、監督・選手ともユニフォームを着用し、必ず参加すること。

(6)　開催地において配宿する人数は、原則としてエントリー数のみとする。

(7)　監督会議には、監督は全員必ず参加すること。

## 12　そ の 他

(1)　組合せ抽選会議

日　時　　2021 年９月５日（日）　午前 11 時

場　所　　JAPAN SPORT OLYMPIC SQUARE 12 階 大会議室
〒160-0013　東京都新宿区霞ヶ丘町４番２号
TEL 03-6459-2812　FAX 03-6459-2813

(2)　監督会議

日　時　　2021 年 9 月 30 日（木）　午後 4 時

場　所　　松阪市総合運動公園 芝生広場

〒515-0206　松阪市山下町 111

TEL 0598-28-6757　FAX 0598-28-5910

(3)　競技役員会議

日　時　　2021 年 9 月 30 日（木）　午前 10 時

場　所　　松阪市総合運動公園 芝生広場

〒515-0206　松阪市山下町 111

TEL 0598-28-6757　FAX 0598-28-5910

(4)　表彰式

日　時　　（個人）

2021 年 10 月 1 日（金）　午後 4 時～午後 4 時 30 分

（種別・総合）

2021 年 10 月 3 日（日）　午後 3 時～午後 3 時 40 分

場　所　　松阪市総合運動公園 芝生広場

〒515-0206　松阪市山下町 111

TEL 0598-28-6757　FAX 0598-28-5910

# 〔32〕空手道競技

**1　期　　日**　　2021年10月２日（土）から10月４日（月）まで（３日間）

| 種　　別 | 10月２日（土） | 10月３日（日） | 10月４日（月） |
|---|---|---|---|
| 成　年　男　子 | 組手（個人） | 組手（団体）・形 | 組手（団体） |
| 成　年　女　子 | 組手（個人） | 組手（団体）・形 | 組手（団体） |
| 少　年　男　子 | 形 | 組手（個人・団体） | 組手（団体） |
| 少　年　女　子 | 形 | 組手（個人・団体） | 組手（団体） |

**2　会　　場**　　四日市市　　四日市市総合体育館

**3　種別（種目）及び参加人員**

| 種　別 | 種　目 | 監督 | 選手 | 参加都道府県 | 小　計 | 合　計（人） |
|---|---|---|---|---|---|---|
| 成年男子 | 組手（個人・団体） | 1 | 3 | 47 | 172以内 | 414以内 |
| | 形 | | 1 | 31以内 | | |
| 成年女子 | 組手（個人・団体） | | 1 | 47 | 78以内 | |
| | 形 | | 1 | 31以内 | | |
| 少年男子 | 組手（個人・団体） | | 1 | 47 | 78以内 | |
| | 形 | | 1 | 31以内 | | |
| 少年女子 | 組手（個人・団体） | | 1 | 47 | 78以内 | |
| | 形 | | 1 | 31以内 | | |

(1)　組手競技（個人戦）の成年男子は、体重別に下記の３階級とし、各都道府県１階級につき１名とする。

軽量級（65kgに満たない体重）　　中量級（65kgから75kgまでの体重）

重量級（75kgを超える体重）

(2)　組手競技（個人戦）の成年女子、少年男子及び少年女子は、体重制限を設けない。

(3)　組手競技団体戦は、各都道府県１チーム５人制とし、組手・形競技の選手より、成年男子３名、成年女子又は少年女子１名、少年男子１名で編成し、当日競技開始前にその都度メンバー表を提出して行う。

ア　先鋒は少年男子

イ　次鋒は回戦毎に成年女子と少年女子の交互に出場する。なお、１回戦はどちらが出場しても良い。

ウ　中堅以降は成年男子で編成する。

(4)　監督は選手を兼ねることができない。

## 4　競技上の規程及び方法

競技は、公益財団法人全日本空手道連盟競技規定により行う。

(1)　組手競技

ア　トーナメント方式とする。

イ　個人戦は、成年男子、成年女子、少年男子及び少年女子とする。
　成年男女とも競技時間は３分間、少年男女とも競技時間は２分間とする。

ウ　団体戦は、上記３の(3)により成年男子、少年男子及び成年女子か少年女子から編成する。なお、同点の場合の勝者決定戦代表選手は、当該競技出場者の成年男子の中から出場する。

エ　団体戦の次鋒は３分間とする。なお安全具については、10(1)に準ずる。

(2)　形競技

ア　予選(R1)、準決勝(R2)、３位決定戦、決勝戦の順に競技を行う。

イ　以下の手順によって行われる。

(ｱ)　予選(R1)は４つのグループに分け、形１つを演武し、得点が与えられる。

(ｲ)　競技者人数が 18～20 名の場合は上位２名、21 名以上の場合は上位３名が準決勝(R2)に進出する。予選(R1)の得点は準決勝(R2)に持ち越さない。

(ｳ)　準決勝(R2)は２つのグループに分け、形１つを演武し、得点が与えられる。

(ｴ)　準決勝(R2)各グループ１位の競技者が決勝戦へ、各グループ２位の競技者が３位決定戦に進出する。各グループ３位、４位の計４名が５位となる。

ウ　各ラウンド同点の場合は下記の事項を適用し勝敗を決める。

(ｱ)　技術面の得点が高い方の選手

(ｲ)　競技面の得点が高い方の選手

(ｳ)　両方とも同得点の場合、新たな形で演武を行う。

エ　一度演武した形は繰り返し演武することはできない。

オ　予選(R1)は第１指定形もしくは第２指定形の中から選ばなければならない。
　準決勝(R2)以降は全空連得意形リストの中から選ばなければならない。

(3)　組手・形競技とも敗者復活戦は行わず、３位決定戦を行う。

## 5　予選方法

(1)　各都道府県連盟は、都道府県大会を実施し、種別ごとに本大会に参加する組手競技の代表選手及びブロック大会に参加する形競技の代表選手を決定する。

(2)　各ブロック大会主管都道府県連盟は、国体実施要項に準じてブロック大会を実施し、本大会に参加する形競技の代表都道府県を決定する。

(3)　形競技のブロック大会区分及び代表都道府県数については、下表のとおりとする。

| ブロック名 | 都　道　府　県　名 | 成年男子 | 成年女子 | 少年男子 | 少年女子 | 8ﾌﾞﾛｯｸ自由選択 | 登録会員数上位自由選択 |
|---|---|---|---|---|---|---|---|
| 北海道 | 北海道 | 1 | 1 | 1 | 1 | | |
| 東　北 | 青森、岩手、宮城、秋田、山形、福島 | 2 | 2 | 2 | 2 | 1 | |
| 関　東 | 茨城、栃木、群馬、埼玉、千葉、東京、神奈川、山梨 | 2 | 2 | 2 | 2 | 1 | 1 |
| 北信越 | 新潟、長野、富山、石川、福井 | 2 | 2 | 2 | 2 | 1 | 1 |
| 東　海 | 静岡、愛知、岐阜 | 2 | 2 | 2 | 2 | 1 | 1 |
| 近　畿 | 滋賀、京都、大阪、兵庫、奈良、和歌山 | 2 | 2 | 2 | 2 | 1 | 1 |
| 中　国 | 鳥取、島根、岡山、広島、山口 | 2 | 2 | 2 | 2 | 1 | |
| 四　国 | 香川、徳島、愛媛、高知 | 2 | 2 | 2 | 2 | 1 | |
| 九　州 | 福岡、佐賀、長崎、熊本、大分、宮崎、鹿児島、沖縄 | 2 | 2 | 2 | 2 | 1 | 1 |
| 開催県 | 三重 | 1 | 1 | 1 | 1 | | |
| 計 | | 18 | 18 | 18 | 18 | 8 | 5 |

ア　形競技については、１都道府県につき各種別１名を上限とする。

イ　８ブロック自由選択で参加する選手について、種別は問わない。

ウ　登録会員数上位自由選択については、2020 年度公益財団法人全日本空手道連盟の登録会員数（毎年度１月 31 日時点の登録会員数）が多かった上位５ブロックに本大会参加数１を与える。なお、参加する種別は問わない。

## 6　参加資格、所属都道府県及び選手の年齢基準

総則５に定めるもののほか、次による。

(1)　国民体育大会に参加する選手（各都道府県大会及び各ブロック大会を含む）は、公益財団法人全日本空手道連盟の登録会員及び公認初段位以上の取得者でなければならない。（注１）

(2)　公認初段位の取得は受審基準「満 15 歳以上」かつ「義務教育を修了した者」を満たすものとする。なお、少年段位の取得者は、公認段位へ移行手続きをすること。

(3)　監督は、公益財団法人全日本空手道連盟公認地区組手審判員以上及び公益財団法人日本スポーツ協会公認スポーツ指導員制度に基づく、公認空手道コーチ３・公認空手道コーチ４のいずれかの資格を有する者とする。

注１　公益財団法人全日本空手道連盟が会員登録システムで参加申込書入力の資格及び取得年月日等を確認できない場合、参加申込責任者は問合せに対し即答できるよう、確認できる物を用意しておくこと。

## 7　総合成績決定方法

男女総合成績（天皇杯得点）及び女子総合成績（皇后杯得点）は、競技得点と参加得点の合計とし、その得点の多い都道府県順に順位を決定する。

ただし、同点の場合は、その順位を共有し、次の順位を欠位とする。

(1)　競技得点

| 天皇杯対象種別 | 皇后杯対象種別 | 競　技　得　点 |
|---|---|---|
| 成 年 男 子<br>成 年 女 子<br>少 年 男 子<br>少 年 女 子 | 成 年 女 子<br>少 年 女 子 | 団体戦（組手）は１位 40 点、２位 35 点、３位 30 点、４位 25 点、５位（４チーム）各 12.5 点の競技得点を与える。<br>個人戦（組手、形）は各種目１位８点、２位７点、３位６点、４位５点、５位（４名）各 2.5 点の競技得点を与える。 |

(2)　参加得点

大会（ブロック大会を含む）に参加した都道府県に 10 点を与える。ただし、ブロック大会で本大会の出場権を獲得しながら、本大会に参加しなかった場合は与えない。

## ８　表　　彰

(1)　男女総合成績及び女子総合成績第１位から第８位までの都道府県に、表彰状を授与する。

(2)　男女総合成績第１位の都道府県に、大会会長トロフィーを授与する。

(3)　各種目（団体戦）の第１位から第５位（４チーム）までに、賞状を授与する。

(4)　各種目（個人戦）の第１位から第５位（４名）までに、賞状を授与する。

## ９　参加申込み方法

(1)　所定の Web ページ(国民体育大会参加申込受付窓口)へアクセスし、必要項目を入力の上、所属都道府県体育・スポーツ協会を通じて、2021 年９月２日(木)までに申込み手続きを完了すること。

(2)　締切期限以降は Web ページ(国民体育大会参加申込受付窓口)へアクセスできなくなるので、締切期限を厳守すること。

(3)　参加申込み締切後の選手・監督の変更は、疾病、傷害等の特別な場合のみ認めるものとし、医師の診断書と段位を証明できるもの（免状等）を添付すること。その取扱いについては、次のとおりとする。

ア　提出期限　　2021 年９月 30 日(木)まで

イ　提 出 先

〒135-8538　東京都江東区辰巳一丁目１番 20 号
公益財団法人全日本空手道連盟
TEL 03-5534-1951　FAX 03-5534-1952

〒514-0004　三重県津市栄町一丁目 891　合同ビル４階
三重とこわか国体・三重とこわか大会実行委員会事務局
（三重県地域連携部国体・全国障害者スポーツ大会局
競技・式典課　競技班）
TEL 059-224-2750　FAX 059-224-2075

〒510-8601　三重県四日市市諏訪町１番５号
三重とこかわ国体・三重とこわか大会四日市市実行委員会事務局
TEL 059-337-8605　FAX 059-354-8338

なお、公益財団法人日本スポーツ協会に対しては、大会終了後、別途、所定の手続きにより、参加申込み情報を修正すること。

## 10　参加上の注意

(1)　安全具について

ア　組手競技においては、危険防止のため公益財団法人全日本空手道連盟検定の安全具（ニューメンホー〔Ⅵ・Ⅶ〕、拳サポーター[赤・青]、マウスピース［任意とする]、セフティーカップ[男子のみ]、ボディプロテクター、チェストガード[女子のみ]、インステップガード・シンガード[赤・青]）を使用すること。拳サポーター、ボディプロテクター、インステップガード・シンガードはWKF検定のものも可とする。チェストガードはWKF検定のものとする。（注２）

イ　少年男子及び少年女子の組手競技については、高体連指定品のボディプロテクター、インステップガード・シンガードの使用も可とする。

ウ　マウスピースを使用する場合は透明もしくは無色のものとする。短く改造して競技中に口腔より容易に脱落するようなものは使用不可とする。

(2)　選手の服装は表彰式・競技中ともに空手道衣とするが、監督の服装は都道府県指定のユニホームとする。なお、監督の腕章及び選手用ゼッケン、県名胸章は開催地で用意する。

(3)　組手・形競技とも、帯は公益財団法人全日本空手道連盟検定の赤、青帯を選手各自で用意する。個人名及び団体名が入っているものは可とする。

注２　組手競技においてインステップガード・シンガードの着用を義務付ける。

## 11　そ の 他

(1)　組合せ抽選会

日　時　　2021年９月６日（月）　午後１時30分

場　所　　公益財団法人全日本空手道連盟「日本空手道会館：会議室」

〒135-8538　東京都江東区辰巳一丁目１番20号

TEL 03-5534-1951　FAX 03-5534-1952

(2)　審判会議

日　時　　2021年10月１日（金）　午後４時

場　所　　都ホテル四日市

〒510-0075　三重県四日市市安島一丁目３番38号

TEL 059-355-2806　FAX 059-352-4163

(3)　監督会議

日　時　　2021年10月１日（金）　午後５時

場　所　　都ホテル四日市

〒510-0075　三重県四日市市安島一丁目３番38号

TEL 059-355-2806　FAX 059-352-4163

(4)　総合表彰式

日　時　　2021年10月４日（月）　午後３時30分

場　所　　四日市市総合体育館

〒510-0886　三重県四日市市日永東一丁目３番21号

TEL 059-348-4100　FAX 059-348-2030

# 〔33〕クレー射撃競技

**1　期　　日**　　2021年9月30日（木）から10月3日（日）まで（4日間）

| 種　　別 | 9月30日（木） | 10月1日（金） | 10月2日（土） | 10月3日（日） |
|---|---|---|---|---|
| トラップ | 1日目 | 2日目 | 3日目 | 4日目 |
| スキート | | | | |

**2　会　　場**　　伊賀市　　三重県上野射撃場

**3　種別及び参加人数**

| 種　　別 | 監　　督 | 選　　手 | 参加都道府県 | 合　計（人） |
|---|---|---|---|---|
| トラップ | 1 | 2 | 47 | 235 |
| スキート | | 2 | 47 | |

※　各県監督は、本要項第6項（5）に基づく有資格者を含めて編成されなければならない。

**4　競技上の規定及び方法**

(1)　競技はすべて国内ルール（JCSA）を遵守し、国体方式に則り実施する。

(2)　競技方法

| 種　別 | 団体人員 | 使用銃 | 装　弾 | 標　的 | 射撃方法 | 個人満点 | 団体満点 |
|---|---|---|---|---|---|---|---|
| | | 一般社団法人日本クレー射撃協会が検定公認したもの | | | | | |
| トラップ | 2 | 12番以下の散弾銃 | 2.41㎜（±0.1㎜）以下又は7.5号以下 | クレービジョン | 国内ルール（JCSA）による | 100点 | 200点 |
| スキート | 2 | | 2.0㎜（±0.1㎜）以下又は9号以下 | | | 100点 | 200点 |

**5　予選方法**

(1)　一般社団法人日本クレー射撃協会に加盟している各都道府県協会は、予選会を実施し、本大会に出場するトラップの代表及びスキートの代表を決定する。

(2)　代表チーム数は、下記のとおりとする。

| ブロック名 | 都　道　府　県　名 | 代表チーム数 |
|---|---|---|
| 北　海　道 | 北海道 | 1 |
| 東　　北 | 青森、岩手、宮城、秋田、山形、福島 | 6 |
| 関　　東 | 茨城、栃木、群馬、埼玉、千葉、東京、神奈川、山梨 | 8 |
| 北　信　越 | 新潟、長野、富山、石川、福井 | 5 |
| 東　　海 | 静岡、愛知、岐阜 | 3 |
| 近　　畿 | 滋賀、京都、大阪、兵庫、奈良、和歌山 | 6 |
| 中　　国 | 鳥取、島根、岡山、広島、山口 | 5 |
| 四　　国 | 香川、徳島、愛媛、高知 | 4 |
| 九　　州 | 福岡、佐賀、長崎、熊本、大分、宮崎、鹿児島、沖縄 | 8 |
| 開　催　県 | 三重 | 1 |
| 計 | | 47 |

## 6　参加資格、所属都道府県及び選手の年齢基準

総則５に定めるもののほか、次による。

(1)　鉄砲所持許可証及び火薬類譲受許可証を有する者であること。

(2)　選手は、2003 年４月１日以前に生まれた者であること。

(3)　一般社団法人日本クレー射撃協会に個人登録している者。

(4)　何れかの事由により一般社団法人日本クレー射撃協会規程及び国体委員会規程に抵触した場合、競技会へ参加することができない。

(5)　監督は、公益財団法人日本スポーツ協会公認スポーツ指導者制度に基づく、公認クレー射撃コーチ１の資格を有する者であること。

## 7　総合成績決定方法

総合成績（天皇杯得点）は、競技得点と参加得点の合計とし、その得点の多い都道府県順に順位を決定する。ただし、同点の場合は、その順位を共有し、次の順位を欠位とする。

(1)　競技得点

| 天皇杯対象種別 | 競　技　得　点 |
|---|---|
| トラップ<br>スキート | 各個人の得点合計で各種別の順位を決定し、１位 24 点、２位 21 点、３位 18 点、４位 15 点、５位 12 点、６位９点、７位６点、８位３点の競技得点を与える。 |

(2)　参加得点

本大会に参加した都道府県に 10 点与えるが、参加しなかった場合には与えない。

(3)　順位同点の決定方法

ア　種別団体同点の場合（国体方式）

トラップ、スキート射撃得点が同点の場合、ISSF ルールに準じ、チームメンバーの最終ラウンドの合計得点の高い方より上位とする。ただし、最終ラウンドの合計得点も同点であった場合は、第３ラウンドの合計得点の高い方より上位とする。

また、第３ラウンドの合計得点も同点であった場合は、同じようにその前のラウンド

にさかのぼって合計得点の高い方を上位とする。なお、第１ラウンドまでさかのぼっても同点であった場合は、その順位を共有し、次の順位を欠位とする。

イ　種別個人同点の場合

トラップ、スキート射撃個人得点が同点の場合、上位３位までは競射を行う。その競射の方法は、次のとおりとする。

トラップ：　１ラウンド 25 個撃ちの競射を行い、その成績により順位が決められる。それでも決定できない場合は、さらに競射を行う。その競射は審判団の抽選による射順に従い、ISSF 競射規定（シュート・オフ）に則り行われる。

スキート：　１ラウンド 25 個撃ちの競射を行い、その成績により順位が決められる。それでも決定できない場合は、さらに競射を行う。その競射は審判団の抽選による射順に従い、ISSF 競射規定（シュート・オフ）に則り行われる。

また、トラップ、スキート共に、25 個撃ち競射後のさらなる競射においては、標的に対しコールするまでの時間は、トラップ 12 秒以内、スキート 15 秒以内とする。

なお、第４位以下の同点の場合の順位についての競射は行わず、最終ラウンドの 25 個の成績により決められ、得点の高い方が上位となる。もし、それで順位が決定できない場合は、最終ラウンドより１つ前の成績により決め、以下同様にさかのぼる。

また、全ラウンドが同じ得点であった場合には、最終ラウンドの初めから失点があるまでの命中数を数え、その多い方を上位とする。それでも同じなら、最終ラウンドの１つ前のラウンドで同じことを行う。

## ８　表　　彰

(1)　総合成績第１位から第８位までの都道府県に表彰状を授与する。

(2)　総合成績第１位の都道府県に、大会会長トロフィーを授与する。

(3)　各種別団体成績第１位から第８位までの都道府県に賞状を授与する。

(4)　各種別個人成績第１位から第８位までの個人に賞状を授与する。

## ９　参加申込み方法

総則８に定めるもののほか、次による。

(1)　所定の Web ページ（国民体育大会参加申込受付窓口）へアクセスし、必要項目を入力のうえ、所属都道府県体育協会を通じて 2021 年９月２日（木）までに申込手続きを完了すること。

(2)　締切期限以降は所定の Web ページ（国民体育大会参加申込受付窓口）へアクセスできなくなるので、締切期限を厳守すること。

(3)　参加申込締切後の選手変更は、疾病、傷害等の特別な場合のみ認めるものとし、その取扱いについては次のとおりとする。

ア　提出期日　　監督会議まで

イ　提 出 先

(ｱ)　〒160-0013　　東京都新宿区霞ヶ丘町４番２号
JAPAN SPORT OLYMPIC SQUARE 607 号
一般社団法人日本クレー射撃協会
TEL 03-6804-3970　FAX 03-6804-3971

(ｲ)　〒514-0004　　三重県津市栄町一丁目 891　合同ビル４階
三重とこわか国体・三重とこわか大会実行委員会事務局
（三重県地域連携部国体・全国障害者スポーツ大会局
競技・式典課　競技班）
TEL 059-224-2750　FAX 059-224-2075

(ｳ)　〒518-1313　　三重県伊賀市馬場 1128 番地の１
三重とこわか国体伊賀市実行委員会事務局
（伊賀市企画振興部国体推進課）
TEL 0595-43-9100　FAX 0595-43-9102

なお、公益財団法人日本スポーツ協会に対しては、上記の提出後、別途、所定の手続きにより参加申込み情報を訂正する。

## 10　参加上の注意

(1)　銃器は各自持参すること。
(2)　装弾は射撃競技場で購入すること。
(3)　銃砲所持許可証及び火薬類譲受許可証は必ず競技会場に携帯すること。
(4)　公式練習は下記のとおりとする。

| 種　　別 | ９月 26 日<br>（日） | ９月 27 日<br>（月） | ９月 28 日<br>（火） | ９月 29 日<br>（水） |
|---|---|---|---|---|
| トラップ<br>スキート | 第１日目 | 第２日目 | 第３日目 | 第４日目<br>※午前中 |

## 11　そ の 他

(1)　組合せ抽選会
日　時　　2021 年９月７日（火）　午後１時～２時
場　所　　JAPAN SPORT OLYMPIC SQUARE　会議室
〒160-0013　東京都新宿区霞ヶ丘町４番２号
TEL 03-6804-3970　FAX 03-6804-3971

(2)　役員分科会
日　時　　2021 年９月 29 日（水）　午後１時
場　所　　三重県上野射撃場　会議室
〒518-0813　三重県伊賀市蓮池 987
TEL 0595-36-2570　FAX 0595-36-1111

(3)　クレーセット
日　時　　2021 年９月 29 日（水）　午後２時
場　所　　三重県上野射撃場
〒518-0813　三重県伊賀市蓮池 987
TEL 0595-36-2570　FAX 0595-36-1111

(4)　監督会議

日　時　　2021 年 9 月 29 日（水）　午後３時 30 分

場　所　　大山田Ｂ＆Ｇ海洋センター

〒518-1422　三重県伊賀市平田 3154

TEL 0595-47-0051　FAX 0595-46-1190

(5)　表彰式

日　時　　2021 年 10 月３日（日）　午後３時 30 分

場　所　　三重県上野射撃場

〒518-0813　三重県伊賀市蓮池 987

TEL 0595-36-2570　FAX 0595-36-1111

# 〔34〕なぎなた競技

**1　期　　日**　　2021年9月26日（日）から9月28日（火）まで（3日間）

| 種　別 | 種　目 | 時　間 | 9月26日（日） | 9月27日（月） | 9月28日（火） |
|---|---|---|---|---|---|
| 成年女子 | 演技 | 午前 | | 1・2・3回戦<br>準々決勝戦<br>順位決定予備戦<br>5～8位決定戦<br>準決勝戦<br>3位決定戦<br>決勝戦 | |
| | 試合 | 午前 | | | 3回戦<br>準々決勝戦<br>順位決定予備戦<br>5～8位決定戦<br>準決勝戦<br>3位決定戦<br>決勝戦 |
| | | 午後 | | 1・2回戦 | |
| 少年女子 | 演技 | 午前 | 1・2・3回戦<br>準々決勝戦<br>順位決定予備戦<br>5～8位決定戦<br>準決勝戦<br>3位決定戦<br>決勝戦 | | |
| | 試合 | 午前 | | 準決勝戦<br>3位決定戦<br>決勝戦 | |
| | | 午後 | 1・2回戦<br>準々決勝戦<br>順位決定予備戦<br>5～8位決定戦 | | |

**2　会　　場**　　津市　　津市芸濃総合文化センター内アリーナ

**3　種別（種目）及び参加人員**

| 種別・種目 | | 監　督 | 選　手 | 参加都道府県 | 小　計 | 合計（人） |
|---|---|---|---|---|---|---|
| 成年女子 | | 1 | 3 | 47 | 188 | 314 |
| 少年女子 | 演技・試合 | | 3 | 32 | 96 | |
| | 演技のみ | | 2 | 15 | 30 | |

（注）　監督は各都道府県1名とし、選手を兼ねることはできない。

**4　競技上の規程及び方法**

(1)　競技規程及び審判員

ア　公益財団法人全日本なぎなた連盟競技規程並びに審判規程による。

イ　各種別の選手編成は、１チーム３名とする。ただし、少年女子において演技選手のみの場合は、１チーム２名とする。

試合選手は先鋒・中堅・大将、演技選手はしかけ・応じをそれぞれ構成する。

ウ　審判員は、公益財団法人全日本なぎなた連盟において選出する。

(2)　競技方法

ア　試合・演技ともトーナメント方式とし、第１位から第８位までを決定する。

イ　試合　試合時間は３分。勝敗が決しない場合は延長戦を行う。延長時間は２分、延長１回で勝敗が決しない場合は、審判員の判定とする。

ウ　演技　各種別、指定された「しかけ・応じ」３本を旗形式により行う。

（成年女子は１本目・５本目・８本目、少年女子は２本目・３本目・５本目）

## ５　予選方法

総則 16 の定めによるほか、次による。

(1)　成年女子

ア　各都道府県の予選会は、2021 年８月 29 日（日）までに終了すること。

イ　報告

(ｱ)　予選会の実施期日が決定した場合には、所定の用紙により 2021 年６月 18 日（金）までに公益財団法人全日本なぎなた連盟あて報告すること。

(ｲ)　予選会の結果については、速やかに所定の要領により 2021 年８月 29 日（日）までに公益財団法人全日本なぎなた連盟あて報告すること。

(2)　少年女子

ア　各ブロック大会は、2021 年８月 29 日（日）までに終了すること。

イ　報告

(ｱ)　ブロック大会主管連盟は、実施要項を 2021 年４月 16 日（金）までに公益財団法人全日本なぎなた連盟あて提出すること。

(ｲ)　各都道府県は予選会の結果を所定の要領により、各ブロック大会開催前に公益財団法人全日本なぎなた連盟あて報告すること。

(ｳ)　ブロック大会主管連盟は、結果について速やかに所定の要領により 2021 年８月 29 日（日）までに公益財団法人全日本なぎなた連盟あて報告すること。

| ﾌﾞﾛｯｸ名 | 都　道　府　県　名 | 成年女子 | 少年女子 | |
|---|---|---|---|---|
| | | | 演技 | 試合 |
| 北海道 | 北海道 | 1 | 1 | 1 |
| 東　北 | 青森、岩手、宮城、秋田、山形、福島 | 6 | 6 | 4 |
| 関　東 | 茨城、栃木、群馬、埼玉、千葉、東京、神奈川、山梨 | 8 | 8 | 5 |
| 北信越 | 新潟、長野、富山、石川、福井 | 5 | 5 | 3 |
| 東　海 | 静岡、愛知、岐阜 | 3 | 3 | 3 |
| 近　畿 | 滋賀、京都、大阪、兵庫、奈良、和歌山 | 6 | 6 | 4 |
| 中　国 | 鳥取、島根、岡山、広島、山口 | 5 | 5 | 3 |
| 四　国 | 香川、徳島、愛媛、高知 | 4 | 4 | 3 |
| 九　州 | 福岡、佐賀、長崎、熊本、大分、宮崎、鹿児島、沖縄 | 8 | 8 | 5 |
| 開催県 | 三重 | 1 | 1 | 1 |
| 計 | | 47 | 47 | 32 |

## ６　参加資格、所属都道府県及び選手の年齢基準

総則５に定めるもののほか、次による。

監督は、公益財団法人日本スポーツ協会公認スポーツ指導者制度に基づく、公認なぎなたコーチ１、公認なぎなたコーチ２、公認なぎなたコーチ３、公認なぎなたコーチ４のいずれかの資格を有する者とする。

## ７　総合成績決定方法

総合成績（天皇杯得点、皇后杯得点）は、競技得点と参加得点の合計とし、その得点の多い都道府県順に順位を決定する。ただし、同点の場合は、その順位を共有し、次の順位を欠位とする。

(1)　競技得点

| 天皇杯対象種別 | 皇后杯対象種別 | 競　技　得　点 |
|---|---|---|
| 成　年　女　子<br>少　年　女　子 | 成　年　女　子<br>少　年　女　子 | 各種目とも、１位 24 点、２位 21 点、３位 18 点、４位 15 点、５位 12 点、６位９点、７位６点、８位３点の競技得点を与える。 |

(2)　参加得点

大会に参加した都道府県に 10 点を与える。ただし、ブロック大会で本大会の出場権を獲得しながら、本大会に参加しなかった場合は与えない。

## ８　表　　彰

(1)　総合成績第１位から第８位までの都道府県に、表彰状を授与する。

(2)　総合成績第１位の都道府県に、大会会長トロフィーを授与する。

(3)　各種目の第１位から第８位までに、賞状を授与する。

## ９　参加申込み方法

総則８に定めるもののほか、次による。

(1)　所定の Web ページ（国民体育大会参加申込受付窓口）へアクセスし、必要項目を入力のうえ、所属都道府県体育・スポーツ協会を通じて 2021 年９月２日（木）までに申込み手続きを完了すること。

(2)　締切期限以降は、所定の Web ページ（国民体育大会参加申込受付窓口）へアクセスできなくなるので、締切期限を厳守すること。

(3)　参加申込み締切後の監督・選手の交代は、特別な事情の場合のみ認めるものとし、その取り扱いについては、下記あてに所定の様式にて届け出なければならない。

ただし、交代する選手は都道府県予選会に参加した選手に限り認めるが、試合・演技とも構成の変更は認めず、その欠如したところに出場させること。

ア　提出期日　　2021 年９月 25 日（土）午後４時

イ　提 出 先

(ｱ)　〒664-0851　兵庫県伊丹市中央一丁目６番 19 号　５階
公益財団法人全日本なぎなた連盟
TEL 072-775-2838　FAX 072-772-2062

(ｲ)　〒514-0004　三重県津市栄町１丁目 891 番地　合同ビル４階
三重とこわか国体・三重とこわか大会実行委員会事務局
（三重県地域連携部国体・全国障害者スポーツ大会局
競技・式典課　競技班）
TEL 059-224-2750　FAX 059-224-2075

(ｳ)　〒514-0056　三重県津市北河路町 19 番地１　メッセウイング・みえ２階
三重とこわか国体・三重とこわか大会津市実行委員会事務局
競技運営課（津市国体・障害者スポーツ大会推進局競技運営課）
TEL 059-229-3610　FAX 059-229-3260

なお、公益財団法人日本スポーツ協会に対しては、大会終了後、別途、所定の手続きにより、参加申込み情報を修正すること。

## 10　参加上の注意

(1)　試合選手は、垂れにゼッケン（黒地または紺地）をつける。ゼッケンの上部に白字で都道府県名（横書き）、中央に姓（縦書き）を明記する。

(2)　演技選手は、稽古着左胸に横８㎝、縦 13 ㎝の白布に黒字で都道府県名（横書き）、中央に姓（縦書き）を明記したゼッケンをつける。

(3)　試合・演技とも、選手の資格による構成は自由とする。

## 11　そ の 他

(1)　組合せ抽選会

日　時　　2021 年９月５日（日）　午後１時
場　所　　公益財団法人全日本なぎなた連盟事務局
〒664-0851　兵庫県伊丹市中央一丁目６番 19 号　５階
TEL 072-775-2838　FAX 072-772-2062

(2)　用具検定

日　時　　2021 年９月 25 日（土）　午後１時から午後５時まで
場　所　　津市芸濃総合文化センター内アリーナ　剣道場
〒514-2211　三重県津市芸濃町椋本 6824 番地
TEL 059-265-6000　FAX 059-265-6003

(3)　監督会議

新型コロナウイルス感染症対策のため、会議は開催せず書面での通達とする。

(4)　審判会議

日　時　　2021 年９月 25 日（土）　午後４時
場　所　　津市芸濃総合文化センター内アリーナ　来賓室
〒514-2211　三重県津市芸濃町椋本 6824 番地
TEL 059-265-6000　FAX 059-265-6003

(5)　総合表彰式

日　時　　2021 年９月 28 日（火）　午後０時 15 分
場　所　　津市芸濃総合文化センター内アリーナ
〒514-2211　三重県津市芸濃町椋本 6824 番地
TEL 059-265-6000　FAX 059-265-6003

# 〔35〕ボウリング競技

1　期　　日　　2021年10月1日（金）から10月4日（月）まで（4日間）

| 種別 | 10月1日（金） | 10月2日（土） | 10月3日（日） | 10月4日（月） |
|---|---|---|---|---|
| 成年男子 | | 個　人　戦<br>予選〈前半・後半〉 | 団　体　戦<br>（4人チーム戦）<br>A 組 予 選 | 団　体　戦<br>（4人チーム戦）<br>B 組 予 選 |
| | | | 団　体　戦<br>（2人チーム戦）<br>A・B 組 予 選 | 団　体　戦<br>（4人チーム戦）<br>決　　勝 |
| | | | 個　人　戦<br>決　　勝 | |
| | | | 団　体　戦<br>（2人チーム戦）<br>決　　勝 | |
| 成年女子 | | 個　人　戦<br>予選〈前半・後半〉 | 団　体　戦<br>（4人チーム戦）<br>A 組 予 選 | 団　体　戦<br>（4人チーム戦）<br>B 組 予 選 |
| | | | 団　体　戦<br>（2人チーム戦）<br>A・B 組 予 選 | 団　体　戦<br>（4人チーム戦）<br>決　　勝 |
| | | | 個　人　戦<br>決　　勝 | |
| | | | 団　体　戦<br>（2人チーム戦）<br>決　　勝 | |
| 少年男子 | 個　人　戦<br>予選〈前半・後半〉 | 団　体　戦<br>決　　勝 | | |
| | 団　体　戦<br>予　　選 | | | |
| | 個　人　戦<br>決　　勝 | | | |
| 少年女子 | 個　人　戦<br>予選〈前半・後半〉 | 団　体　戦<br>決　　勝 | | |
| | 団　体　戦<br>予　　選 | | | |
| | 個　人　戦<br>決　　勝 | | | |

2　会　　場　　津市（全種別）　　津グランドボウル（公認競技場№123-048号）

## 3　種別（種目）及び参加人数

<table>
<tr><th>種　別</th><th>種　　目</th><th colspan="2">種目数</th><th>監督</th><th>選手</th><th>参加都道府県</th><th>小計</th><th>合計（人）</th></tr>
<tr><td rowspan="3">成年男子</td><td>個　人　戦</td><td>1</td><td rowspan="9">10</td><td rowspan="3">1</td><td rowspan="3">4</td><td rowspan="3">28</td><td rowspan="3">140</td><td rowspan="9">401</td></tr>
<tr><td>団体戦（２人）</td><td>1</td></tr>
<tr><td>団体戦（４人）</td><td>1</td></tr>
<tr><td rowspan="3">成年女子</td><td>個　人　戦</td><td>1</td><td rowspan="3">1</td><td rowspan="3">4</td><td rowspan="3">24</td><td rowspan="3">120</td></tr>
<tr><td>団体戦（２人）</td><td>1</td></tr>
<tr><td>団体戦（４人）</td><td>1</td></tr>
<tr><td rowspan="2">少年男子</td><td>個　人　戦</td><td>1</td><td rowspan="2">1</td><td rowspan="2">2</td><td rowspan="2">24</td><td rowspan="2">72</td></tr>
<tr><td>団　体　戦</td><td>1</td></tr>
<tr><td rowspan="2">少年女子</td><td>個　人　戦</td><td>1</td><td rowspan="2">1</td><td rowspan="2">2</td><td rowspan="2">23</td><td rowspan="2">69</td></tr>
<tr><td>団　体　戦</td><td>1</td></tr>
</table>

（注１）　成年男子・成年女子のチームは４名編成とし、年齢は 18 歳以上の者とする。
少年男子・少年女子のチームは２名編成とし、年齢は 18 歳未満の者とする。
ただし、年齢は 2021 年４月１日現在のものとする。

（注２）　成年選手は同種別の監督を兼任することができる。

## 4　競技上の規程及び方法

(1)　競技規程は、公益財団法人全日本ボウリング協会のボウリング競技規則及びボウリング選手権競技会規程による。

(2)　審判員は、公益財団法人全日本ボウリング協会公認審判員が当たる。

(3)　競技方式は、デュアルレーン方式で実施する。

(4)　競技方法

ア　個人戦（成年男子、成年女子、少年男子、少年女子）

〔予　選〕

前半３ゲーム、後半３ゲームの計６ゲームの競技を行い、その合計得点の上位８名が決勝戦に進出する。

〔決　勝〕

予選にて選出された８名がさらに３ゲームの競技を行い、予選を含め合計９ゲームの総得点により順位を決定する。

イ　団体戦〔２人チーム戦〕（成年男子、成年女子、少年男子、少年女子）

〔予　選〕

各選手が３ゲームの競技を行い、チームの合計得点の上位８チームが決勝戦に進出する。

〔決　勝〕

予選にて選出された８チームがさらに各選手３ゲームの競技を行い、予選を含め合計６ゲームの総得点により順位を決定する。

ウ　団体戦〔４人チーム戦〕（成年男子、成年女子）

〔予　選〕

各選手が３ゲームの競技を行い、チームの合計得点の上位８チームが決勝戦に進出する。

〔決　勝〕

予選にて選出された８チームがさらに各選手３ゲームの競技を行い、予選を含め合計６ゲームの総得点により順位を決定する。

(5)　同位の裁定

各種目とも、予選において同順位が生じた場合、ボウリング競技規則第 133 条に基づき裁定する。ただし、決勝において同順位の場合は、その順位を共有し、次の順位を欠位とする。

## 5　予選方法

(1)　都道府県大会

ア　各都道府県連盟は、種別ごとにブロック大会に出場する代表選手を決定する。

イ　都道府県大会は、公益財団法人全日本ボウリング協会の各都道府県連盟が主管して実施する。期日、実施方法については、当該都道府県体育・スポーツ協会と協議の上、決定する。

(2)　ブロック大会

ア　各種別ともブロック大会を実施し、各ブロックの代表を選出する。

イ　原則として、ブロック大会に登録・出場した選手、あるいは公益財団法人全日本ボウリング協会の指定する期日までに予備登録を行った選手でなければ、本大会への参加は認められない。

ウ　ブロック大会区分及びその代表都道府県数は下記のとおりとする。

| ブロック名 | 都　道　府　県　名 | 成年男子 | 成年女子 | 少年男子 | 少年女子 |
|---|---|---|---|---|---|
| 北海道 | 北海道 | 1 | 1 | 1 | 1 |
| 東　北 | 青森、岩手、宮城、秋田、山形、福島 | 3 | 3 | 3 | 3 |
| 関　東 | 茨城、栃木、群馬、埼玉、千葉、東京、神奈川、山梨 | 5 | 4 | 5 | 5 |
| 北信越 | 新潟、長野、富山、石川、福井 | 3 | 2 | 2 | 1 |
| 東　海 | 静岡、愛知、岐阜 | 2 | 2 | 2 | 2 |
| 近　畿 | 滋賀、京都、大阪、兵庫、奈良、和歌山 | 3 | 3 | 2 | 2 |
| 中　国 | 鳥取、島根、岡山、広島、山口 | 3 | 3 | 2 | 2 |
| 四　国 | 香川、徳島、愛媛、高知 | 2 | 1 | 2 | 2 |
| 九　州 | 福岡、佐賀、長崎、熊本、大分、宮崎、鹿児島、沖縄 | 5 | 4 | 4 | 4 |
| 開催県 | 三重 | 1 | 1 | 1 | 1 |
| 計 | | 28 | 24 | 24 | 23 |

## 6　参加資格、所属都道府県及び選手の年齢基準

総則５に定めるところによる。また、選手は公益財団法人全日本ボウリング協会の 2021 年度登録会員であること。なお、少年種別に参加できる選手には、2006 年４月２日から 2007 年４月１日までの間に生まれた中学３年生を含むものとする。

また、監督は、公益財団法人日本スポーツ協会公認スポーツ指導者制度に基づく、公認ボウリングコーチ１、公認ボウリングコーチ２、公認ボウリングコーチ３、公認ボウリングコーチ４いずれかの資格を有するものとする。

## 7　総合成績決定方法

男女総合成績（天皇杯得点）及び女子総合成績（皇后杯得点）は、競技得点と参加得点の合計とし、その得点の多い都道府県順に順位を決定する。

ただし、同点の場合は、その順位を共有し、次の順位を欠位とする。

(1)　競技得点

| 天皇杯対象種別 | 皇后杯対象種別 | 競　技　得　点 |
|---|---|---|
| 成　年　男　子<br>成　年　女　子<br>少　年　男　子<br>少　年　女　子 | 成　年　女　子<br>少　年　女　子 | 各種別とも個人戦については１位８点、２位７点、３位６点、４位５点、５位４点、６位３点、７位２点、８位１点、団体戦については１位 24 点、２位 21 点、３位 18 点、４位 15 点、５位 12 点、６位９点、７位６点、８位３点の競技得点を与える。<br>ただし、同順位の場合は、その順位を共有し、次の順位を欠位とする。なお、得点は次の順位のものを加え、当該都道府県で等分する。 |

(2)　参加得点

大会（ブロック大会を含む）に参加した都道府県に 10 点を与える。ただし、ブロック大会で本大会の出場権を獲得しながら、本大会に参加しなかった場合は与えない。

## ８　表　　彰

(1)　男女総合成績及び女子総合成績第１位から第８位までの都道府県に、表彰状を授与する。

(2)　男女総合成績第１位の都道府県に、大会会長トロフィーを授与する。

(3)　各種目の第１位から第８位までに、賞状を授与する。

## ９　参加申込み方法

(1)　所定の Web ページ（国民体育大会参加申込受付窓口）へアクセスし、必要項目を入力の上、所属都道府県体育・スポーツ協会を通じて、2021 年８月 19 日（木）までに申込手続きを完了すること。

(2)　締切期限以降は Web ページ（国民体育大会参加申込受付窓口）へアクセスできなくなるので、締切期限を厳守すること。

(3)　参加申込み締切後の選手の変更は、疾病、傷害等の特別な場合のみ、各種別１名に限り予備登録選手との変更を認めるものとし、監督の変更も疾病、傷害等の特別な場合のみ、各種別１名に限り認めるものとする。それらの取り扱いについては、次のとおりとする。

ア　提出期日　監督会議開催前まで

イ　提 出 先

(ｱ)　〒160-0013　東京都新宿区霞ヶ丘町４番２号　JAPAN SPORT OLYMPIC SQUARE ５Ｆ
公益財団法人全日本ボウリング協会
TEL 03-6804-5605　FAX 03-6804-5606

(ｲ)　〒514-0004　三重県津市栄町一丁目 891　合同ビル４階
三重とこわか国体・三重とこわか大会実行委員会事務局
（三重県地域連携部国体・全国障害者スポーツ大会局
競技・式典課　競技班）
TEL 059-224-2750　FAX 059-224-2075

(ｳ)　〒514-0056　三重県津市北河路町 19 番地１　メッセウイング・みえ２階
三重とこわか国体・三重とこわか大会津市実行委員会事務局
（津市国体・障害者スポーツ大会推進局競技運営課）
TEL 059-229-3610　FAX 059-229-3260

なお、公益財団法人日本スポーツ協会に対しては、上記への提出後、別途、所定の手続きにより、参加申込情報を修正すること。

## 10　参加上の注意

(1)　ユニフォームには、必ず所属都道府県名及び氏名を表示し、同一チームメンバーは、上下とも同一のユニフォームを着用のこと。

(2)　会員証不携帯の場合、今大会のみ有効の臨時会員証を発行する。申請書に必要事項を記入し、300 円の発行手数料を添えて申請すること。

## 11　そ の 他

(1)　組合せ抽選会

日　時　　2021 年８月 24 日（火）　午後１時

場　所　　JAPAN SPORT OLYMPIC SQUARE 内会議室

〒160-0013　東京都新宿区霞ヶ丘町４番２号

(2)　監督会議（全種別）

日　時　　2021 年９月 30 日（木）　午後 3 時

場　所　　津市立藤水小学校体育館

〒514-0815　三重県津市藤方 1627 番地

TEL 059-228-3674　FAX 059-228-3713

(3)　表彰式

日　時　　2021 年 10 月４日（月）午後 1 時 30 分

場　所　　津グランドボウル

〒514-0821　三重県津市垂水下境 915 番地１

TEL 059-227-7415　FAX 059-224-4375

# 〔36〕ゴルフ競技

1　期　　日　　2021年9月26日（日）から9月28日（火）まで（3日間）

| 種　　別 | 9 月 26 日（日） | 9 月 27 日（月） | 9 月 28 日（火） |
|---|---|---|---|
| 成年男子 | 公式練習 | 競　　技 | 競技・表彰式 |
| 女　　子 | 公式練習 | 競　　技 | 競技・表彰式 |
| 少年男子 | 公式練習 | 競　　技 | 競技・表彰式 |

2　会　　場　　四日市市　（成年男子）　四日市カンツリー倶楽部
桑 名 市　（女　　子）　桑名カントリー倶楽部
鈴 鹿 市　（少年男子）　鈴峰ゴルフ倶楽部

3　種別及び参加人員

| 種　　別 | 監　　督 | 選　　手 | 参加都道府県 | 小　　計 | 合　計（人） |
|---|---|---|---|---|---|
| 成年男子 | 1 | 3 | 47 | 329 | 441 |
| 女　　子 | | 3 | 47 | | |
| 少年男子 | 1 | 3 | 28 | 112 | |

（注）1　監督の選手兼任不可。
2　女子選手3名の内、1名以上は少年種別年齢域の選手とする。

4　競技上の規程及び方法

(1)　ゴルフ規則について
公益財団法人日本ゴルフ協会ゴルフ規則及び本競技ローカルルールを適用する。

(2)　競技委員会の裁定について
競技委員会は競技の条件を修正する権限を有し、すべての事柄について、この委員会の裁定は最終である。

(3)　競技の方法について
競技は1日18ホール、2日間合計36ホール・ストロークプレー競技とする。

(4)　団体戦の順位について
各種別とも、参加選手全員の36ホール合計スコアが最少となった都道府県を第1位とする。2位以下もそれに続くものとする。

(5)　個人戦の順位について
各種別とも、参加選手全員の36ホール合計スコアが少ない順に順位を決定する。

(6)　タイについて
団体戦、個人戦ともに、同順位の場合は（1位がタイの場合も含む）その順位を共有し、次の順位を欠位とする。

(7)　特定の用具の使用制限
ア　適合ドライバーヘッドリスト（ローカルルールひな型G－1）を適用する。
イ　溝とパンチマークの仕様（ローカルルールひな型G－2）を適用する。
ウ　適合球リスト（ローカルルールひな型G－3）を適用する。

(8)　ゴルフシューズについて

（ローカルルールひな型Ｇ－７）を適用する。

(9)　移動について

ラウンド中、プレーヤーとキャディーはいかなる形態の動力付きの移動機器に乗車してはならない。ただし、委員会が認めた場合や、事後承認された場合を除く。ストロークと距離の罰に基づいてプレーする、あるいはプレーしたプレーヤーは動力付きの移動機器に乗車することが常に認められる。

このローカルルールの違反の罰－違反のあった各ホールに対して一般の罰を受ける。この違反がプレーするホールとホールの間で起きた場合、罰は次のホールに適用する。

(10)　キャディーについて

【成年男子】【女子】

プレーヤーはラウンド中に委員会によって指定された者以外をキャディーとして使ってはならない。この条件の違反の罰は、そうしたキャディーに支援してもらったその各ホールに対して一般の罰を受ける。違反がホールとホールの間で起きたり、ホールとホールの間まで続く場合、プレーヤーは次のホールで一般の罰を受ける。

【少年男子】

プレーヤーはラウンド中キャディーを使用してはならない。この条件の違反の罰は、キャディーに支援してもらったその各ホールに対して一般の罰を受ける。違反がホールとホールの間で起きたり、ホールとホールの間まで続く場合、プレーヤーは次のホールで一般の罰を受ける。

(11)　荒天時について

荒天時の場合の競技成立については、競技委員会が別に定める。

## ５　予選方法

(1)　都道府県大会

各都道府県ゴルフ競技団体は都道府県大会を実施し、ブロック大会及び本大会に出場する代表を決定する。また、試合記録を公益財団法人日本ゴルフ協会に報告すること。

(2)　ブロック大会

ア　各ブロック大会の主管競技団体はブロック大会を実施し、本大会に出場する代表を決定し、直ちに試合記録及び参加者名簿を公益財団法人日本ゴルフ協会に報告すること。

イ　ブロック大会区分及び代表チーム数は下記のとおりとする。

| ブロック名 | 都　道　府　県　名 | 少年男子 |
|---|---|---|
| 北海道 | 北海道 | 1 |
| 東　北 | 青森、岩手、宮城、秋田、山形、福島 | 3 |
| 関　東 | 茨城、栃木、群馬、埼玉、千葉、東京、神奈川、山梨 | 5 |
| 北信越 | 新潟、長野、富山、石川、福井 | 3 |
| 東　海 | 静岡、愛知、岐阜 | 2 |
| 近　畿 | 滋賀、京都、大阪、兵庫、奈良、和歌山 | 3 |
| 中　国 | 鳥取、島根、岡山、広島、山口 | 3 |
| 四　国 | 香川、徳島、愛媛、高知 | 2 |
| 九　州 | 福岡、佐賀、長崎、熊本、大分、宮崎、鹿児島、沖縄 | 5 |
| 開催県 | 三重 | 1 |
| 計 | | 28 |

## 6　参加資格、所属都道府県及び選手の年齢基準

総則５に定めるもののほか、次による。

(1)　選手は、公益財団法人日本ゴルフ協会の競技者登録規程による登録競技者（アマチュア）であること。

(2)　監督は、公益財団法人日本スポーツ協会公認スポーツ指導者制度に基づく、公認ゴルフコーチ１、または公認ゴルフ教師、公認ゴルフ上級教師のいずれかの資格を有する者であること。

　アマチュアは、公益財団法人日本ゴルフ協会の競技者登録規程による登録競技者であること。

(3)　少年種別に参加できる選手には、2006年４月２日から2007年４月１日までの間に生まれた中学３年生を含むものとする。

(4)　女子種別に参加できる選手は、中学３年生を含む2007年４月１日以前に生まれた者とする。

(5)　競技委員会は競技中を含めいつでも、出場に相応しくないと判断した競技者の参加資格を取り消すことができる。

## 7　総合成績決定方法

男女総合成績（天皇杯得点）及び女子総合成績（皇后杯得点）は、競技得点と参加得点の合計とし、その得点の多い都道府県順に順位を決定する。ただし、同点の場合は、その順位を共有し、次の順位を欠位とする。

(1)　競技得点

| 天皇杯対象種別 | 皇后杯対象種別 | 競　技　得　点 |
|---|---|---|
| 成　年　男　子<br>女　　子<br>少　年　男　子 | 女　　子 | 各種別とも１位24点、２位21点、３位18点、４位15点、５位12点、６位９点、７位６点、８位３点の競技得点を与える。<br>ただし、同順位の場合は、その順位を共有し、次の順位を欠位とする。なお、得点は次の順位のものを加え、当該都道府県で等分する。 |

(2)　参加得点

　大会（ブロック大会を含む）に参加した都道府県に 10 点を与える。ただし、ブロック大会で本大会の出場権を獲得しながら、本大会に参加しなかった場合は与えない。

## 8　表　　彰

(1)　男女総合成績及び女子総合成績第１位から第８位までの都道府県に、表彰状を授与する。

(2)　男女総合成績第１位の都道府県に、大会会長トロフィーを授与する。

(3)　各種別の第１位から第８位までに、賞状を授与する。

(4)　各種別の個人成績第１位から第８位までに、賞状を授与する。

## 9　参加申込み方法

(1)　所定の Web ページ（国民体育大会参加申込受付窓口）へアクセスし、必要項目を入力の上、所属都道府県体育・スポーツ協会を通じて、2021 年８月 19 日（木）までに申込み手続きを完了すること。

(2)　締切期限以降は所定のWebページ（国民体育大会参加申込受付窓口）へアクセスできなくなるので、締切期限を厳守すること。

(3)　参加申込み締切後の選手・監督の交代は、疾病、傷病等の特別な事情がない限り認めないものとし、特別な事情で選手を交代する場合は、下記宛に医師の診断書を添えて、所定の書式で届けなければならない。ただし、監督会議開催前までとし、各種別１名に限る。

提 出 先

ア　〒104-0031　東京都中央区京橋一丁目12番５号　京橋ＹＳビル２階
公益財団法人日本ゴルフ協会
TEL 03-3566-0003　FAX 03-3566-0101

イ　〒514-0004　三重県津市栄町一丁目891　合同ビル４階
三重とこわか国体・三重とこわか大会実行委員会事務局
（三重県地域連携部国体・全国障害者スポーツ大会局
競技・式典課　競技班）
TEL 059-224-2750　FAX 059-224-2075

ウ　種別送付先

〔成年男子〕
〒510-8601　三重県四日市市諏訪町１番５号
三重とこわか国体・三重とこわか大会四日市市実行委員会事務局
TEL 059-354-8458　FAX 059-354-8338

〔女子〕
〒511-0068　三重県桑名市中央町三丁目79番地
三重とこわか国体桑名市実行委員会事務局
TEL 0594-24-1251　FAX 0594-24-1355

〔少年男子〕
〒513-8701　三重県鈴鹿市神戸一丁目18番18号
三重とこわか国体・三重とこわか大会鈴鹿市実行委員会事務局
TEL 059-382-9106　FAX 059-382-9071

なお、公益財団法人日本スポーツ協会に対しては、大会終了後、別途、所定の手続きにより参加申込み情報を修正すること。

## 10　参加上の注意

選手は各都道府県の統一ユニフォームを着用し、ユニフォームには必ず都道府県名を表示する。

## 11　そ の 他

(1)　組合せ抽選会

日　時　　2021年８月23日（月）　午後１時

場　所　　公益財団法人日本ゴルフ協会　会議室
〒104-0031　東京都中央区京橋一丁目12番５号　京橋ＹＳビル２階
TEL 03-3566-0003　FAX 03-3566-0101

(2)　競技委員長・副委員長打ち合わせ会議

日　時〔全 種 別〕　2021年９月25日（土）　午後３時

場　所〔成年男子･女子〕　四日市市文化会館　第１会議室

〒510-0075　三重県四日市市安島二丁目5番3号

TEL 059-354-4501　FAX 059-354-4093

〔少年男子〕　公益財団法人三重北勢地域地場産業振興センター　研修室６

〒510-0075　三重県四日市市安島一丁目3番18号

TEL 059-353-8100　FAX 059-353-8104

(3)　監督・代表者会議

日　時〔全 種 別〕　2021年９月25日（土）　午後４時

場　所〔成年男子･女子〕　四日市市文化会館　第４ホール

〒510-0075　三重県四日市市安島二丁目5番3号

TEL 059-354-4501　FAX 059-354-4093

〔少年男子〕　公益財団法人三重北勢地域地場産業振興センター　視聴覚室

〒510-0075　三重県四日市市安島一丁目3番18号

TEL 059-353-8100　FAX 059-353-8104

(4)　競技委員会

日　時〔全 種 別〕　2021 年９月 26 日(日)・27 日（月)・28 日(火)

各日 午前６時 15 分

場　所〔成年男子〕　四日市カンツリー倶楽部

〒512-8048　三重県四日市市山城町 640 番地

TEL 059-337-1111　FAX 059-337-1527

〔女　　子〕　桑名カントリー倶楽部

〒511-0941　三重県桑名市大字嘉例川 861 番地

TEL 0594-31-5111　FAX 0594-31-5065

〔少年男子〕　鈴峰ゴルフ倶楽部

〒519-0323　三重県鈴鹿市伊船町 151 番地の 4

TEL 059-371-0711　FAX 059-371-1518

(5)　表彰式

日　時〔全 種 別〕　2021 年９月 28 日（火）　競技終了後

場　所〔成年男子･総合〕　四日市カンツリー倶楽部

〒512-8048　三重県四日市市山城町 640 番地

TEL 059-337-1111　FAX 059-337-1527

〔女　　子〕　桑名カントリー倶楽部

〒511-0941　三重県桑名市大字嘉例川 861 番地

TEL 0594-31-5111　FAX 0594-31-5065

〔少年男子〕　鈴峰ゴルフ倶楽部

〒519-0323　三重県鈴鹿市伊船町 151 番地の 4

TEL 059-371-0711　FAX 059-371-1518

# 〔37〕トライアスロン競技

**1　期　　日**　　2021年10月３日（日）

**2　会　　場**　　志摩市　　志摩市浜島海浜公園特設会場

**3　種別及び参加人数**

| 種　別 | 監　督 | 選　手 | 都道府県 | 小　計 | 合計（人） |
|---|---|---|---|---|---|
| 成年男子 | 1 | 2 | 47 | 141 | 282 |
| 成年女子 | 1 | 2 | 47 | 141 | |

※選手、監督の兼任はできない。

**4　競技上の規程及び方法**

(1)　競技規則

公益社団法人日本トライアスロン連合競技規則及び大会特別ルールを適用する。

(2)　競技方法

ア　一選手が３種目（スイム1.5km・バイク40km・ラン10km）の競技を連続して行い、その合計タイムを競う。

イ　天候や競技環境が不十分な場合は、事前の計画に従って、デュアスロン（第１ラン・バイク・第２ラン）に変更する場合がある。さらに、３種目いずれか、または全ての距離を短縮もしくは中止する場合がある。なお、変更した場合は、開始時間を調整する。変更等については、競技会主催者が現場の状況に応じて取り決めることとする。

**5　予選方法**

各都道府県トライアスロン連合及び協会は、都道府県大会等の予選会を実施し、本大会代表を選考する。

**6　参加資格、所属都道府県及び選手の年齢基準**

総則５に定めるもののほか、次による。

選手は、都道府県大会等の実施以前に、2021年度の公益社団法人日本トライアスロン連合の会員登録の手続きを完了した者とする。

監督は、公益財団法人日本スポーツ協会公認スポーツ指導者制度に基づく、公認トライアスロンコーチ１の資格を有する者とする。

**7　総合成績決定方法**

男女総合成績（天皇杯得点）及び女子総合成績（皇后杯得点）は、競技得点と参加得点の合計とし、その得点の多い都道府県順に第１位から第８位を決定する。

ただし、同点の場合は、その順位を共有し、次の順位を欠位とする。

(1)　競技得点

| 天皇杯対象種別 | 皇后杯対象種別 | 競 技 得 点 |
|---|---|---|
| 成　年　男　子<br>成　年　女　子 | 成　年　女　子 | 各種別とも１位８点、２位７点、３位６点、４位５点、５位４点、６位３点、７位２点、８位１点の競技得点を与える。<br>ただし、同順位の場合は、その順位を共有し、次の順位を欠位とする。なお、得点は、次の順位のものを加え、当該都道府県で等分する。 |

(2)　参加得点

大会に参加した都道府県に10点を与える。

## ８　表　　彰

(1)　男女総合成績及び女子総合成績の第１位から第８位までの都道府県に表彰状を授与する。ただし、各種別の競技得点が加算された都道府県を対象とする。

(2)　男女総合成績第１位の都道府県に、大会会長トロフィーを授与する。

(3)　各種別の第１位から第８位までの選手に、賞状を授与する。

## ９　参加申込み方法

総則８に定めるもののほか、次による。

(1)　所定のWeb ページ（国民体育大会参加申込受付窓口）へアクセスし、必要事項を入力のうえ、所属都道府県体育・スポーツ協会を通じて、2021年８月19日（木）までに申込み手続きを完了すること。

(2)　締切期限以降は所定のWeb ページ（国民体育大会参加申込受付窓口）へアクセスできなくなるので、締切期限を厳守すること。

(3)　参加申込み締切後の選手変更は、疾病、傷害など特別な場合に限り認めるものとし、参加申込み時に登録した予備登録選手（各種別・男女各２名以内）との交代に限り認める。その取り扱いについては次の通りとする。

(4)　参加申込み締切後の監督変更は、特別な場合に限り認めるものとし、資格を満たしている者であれば交代を認める。その取扱いについては次の通りとする。

ア　提出期限　　2021年10月２日（土）午前10時まで

イ　提 出 先

(ｱ)　〒160-0013　東京都新宿区霞ヶ丘町４番２号　JAPAN SPORT OLYMPIC SQUARE 708
公益社団法人 日本トライアスロン連合
TEL 03-5786-0515　FAX 03-5786-0516

(ｲ)　〒514-0004　三重県津市栄町一丁目891 合同ビル４階
三重とこわか国体・三重とこわか大会実行委員会事務局
（三重県地域連携部国体・全国障害者スポーツ大会局
競技・式典課　競技班）
TEL 059-224-2750　FAX 059-224-2075

(ｳ)　〒517-0592　三重県志摩市阿児町鵜方3098番地22
三重とこわか国体・三重とこわか大会志摩市実行委員会事務局
（志摩市教育委員会事務局国体推進室内）

TEL 0599-44-0207　FAX 0599-44-5263

なお、公益財団法人日本スポーツ協会に対しては、大会終了後、別途、所定の手続きにより参加申込情報を修正すること。

## 10　参加上の注意

(1)　参加者は、事前に充分トレーニングを積み余裕をもって完走できるように心がけること。

(2)　競技前あるいは競技中体調が思わしくない場合は、健康と安全を重視して出場を控えるか競技の続行を断念すること。

(3)　競技実施の可否及び競技会場並びに競技内容については、大会当日朝６時の大会実施検討会議にて検討し、競技会主催者により決定する。

## 11　棄権手続き

参加申込み締切後から競技までの間において、特別な事情で選手が競技会を棄権する場合の所定の届出については選手交代届と同じ様式を用いること。

## 12　そ の 他

(1)　公開練習（スイム試泳）

日　時　　2021年10月２日（土）　午前11時～正午

場　所　　志摩市浜島海浜公園特設会場

(2)　競技者受付　※変更する場合がある。

日　時　　2021年10月２日（土）　午後１時～３時45分

場　所　　志摩市浜島Ｂ＆Ｇ海洋センター

〒517-0404　三重県志摩市浜島町浜島3564番地４

方　法　　第74回国民体育大会の結果に基づき、10県を５ブロックに分ける時差受付とし、女子の受付終了後に男子の受付を開始する。

※　受付時にレースウエア、バイク（車検）、ヘルメット等競技用具のチェックを受け、スタートドローの選択を行う。

(3)　競技説明会　※変更する場合がある。

方　法　　動画配信又はオンラインで実施する。

※　配信期間・視聴方法等は別途、各都道府県協会へ通知し、参加者は配信動画の視聴又はオンライン会議への参加を必須とする。

(4)　競　技

日　時　　2021 年 10 月３日（日）　女子：午前９時～正午

男子：午後０時 30 分～３時 15 分

場　所　　志摩市浜島海浜公園特設会場

(5)　表彰式　※変更する場合がある。

日　時　　2021 年 10 月３日（日）　午後３時 30 分～

場　所　　志摩市浜島海浜公園特設会場

※　雨天時：志摩市浜島Ｂ＆Ｇ海洋センター

〒517-0404　三重県志摩市浜島町浜島 3564 番地４

（特別競技）

# 〔１〕高等学校野球競技

１　期　　日　　(1)　硬式　2021 年 10 月１日(金)から 10 月４日(月)まで(４日間)
　　(2)　軟式　2021 年 10 月１日(金)から 10 月４日(月)まで(４日間)

| 種　別 | 10 月１日(金) | 10 月２日(土) | 10 月３日(日) | 10 月４日(月) |
|---|---|---|---|---|
| 硬　式 | １　回　戦 | ２　回　戦 | 準　決　勝 | 決　　勝 |
| 軟　式 | １・２回戦 | ２　回　戦 | 準　決　勝 | 決　　勝 |

２　会　　場　　伊勢市（硬式）　　ダイムスタジアム伊勢（伊勢市倉田山公園野球場）
　　津　市（硬式）　　津球場公園内野球場
　　松阪市（軟式）　　ドリームオーシャンスタジアム（三重県営松阪野球場）

３　種別及び参加人員

| 種　別 | 責任教師 | 監　督 | 選　手 | 参加都道府県 | 小　計 | 合計（人） |
|---|---|---|---|---|---|---|
| 硬　式 | 1 | 1 | 16 | 12 | 216 | 376 |
| 軟　式 | 1 | 1 | 14 | 10 | 160 | |

４　競技上の規程及び方法

(1)　適用規則は、2021 年度公認野球規則、アマチュア野球内規並びに大会特別規則による。

(2)　試合方法

ア　トーナメント方式とする。３位決定戦は行わない。

イ　点差によるコールドゲーム(５回終了以降 10 点差、７回終了以降７点差)を採用する。

ウ　試合が９回終了時点で同点となった場合は、タイブレーク方式を採用する。(ただし、決勝戦についてはタイブレーク方式を採用せず、両校優勝とする。)

(3)　審判委員は、公益財団法人日本高等学校野球連盟が委嘱する。

(4)　使用球

ア　硬式は、2021 年度公認野球規則によって定められた規格を有するボールを使用する。

イ　軟式は、公益財団法人全日本軟式野球連盟の公認球M号球を使用する。

(5)　競技服装

従来のユニホームのマークのほか、その都道府県で定められた標識は、見やすいところであれば（チーム全員が同じ位置に付けること）どこでもさしつかえないが、なるべく右袖につけること。

背番号は、選手権大会で使用したものに準ずるものをつけてもよい。

(6)　組合せ

公益財団法人日本高等学校野球連盟で各委員立会いのうえ、代理抽選によって決定する。

５　参加校の選出

(1)　選出方法

ア　硬　式

公益財団法人日本高等学校野球連盟が委嘱した選考委員会において、下記事項により

決定することを原則とする。

(ｱ)　第103回全国高等学校野球選手権大会準々決勝に出場したチーム・・・８校

(ｲ)　開催県代表チーム[(ｱ)に開催県が含まれない場合]　・・・・・・・・・　１校

(ｳ)　その他　・・・・・・・・・・・・・・・・・・・・・・・・・・・・・・・　３校

(ｳ)は、第 103 回全国高等学校野球選手権大会に出場したチームの中から、上記(ｱ)のチームの関係ブロック外から代表校を選出することを原則とする。ただし、開催県代表チームが準々決勝に出場したときは、４校を選出する。

また、同一都道府県から準々決勝に候補が２校進出した場合、選考委員会でいずれか１校を選出する。

イ　軟　式

第 66 回全国高等学校軟式野球選手権大会出場チームの中から、公益財団法人日本高等学校野球連盟が委嘱した選考委員会において選出することを原則とする。

（注）　上記に該当したチームでも、高等学校野球チームとして好ましくないもの、または高等学校野球選手として好ましくない選手を有するチームは、出場を取り消し、補欠校を出場させる。ただし、参加申込み締切後は補欠校を選出せずに棄権扱いとする。

(2)　参加校の決定時期

ア　硬　式　第103回全国高等学校野球選手権大会中に選考委員会を開いて決定する。

イ　軟　式　第66回全国高等学校軟式野球選手権大会中に選考委員会を開いて決定する。

## ６　参加資格、所属都道府県及び選手の年齢基準

総則５及び公益財団法人日本高等学校野球連盟で定めた 2021 年度大会参加者資格規定（高等学校野球選手、部員のプロ野球団との関係についての規定及び国民体育大会参加者資格規定を含む。）による。

ただし、2021 年度大会参加者資格規定第５条第２項又は第７項で認められた年齢超過選手は、総則５－(3)の選手の年齢基準の制限にかかわらず、特例として出場することができる。

## ７　表　　彰

各種別の第１位から第３位までに、賞状を授与する。

## ８　参加申込み方法

総則８に定めるもののほか、次による。

(1)　所定の Web ページ（国民体育大会参加申込受付窓口）へアクセスし、必要項目を入力の上、所属都道府県体育・スポーツ協会を通じて、2021 年９月２日（木）までに申込み手続きを完了すること。締切期限までに提出しないチームは、出場を辞退したものとして取り扱う。

(2)　締切期限以降は、所定の Web ページ（国民体育大会参加申込受付窓口）へアクセスできなくなるので、締切期限を厳守すること。

(3)　参加申込み締切後の選手の変更は、死亡、疾病、傷害、転校等の特別な場合のみ認める。特別な事情で選手を変更する場合は、それを証明する書類を添付し、当該都道府県体育・スポーツ協会を通じて次のとおり行う。

ア　提出期日

(ｱ)　硬式　2021年９月30日（木）　（代表者会議開催前まで）

(ｲ)　軟式　2021年９月30日（木）　（代表者会議開催前まで）

イ　提 出 先

(ｱ)　全種別

〒550-0002　大阪府大阪市西区江戸堀一丁目22番25号　中沢佐伯記念野球会館内
公益財団法人日本高等学校野球連盟
TEL 06-6443-4661　FAX 06-6443-1593

〒514-0004　三重県津市栄町一丁目891　合同ビル４階
三重とこわか国体・三重とこわか大会実行委員会事務局
（三重県地域連携部国体・全国障害者スポーツ大会局
競技･式典課　競技班）
TEL 059-224-2750　FAX 059-224-2075

(ｲ)　硬　式

〒516-0016　三重県伊勢市神田久志本町1436番地1
三重とこわか国体・三重とこわか大会伊勢市実行委員会事務局
（伊勢市国体推進局国体競技課）
TEL 0596-63-9781　FAX 0596-28-9020

軟　式

〒515-8515　三重県松阪市殿町1315番地3
三重とこわか国体・三重とこわか大会松阪市実行委員会事務局
（松阪市教育委員会事務局国体推進室）
TEL 0598-53-4408　FAX 0598-26-8816

なお、公益財団法人日本スポーツ協会に対しては、大会終了後、別途、所定の手続きにより参加申込み情報を修正すること。

## ９　参加上の注意

(1)　参加チームは、代表者会議当日までに必ず所定の宿舎に到着し、第76回国民体育大会高等学校野球競技本部〔８の(3)イ(ｲ)の実行委員会事務局〕に連絡すること。

(2)　その他の注意

ア　参加チームは、母校を出発してから帰校するまで他校と一切試合することはできない。

イ　各チームは、必ず１名の責任教師が引率者となり、大会期間中チーム及び選手の全ての行動に対して責任を負うものとする。

ウ　健康管理

(ｱ)　疾病又は試合中の負傷等により、主催者が試合出場を不適当と認めたときは、当該選手の試合出場を停止する。

(ｲ)　その他健康管理上、試合をすることが不適当と主催者が認めたときは、その試合を停止する。

エ　参加チームは、公益財団法人日本高等学校野球連盟が定めた野球用具の使用制限に適合した野球用具を使用すること。

## 10　そ の 他

(1)　組合せ抽選会

日　時　　2021 年９月７日（火）　午後１時

場　所　　公益財団法人日本高等学校野球連盟

〒550-0002　大阪府大阪市西区江戸堀一丁目 22 番 25 号

中沢佐伯記念野球会館内

(2)　代表者会議

ア　硬　式

日　時　　2021 年９月 30 日（木）　午後５時

場　所　　ザ・オランジェガーデン五十鈴川

〒516-0028　三重県伊勢市中村町 355 番地１

イ　軟　式

日　時　　2021 年９月 30 日(木)　午後５時

場　所　　華王殿

〒515-0011　三重県松阪市高町 502 番地

(3)　表彰式

ア　硬　式

(ｱ)　第３位表彰式

日　時　　2021 年 10 月３日（日）　準決勝終了後

場　所　　ダイムスタジアム伊勢（伊勢市倉田山公園野球場）

〒516-0014　三重県伊勢市楠部町 159 番地１

(ｲ)　表彰式

日　時　　2021 年 10 月４日（月）　決勝終了後

場　所　　ダイムスタジアム伊勢（伊勢市倉田山公園野球場）

〒516-0014　三重県伊勢市楠部町 159 番地１

イ　軟　式

(ｱ)　第３位表彰式

日　時　　2021 年 10 月３日（日）　準決勝終了後

場　所　　ドリームオーシャンスタジアム（三重県営松阪野球場）

〒515-0054　三重県松阪市立野町 1370 番地

(ｲ)　表彰式

日　時　　2021 年 10 月４日（月）　決勝終了後

場　所　　ドリームオーシャンスタジアム（三重県営松阪野球場）

〒515-0054　三重県松阪市立野町 1370 番地

（公開競技）

# 〔１〕綱引競技

１　期　　日　　2021 年８月 28 日（土）から８月 29 日（日）まで（２日間）

| 種　　別 | ８月 28 日（土） | ８月 29 日（日） |
|---|---|---|
| 成年男子 | | 予選リーグ/決勝トーナメント |
| 成年女子 | | 予選リーグ/決勝トーナメント |
| 少年男子 | 予選リーグ/決勝トーナメント | |
| 少年女子 | 予選リーグ/決勝トーナメント | |
| 成年男女混合 | 予選リーグ/決勝トーナメント | |

２　会　　場　　名張市　　マツヤマＳＳＫアリーナ（名張市総合体育館）

３　種別及び参加人員

| 種　　別 | 種　　目 | 監　　督 | 選　　手 | チーム数 | 小　　計 | 合 計（人） |
|---|---|---|---|---|---|---|
| 成年男子 | 600kg 以下 | 1 | 10 | 10 | 110 | 550 |
| 成年女子 | 500kg 以下 | 1 | 10 | 10 | 110 | |
| 少年男子 | 560kg 以下 | 1 | 10 | 10 | 110 | |
| 少年女子 | 480kg 以下 | 1 | 10 | 10 | 110 | |
| 成年男女混合 | 580kg 以下 | 1 | 10 | 10 | 110 | |

４　競技上の規程及び方法

(1)　競技種目

成年男子 600kg 以下、成年女子 500kg 以下、少年男子 560kg 以下、少年女子 480kg 以下、成年男女混合 580kg 以下のチームウエイトにより行われる。

(2)　競技規則

2021 年度公益社団法人日本綱引連盟競技規則による。

(3)　競技方法

予選リーグ及び決勝トーナメント方式とする。予選リーグ及び決勝トーナメント準々決勝までは１セットマッチ、決勝トーナメント準決勝から３セットマッチで実施する。

(4)　計量

成年男女混合、少年男女は当日計量とする。成年男女は前日計量又は当日計量とする。成年男女混合に出場する選手で翌日の成年男女種別に参加する者は、大会前の男女混合計量をもって前日計量とする。

(5)　チーム名

チーム名は、都道府県名のみとする。

５　予選方法

北海道・東北・関東・北信越・東海・近畿・中国・四国・九州の９ブロックから、各種目１チームの出場とする。ただし、開催県（三重県）を含むブロックは、さらに各種目について１チームを出場させる。

## 6　参加資格及び選手の年齢基準

(1)　成年種別に参加する者は、2003 年４月１日以前に生まれた者とする。

(2)　少年種別に参加する者は、2003 年４月２日から 2006 年４月１日までに生まれた者とする。

(3)　年齢を区分している種別へ参加する者の年齢計算は、2021 年４月１日を基準とする。

(4)　成年男女混合種別に参加するチームの編成は、選手男子女子各４名、交代選手男女各１名、監督１名とする。

(5)　成年種別に参加する者及び全種別の監督は 2021 年度競技者登録を完了している者とする。尚、成年種別の監督については、選手が 10 人に満たない場合は選手を兼ねることができる。

(6)　全種別のチームには、公益財団法人日本スポーツ協会公認綱引競技コーチ１の資格を有する者が必ず１名いること。

## 7　表　　彰

各種目の第１位から第３位までに賞状を授与する。

## 8　参加申込み方法

出場するチームは、所定の「参加申込書」に必要事項を記入の上、2021 年６月 25 日（金）までに下記宛に郵送又はメールで提出すること。

| 申　込　先 | 宛　　先 | 提出部数 |
|---|---|---|
| 公益社団法人<br>日本綱引連盟 | 〒151-0071<br>東京都渋谷区本町 3-13-12　渋谷本町ビル 10 階<br>TEL　03-5843-0457　FAX　03-5843-0458<br>Mail　tugofwar@japan-sports.or.jp | １　部 |

(1)　2021 年４月 23 日（金）より申込み受付を開始する。

(2)　参加申込み締切後の監督、選手の変更は、疾病、傷害、妊娠等の特別な場合に限り認めるものとし、診断書を提出する。その届出は代表者会議までとする。

## 9　参加料

(1)　成年種別及び成年男女混合にエントリーするチームについては、１チーム 20,000 円とする。

(2)　少年男女のチームについては、１チーム 10,000 円とする。

(3)　参加料の振込は、各都道府県連盟で取りまとめて 2021 年６月 25 日（金）までに下記の口座に振込みを完了すること。

振込先

| | | |
|---|---|---|
| （銀行名）ゆうちょ銀行 | （支店名）〇一九店 | （口座）当座　418507 |
| （名義）　公益社団法人日本綱引連盟 | | |

## 10　個人情報の取り扱いについて

参加申込書（同意書を含む）に記載された個人情報については、以下の三重とこわか国体に関する業務に使用する。また、申込み時点で本人の同意が得られたこととする。

(1)　三重とこわか国体参加意思及び参加人数の確認
(2)　競技参加資格の確認（年齢、性別、所属、保護者の同意など）
(3)　参加案内等の送付
(4)　競技別プログラムの作成
(5)　賞状等の筆耕
(6)　競技の結果、映像、写真の記録業務への使用及び広報誌、インターネット等への掲載

## 11　そ の 他

(1)　組合せ抽選会は、公益社団法人日本綱引連盟の責任において実施する。
(2)　代表者会議は、それぞれの種目が実施される当日に行う。
(3)　参加者を対象とした傷害保険に加入する。

# 〔２〕ゲートボール競技

１　期　　日　　2021年９月４日（土）から９月５日（日）まで（２日間）

| 種　　別 | ９月４日（土） | ９月５日（日） |
|---|---|---|
| 男　　子 | リ　ー　グ　戦 | 決勝トーナメント戦 |
| 女　　子 | リ　ー　グ　戦 | 決勝トーナメント戦 |

２　会　　場　　松阪市　　松阪市総合運動公園　多目的グラウンド

３　種別及び参加人員

| 種　　別 | 監　　督 | 選　　手 | チーム数 | 小　　計 | 合　計(人) |
|---|---|---|---|---|---|
| 男　　子 | 1 | 8 | 16 | 144 | 288 |
| 女　　子 | 1 | 8 | 16 | 144 | |

４　競技上の規程及び方法

(1)　競技規則

ア　競技は、公益財団法人日本ゲートボール連合公式ゲートボール競技規則による。

イ　インサイドラインとアウトサイドラインの間隔は、50㎝～１ｍとする。

(2)　試合の方法

ア　都道府県対抗形式により、種別ごとにリーグ戦、決勝トーナメント戦を行う。

①　リーグ戦

16チームを４チームずつ４つのグループに分け、グループごとにリーグ戦を行い、順位を決定する。各グループの上位２チームが決勝トーナメント戦に進出する。

※　リーグ戦の順位決定方法は、次の順序による。

ａ　勝ち数

ｂ　得失点差

ｃ　対戦結果

ｄ　ａ～ｃにより決定しない場合は、抽選による。

②　決勝トーナメント戦

各グループの上位２チームによりトーナメント戦を行い、順位を決定する。（３位決定戦を行う。）

イ　競技終了時に両チーム同点で、チームの総得点の内容で勝敗が決定しない場合には、公式ゲートボール競技規則第７条第２項２による。

５　予選方法

(1)　本大会実施要項に準じて、各地域ゲートボール協議会において予選大会を実施して、本大会に出場すべき代表チームを決定する。ただし、本大会に出場できる都道府県は、各種別上限１チームとする。

(2)　地域ゲートボール協議会区分及び代表チーム数は、次表のとおりとする。

| 地域協議会 | 加　盟　都　道　府　県　名 | 男　子 | 女　子 |
|---|---|---|---|
| 北　海　道 | 北海道 | 1 | 1 |
| 東　　北 | 青森・岩手・宮城・秋田・山形・福島 | 2 | 2 |
| 北　信　越 | 新潟・長野・富山・石川・福井 | 2 | 2 |
| 北　関　東 | 茨城・栃木・群馬・埼玉 | 1 | 1 |
| 南　関　東 | 千葉・東京・神奈川・山梨 | 2 | 2 |
| 東　　海 | 静岡・愛知・岐阜 | 1 | 1 |
| 近　　畿 | 滋賀・京都・大阪・兵庫・奈良・和歌山 | 2 | 2 |
| 中　　国 | 鳥取・島根・岡山・広島・山口 | 1 | 1 |
| 四　　国 | 香川・徳島・愛媛・高知 | 1 | 1 |
| 九　　州 | 福岡・佐賀・長崎・熊本・大分・宮崎・鹿児島・沖縄 | 2 | 2 |
| 開　催　県 | 三重 | 1 | 1 |
| 合　計 | | 16 | 16 |

## 6　参加資格、所属都道府県及びチーム編成

(1)　参加資格

ア　公益財団法人日本ゲートボール連合加盟団体に登録された者で構成されたチームであること。また、チームには必ず監督を置くこと。

イ　選手は、中学生を含まない2006年４月１日以前に生まれた者とする。

ウ　監督は、種別を重複して参加することはできない。

エ　監督及び選手は、回数を同じくする大会において、異なる都道府県から参加することはできない。

オ　監督は、公益財団法人日本スポーツ協会公認スポーツ指導者制度に基づく、公認ゲートボールコーチ１の有資格者とする。

(2)　所属都道府県

監督及び選手の所属都道府県は、「居住地を示す現住所」、「勤務地」、「学校所在地」のいずれかが属する都道府県から選択することができるが、選択した同一の都道府県ゲートボール団体に登録していなければならない。

ただし、地域ゲートボール協議会における予選大会に参加し、都道府県の代表として既に決定した後、やむを得ぬ理由により上記条件を満たさなくなった場合、公益財団法人日本ゲートボール連合が認めた時に限り、予選大会参加時の都道府県から参加することができる。

(3)　チーム編成

各都道府県の男子及び女子の代表チームは、単独、補強または選抜のいずれかの方法によりチームを編成する。また、チーム名は都道府県名とする。

## 7　表　　彰

(1)　各種別の第１位から第３位までの都道府県に、賞状を授与する。

(2)　参加者には、大会参加記念章を授与する。

## ８　参加申込み方法

(1)　所定の「参加申込書」に必要項目を記入の上、所属する都道府県加盟団体代表者の承認を得て、2021 年７月 30 日(金)までに下記宛に郵送で提出すること。

| 申　込　先 | 宛　　先 | 提出部数 |
|---|---|---|
| 公益財団法人<br>日本ゲートボール連合 | 〒160-0013<br>東京都新宿区霞ヶ丘町４番２号<br>JAPAN SPORT OLYMPIC SQUARE 508<br>TEL　03-6384-5935　FAX　03-6384-5936 | １部 |

(2)　参加申込み後に変更が生じた場合は、所定の用紙に必要項目を記入の上、2021 年８月 13 日(金)までに、上記申込先に郵送で提出すること。(必着)

## ９　参加料

(1)　監督及び選手の参加料は１人当たり 2,000 円とする。

(2)　参加料は、申込提出時に所属する都道府県加盟団体を通じて納入する。

## 10　参加上の注意

(1)　服装

ア　先発競技者及び交代して出場する競技者は、公益財団法人日本ゲートボール連合が用意した打順の番号表示を着用しなければならない。

イ　ユニフォームへの広告表示は認めない。

(2)　監督及び選手は、各自の責任において健康管理に十分配慮の上参加すること。

(3)　競技中に負傷等が発生した場合は、主催者にて応急処置を行うとともに、主催者が加入する傷害保険の補償範囲内にて対応するが、以降の責任は負わない。

(4)　参加資格に違反等、その他不都合な行為があった時は、そのチームの出場を停止することもある。

## 11　個人情報の取り扱いについて

参加申込書（同意書を含む）に記載された個人情報については、以下の三重とこわか国体に関する業務に使用する。また、申込み時点で本人の同意が得られたこととする。

(1)　三重とこわか国体参加意思及び参加人数の確認

(2)　競技参加資格の確認（年齢、性別、所属、保護者の同意など）

(3)　参加案内等の送付

(4)　競技別プログラムの作成

(5)　賞状等の筆耕

(6)　競技の結果、映像、写真の記録業務への使用及び広報誌、インターネット等への掲載

## 12　そ の 他

監督会議・組合せ抽選会

日　時　　2021 年９月３日（金）　午後２時

会　場　　松阪市総合運動公園　会議室

〒515-0206　三重県松阪市山下町111

TEL 0598-28-6757　FAX 0598-28-5910

# 〔３〕武術太極拳競技

１　期　　日　　2021 年９月 18 日（土）から９月 19 日（日）まで（２日間）

| 種　　別 | ９月 18 日（土） | ９月 19 日（日） |
|---|---|---|
| ペア 24 式太極拳(自選)<br>(シニア男子・シニア女子) | 47 チーム（第３コート） | |
| 総合太極拳（自選）<br>(成年男子・成年女子) | 男子 47 名（第１コート） | 女子 47 名（第１コート） |
| 自選長拳<br>(成年男子・成年女子) | 女子 47 名（第２コート） | 男子 47 名（第２コート） |
| ジュニア太極拳２<br>(少年男子・少年女子) | | 男子 47 名（第３コート）<br>女子 47 名（第３コート） |
| 国際第一套路長拳<br>(少年男子・少年女子) | 女子 47 名（第２コート） | 男子 47 名（第２コート） |

※　監督会議　９月 17 日（金）16：00～17：00　選手公式練習　14：00～17：00

２　会　　場　　桑名市　　ヤマモリ体育館（桑名市体育館）

３　種別（種目）及び参加人員

| 種　　別 | 種　　目 | 監督 | 選手 | 参加都道府県 | 小　計 | | 合計（人） |
|---|---|---|---|---|---|---|---|
| | | | | | 監督 | 選手 | |
| シニア男子<br>シニア女子 | ペア 24 式太極拳<br>（自選） | 1 | 2 | 47 | 47 | 94 | 517 |
| 成年男子 | 総合太極拳<br>（自選） | | 1 | 47 | | 47 | |
| | 自選長拳 | | 1 | 47 | | 47 | |
| 成年女子 | 総合太極拳<br>（自選） | | 1 | 47 | | 47 | |
| | 自選長拳 | | 1 | 47 | | 47 | |
| 少年男子 | ジュニア太極拳２ | | 1 | 47 | | 47 | |
| | 国際第一套路長拳 | | 1 | 47 | | 47 | |
| 少年女子 | ジュニア太極拳２ | | 1 | 47 | | 47 | |
| | 国際第一套路長拳 | | 1 | 47 | | 47 | |

４　競技上の規程及び方法

(1)　競技は「国民体育大会公開競技＜武術太極拳＞競技ルール第７版」に基づいて実施する。

(2)　審判員は公益社団法人日本武術太極拳連盟公認審判員で編成する。

(3)　シニアの部は同性同士のペアも出場可とする。

(4)　各種目とも１回の演武で順位を決定する。

(5)　各コートは１名・１組ずつ演武する。

## 5　予選方法

(1)　都道府県は、本大会実施要項に準じて選抜大会・選抜会議を実施する。

(2)　都道府県は選抜大会の成績等により代表選手を決定する。

(3)　選抜大会の期日、会場、申込み方法等については都道府県連盟が決定する。

## 6　参加資格及び選手の年齢基準

総則５に定めるもののほか、次による。

(1)　出場選手は、公益社団法人日本武術太極拳連盟加盟団体会員とする。在住地の都道府県の選抜大会に出場できる。

(2)　少年の部に参加できる選手は、2003 年４月２日から 2007 年４月１日の期間に出生した者（14 歳以上 17 歳以下）とし、2006 年４月２日から 2007 年４月１日の期間に出生した中学３年生を含むものとする。

(3)　成年の部に参加できる選手は、1981 年４月２日から 2003 年４月１日の期間に出生した者（18 歳以上 39 歳以下）とする。

(4)　シニアの部に参加できる選手は、1961 年４月２日から 1981 年４月１日の期間に出生した者（40 歳以上 59 歳以下）とする。

(5)　監督は都道府県ごとに１名選任するものとし、選手は監督を兼任することができる。なお、監督、選手は日本国籍、あるいは日本永住の外国籍を有する者であること。

## 7　成績順位決定

「国民体育大会公開競技＜武術太極拳＞競技ルール第７版」に基づき、最終得点の最も高い者がその種目の第１位、その次の者が第２位、以下はこれにならう。

## 8　表　　彰

(1)　各種目の成績により、入賞者に賞状を授与する。

(2)　第１位～３位の入賞者に、公益社団法人日本武術太極拳連盟よりメダルを授与する。

(3)　ペア種目の入賞選手には、メダル、列記用賞状を２名それぞれに授与する。

(4)　参加者全員に、大会参加記念章を授与する。

(5)　各種目の入賞者数は、下表の通り出場人数に比例して定める。

| 出場選手数 | 入賞数 | 出場選手数 | 入賞数 |
|---|---|---|---|
| ４名以下 | １位 | 20 名以下 | ８位 |
| 10 名以下 | ３位 | 21 名以上 | 12 位 |
| 14 名以下 | ６位 | | |

## 9　参加申込み方法

所定の「参加申込書」に必要事項を記入の上、所属する都道府県武術太極拳連盟を通じて、2021 年５月７日（金）までに下記宛に持参又は郵送で提出すること。

| 申　込　先 | 宛　　先 | 提出部数 |
|---|---|---|
| 公益社団法人<br>日本武術太極拳連盟 | 〒132-0025 東京都江戸川区松江 1-9-15<br>TEL 03-6231-4911　FAX 03-6231-4955 | １部 |

## 10　参加料

(1)　参加料は一人 3,000 円とする。

(2)　ペア種目も一人 3,000 円とし、１チーム 6,000 円とする。

(3)　参加料の振込は、各都道府県武術太極拳連盟から下記へ振込むこと。

　　銀行名　みずほ銀行　　四谷支店　普通預金　1025478

　　名義　　公益社団法人 日本武術太極拳連盟

(4)　大会開催前に中止が決まった場合については、各都道府県連盟を通して返金を行う。

## 11　参加上の注意

(1)　参加者を対象とした傷害保険は、主催者において一括加入する。

(2)　参加者は、各自の責任において健康管理に十分配慮の上、参加すること。

(3)　競技実施中の傷害・疾病については、応急処置は行うが、それ以後の責任は負わない。

(4)　参加者が 18 歳未満の場合は、保護者同伴又は保護者の同意を必要とする。

(5)　会場までの移動は各自の責任において行うこと。

(6)　大会参加にあたっての宿泊は、主催者において競技会場に近いホテルを用意する。宿泊についての詳細は申し込みのあった参加者宛に送付する。

(7)　出場選手のユニフォームは制限・指定しない。

## 12　個人情報の取り扱いについて

参加申込書（同意書を含む）に記載された個人情報については、以下の三重とこわか国体公開競技に関する業務に使用する。また、申込み時点で本人の同意が得られたこととする。

(1)　三重とこわか国体公開競技参加意思及び参加人数の確認

(2)　参加資格の確認（年齢、性別、所属、保護者の同意など）

(3)　参加案内等の送付

(4)　競技別プログラムの作成

(5)　賞状等の筆耕

(6)　競技の結果、映像、写真の記録業務への使用及び広報誌、インターネット等への掲載

# 〔４〕パワーリフティング競技

１　期　　日　　2021年９月18日（土）から９月19日（日）まで（２日間）

| 種　　別 | ９月18日（土） | ９月19日（日） |
|---|---|---|
| 成年男子 | 59～66kg級 決勝 | 74～83kg級 決勝<br>93～120kg超級 決勝 |
| 成年女子 | 全階級 決勝 | |

２　会　　場　　朝日町　　朝日町体育館

３　種別及び参加人員

| 種　　別 | 監　　督 | 選　　手 | 参加都道府県 | 小　　計 | 合　　計 |
|---|---|---|---|---|---|
| 成年男子 | | １～８ | 47 | 140 | 207 |
| 成年女子 | | １～３ | 20 | 20 | |
| 監督（共通） | 1 | | 47 | 47 | |

※各都道府県の成年男子及び成年女子の選手数は、ブロック大会の結果による。
※監督については、男子・女子種別共通として１名推薦すること。

４　競技上の規程及び方法

(1)　競技規則
公益社団法人日本パワーリフティング協会（以下「ＪＰＡ」という）の競技規則による。

(2)　競技方法
ア　実施種目はスクワット、ベンチプレス、デッドリフトの３種目。各種目を３試技行い、トータル挙上重量で順位を決定する。
イ　成年男子の階級は次のとおりとし、階級ごとに決勝を行う。
階　級：59、66、74、83、93、105、120、120kg超級
ウ　成年女子の階級は、次のとおりとし、２つのクラスに分けて決勝を行い、それぞれを体重換算記録（フォーミュラ記録）で順位を決定する。
階　級：47、52、57、63、69、76、84、84kg超級
軽量級：47～57kg級　　重量級63kg級以上

(3)　服装
ＪＰＡ競技規則のノーギアによる服装に準ずる。

５　予選方法

(1)　都道府県大会
ア　都道府県大会は、ＪＰＡ加盟の各都道府県協会が主管して実施する。
イ　ブロック大会の参加標準記録は設定しない。成年男子、成年女子ともに各階級３位までの選手がブロック大会に出場できる。ただし、開催県において公開競技特別枠の人数を充足しない場合、４位以下の選手からフォーミュラ記録の大きい順に選出できる。男子は都道府県大会での出場階級を国体公開競技本大会に至るまで変更すること

はできない。女子は軽量級、重量級の範囲内で変更できる。

ウ　都道府県大会の結果成績は、大会終了後速やかにブロック長に提出すること。

(2)　ブロック大会

ア　主管協会は、公開競技実施日及び締切日を考慮して、ブロック内の協会理事長と協議して開催期日、場所を決めること。

イ　本大会への参加標準記録は設定しない。ブロック毎の選手選考に際しては、成年男子は階級毎に１位の選手の中から、フォーミュラ記録の大きい選手から順に下記のブロック毎の枠数に達するまで選考するものとし、１位の選手で充足しない場合は、同様にして２位の選手から選考することができる。更に充足しない場合は３位以下の選手から順次同様にして選考することができる。成年女子は各階級の上位から交互に選考し、同順位についてはフォーミュラ記録の大きい選手を下記のブロック毎の枠数に達するまで選考する。例えば、１名枠の場合、全階級で最もフォーミュラ係数の大きい選手を、２名枠の場合は軽量級と重量級の各1位の選手を、3名枠の場合はそれぞれの階級で１名選考し、３名目はどちらかの階級のフォーミュラ係数の大きい選手を選考する。

ウ　開催地の都道府県はブロック大会を免除する。ただし、開催地都道府県の判断でブロック大会に出場できることとし、その場合はブロック大会で選考された選手に、都道府県大会に参加した選手であることを条件に、開催地枠の人数を加えた選手の参加を認める。

エ　ブロック大会の結果成績及びブロック代表選手の選考結果は、ブロック長が大会終了後1週間以内にＪＰＡ本部あてに提出すること。

オ　ブロック大会の区分及びブロック毎の代表選手枠数は、次のとおりとする。

| | 都　道　府　県 | 監　督 | 種　別 | | 合　計 |
|---|---|---|---|---|---|
| | | | 成年男子 | 成年女子 | |
| 北海道 | 北海道 | 1 | 8 | 1 | 10 |
| 東　北 | 青森、岩手、宮城、秋田、山形、福島 | 6 | 7 | 1 | 14 |
| 関　東 | 茨城、栃木、群馬、埼玉、千葉、東京、神奈川、山梨 | 8 | 52 | 7 | 67 |
| 北信越 | 新潟、長野、富山、石川、福井 | 5 | 11 | 1 | 17 |
| 東　海 | 静岡、愛知、岐阜 | 3 | 18 | 2 | 23 |
| 近　畿 | 滋賀、京都、大阪、兵庫、奈良、和歌山 | 6 | 19 | 3 | 28 |
| 中　国 | 鳥取、島根、岡山、広島、山口 | 5 | 5 | 1 | 11 |
| 四　国 | 香川、徳島、愛媛、高知 | 4 | 4 | 1 | 9 |
| 九　州 | 福岡、佐賀、長崎、熊本、大分、宮崎、鹿児島、沖縄 | 8 | 10 | 1 | 19 |
| 開催県 | 三重 | 1 | 6 | 2 | 9 |
| 合　計 | | 47 | 140 | 20 | 207 |

## ６　参加資格

(1)　選手について

ア　予選会（都道府県大会、ブロック大会）に参加し、選考された者であること。

イ　原則として、大会開催年の4月1日現在、18歳以上で日本国籍を有するＪＰＡ登録選手とする。ただし、日本国籍を有していない者であっても、過去１年以上適法な資格に基づいて日本に滞在している18歳以上で、ＪＰＡに選手登録している者は参加できる。

ウ　選手の所属都道府県については、住民票によって証明される住所地において１年以上の居住をし、かつ、当該住所地の都道府県協会に選手登録していることを必要とする。学生は学生連盟に選手登録していることを必要とする。

　なお、選手から希望があれば、勤務地の住所地を管轄する都道府県協会に登録することを選択できるものとする。この場合、勤務先の在籍証明書の提出を要する。ただし、異なる都道府県協会の重複登録は認めない。

　上記の選手登録は、ＪＰＡのホームページからオンライン手続きにより行うものとし、交付されたＩＤナンバーを参加申込書に記載しなければならない。このＩＤナンバーの記載がない場合、本国体公開競技への参加は認めず、申込書を受理せず返却する。

エ　健康対策について事前チェックを行うこと。

オ　事前にアンチ・ドーピングに関する講習会を受講した選手であること。大会に参加する選手は、参加申込時にアンチ・ドーピング講習会の受講証明書の控え（コピー）を提出すること。

　これまで採用していたWeb研修（アルファ）、履修レポートの提出は、2017年度より廃止されている。

　ドーピング防止講習会を受講していない選手は、大会に参加することができない。講習会の受講証明書は有効期限内であること。

カ　「摂取医薬品・サプリメント申告書」を提出すること。

　参加申込書が提出されても記名捺印した「摂取医薬品・サプリメント申告書」の同時提出がないと、本国体公開競技への参加は認められない。申込書を受理せず返却する。

キ　都道府県体育協会等に加盟していない地方協会であっても、協会として組織活動をしていれば所属の登録選手は参加資格を有する。協会としての組織活動がない都道府県に住所地を置く選手は参加できない。

(2)　監督について

ア　監督は都道府県ごとに１名選任するものとし、日本国籍を有する者であること。また、公益財団法人日本スポーツ協会公認パワーリフティングコーチ１（旧：パワーリフティング指導員）の資格を有する者とする。なお、選手は監督を兼任することができる。

イ　監督の所属都道府県については、大会開催年の4月1日現在、住民票によって証明される住所地において１年以上の居住をし、かつ、当該住所地の都道府県協会に役員として所属していることを必要とする。

## 7　表　　彰

(1)　成年男子は階級別に第１位から第６位までに、成年女子は軽量級と重量級の２つのグループとし、それぞれフォーミュラ記録の第１位から第６位までに賞状を授与する。

(2)　都道府県団体戦の第１位から第６位までに表彰状を授与する。

団体戦得点表（１団体、上位５人までが得点対象）

| １位 | ２位 | ３位 | ４位 | ５位 | ６位 | ７位 | ８位 | ９位 | 10位以下 |
|---|---|---|---|---|---|---|---|---|---|
| 12点 | ９点 | ８点 | ７点 | ６点 | ５点 | ４点 | ３点 | ２点 | １点 |

(3)　選手、監督、競技役員を含めて参加者全員に大会参加記念章を与える。

## 8　参加申込み方法

(1)　参加申込みは、都道府県協会単位で 2021 年８月１日（日）までに行うこと。

(2)　参加申込みに際しては、公開競技事務局あてに次の書面を提出すること。

ア　参加選手全員の参加申込書（選手登録番号を記入）

イ　監督を含む選手団名簿

ウ　ドーピング防止講習会の受講証明書

エ　摂取医薬品・サプリメント申告書

オ　監督の資格要件である公益財団法人日本スポーツ協会公認パワーリフティングコーチ１の資格の認定が確認できる書類の写し

カ　宿泊申込書

キ　参加費の口座振込みを証明する書類の写し

(3)　送付先は下記のとおりとする。

〒514-0816　三重県津市高茶屋小森上野町 1071-6
三重県パワーリフティング協会
公開競技事務局　宮島　望
電話番号 059-234-5605（トレーニングジム KENKODO）

(4)　問合せ先

宮島　望　059-234-5605
トレーニングジムKENKODO
E-mail：kenkodo4724@gmail.com

(5)　送付された参加申込書、選手団名簿及び関連書類等は、公開競技事務局又はＪＰＡ本部から開催市町村実行委員会へ必要なものを送付する。

(6)　参加申込み締め切り後の選手交代は認めない。

## ９　参加料

選手の参加料は一人 10,000 円とする。人数分を都道府県協会単位で取りまとめて、2021 年８月１日（日）までに下記の口座に振込みを完了すること。

振込先

| |
|---|
| ゆうちょ銀行からのご送金の場合<br>ゆうちょ銀行【記号】12250　【番号】06889901<br>ミエケンパワーリフティングキョウカイ<br>ゆうちょ銀行以外からお振込みの場合<br>ゆうちょ銀行【店名】二二八(ニニハチ)　【店番】228<br>【預金種目】普通預金　【口座番号】0688990<br>ミエケンパワーリフティングキョウカイ |

## 10　参加上の注意

(1)　各都道府県の代表選手及び監督においては、着用するジャージや競技に際して使用するツリパン、Ｔシャツ等に所属の都道府県名を表示することを推奨する。

(2)　競技会場では安全上の注意事項を厳守すること。詳細は別途通知する。

(3)　参加者に傷害保険をかけているため、大会期間中、万一会場で怪我をした場合は、公開競技事務局に申し出ること。

(4)　来場方法については、駐車スペースに限りがあるため、できるだけ公共交通機関を利用するか、自家用車で来場する場合は、乗り合わせのうえ来場すること。

## 11　個人情報の取り扱いについて

参加申込書（同意書を含む）に記載された個人情報については、以下の「三重とこわか国体」に関する業務に使用する。また、申込み時点で本人の同意が得られたこととする。

(1)　三重とこわか国体参加意思及び参加人数の確認

(2)　競技参加資格の確認（年齢、性別、所属、保護者の同意等）

(3)　参加案内等の送付

(4)　競技別プログラムの作成

(5)　賞状等の筆耕

(6)　競技の結果、映像、写真等の記録業務への使用及び広報誌、インターネット等への掲載

## 12　そ の 他

選手は参加に当たり、付属資料に示す健康対策に基づいて自己診断チェックを行うこと。

# 〔５〕グラウンド・ゴルフ競技

**１　期　　日**　　2021 年９月 18 日（土）から９月 19 日（日）まで（２日間）

| 種　　別 | ９月 18 日（土） | ９月 19 日（日） |
|---|---|---|
| 男女共通 | （交歓大会）<br>第１ラウンド<br>第２ラウンド<br>第３ラウンド | （プレーオフ）<br>（交流大会）<br>第１ラウンド |

**２　会　　場**　　紀北町　　赤羽公園野球場
赤羽公園多目的グラウンド
赤羽小・中学校運動場

**３　種別及び参加人員**

| 種　別 | 選　　手 | チーム数 | 合　計（人） |
|---|---|---|---|
| 男女共通 | 12 | 48 | 576 |

**４　競技上の規程及び方法**

(1)　プレー規則
公益社団法人日本グラウンド・ゴルフ協会ルールによる。

(2)　大会内容
ア　大会は、交歓大会（３ラウンド）と交流大会（１ラウンド）とする。
イ　交歓大会は、団体ゲーム（都道府県対抗）と個人ゲームを３ラウンドで同時に行い、それぞれの順位を決定する。
ウ　交流大会は個人ゲームとし、８ホール×１ラウンドで行う。
エ　組み合わせは公益社団法人日本グラウンド・ゴルフ協会が行う。

(3)　プレー運営および順位の決定
（団体ゲーム）
ア　団体ゲームは都道府県対抗とし、男女各６名計 12 名で１チームとする。
イ　プレー開始時において、12 名がすべてプレー開始しなければ、オープン参加とし、団体ゲームの順位は失効する。
ウ　順位の決定にかかわる合計スコアは、１チーム 12 名のうち、上位 10 名の合計スコアにより決定する。
エ　最終集計時において規定ラウンド終了者が 10 名に満たない場合は、オープン参加とし、団体ゲームの順位は失効する。
（個人ゲーム）
個人ゲームは参加者をＡ，Ｂの２つのグループに分け、各グループ男女別上位３名の各６名でプレーオフを行い、順位を決定する。

## 5　予選方法

都道府県グラウンド・ゴルフ協会は、会員へ周知し、予選会を開催するなど、適切な方法で参加選手を決定するものとする。

## 6　参加資格

(1)　選手は、2006 年４月１日までに生まれた者で、当該年度の公益社団法人日本グラウンド・ゴルフ協会登録会員とする。

(2)　参加申込み時は、各都道府県、男女各６名の 12 名で構成することを原則とする。ただし、開催県のみ上記 12 名２チームの 24 名とする。

(3)　各都道府県の選手 12 名のうち、１名の代表者を選定しなければならない。

(4)　選手の変更は、大会１日目の受付時に「選手変更届」を提出することによってのみ変更できる。

## 7　表　　彰

(1)　団体ゲーム(都道府県対抗)　第１位～第８位の都道府県に、賞状を授与する。

(2)　個人ゲーム　男女別に第１位～第６位まで計 12 名に賞状を授与する。

(3)　ダイヤモンド賞　日本グラウンド・ゴルフ協会ダイヤモンド賞規程により授与する。

(4)　ホールインワン賞　各ホールでの達成者に認定証を授与する。

## 8　参加申込み方法

所定の「参加申込書」に必要事項を記入の上、2021 年 6 月 30 日(水)までに下記宛に持参又は郵送で提出すること。

| 申　込　先 | 宛　　先 | 提出部数 |
|---|---|---|
| 公益社団法人<br>日本グラウンド・ゴルフ協会<br>事務局 | 〒160-0013<br>東京都新宿区霞ヶ丘町４番２号<br>JAPAN SPORT OLYMPIC SQUARE 703 号<br>TEL　03-5843-1097　FAX　03-5843-1095 | １　部 |

参加申込みは都道府県協会を通じて、期日までに参加料を添えて申込む。

## 9　参加料

(1)　参加料は一人 3,000 円とする。

(2)　参加料の振込みは、各都道府県協会から下記へ振込むこと。

銀行名　ゆうちょ銀行　　記号・番号　00100-9-601601

名義　　日本グラウンド・ゴルフ協会事務局

※ゆうちょ銀行以外の金融機関からの振込み先

店名　〇一九店（ゼロイチキュウ店）　店番　019

口座番号　当座　0601601

名義　　日本グラウンド・ゴルフ協会事務局

（ニホングラウンド　ゴルフキョウカイジムキョク）

(3)　参加申込み後の参加料の返金等には応じない。

(4)　主催者の責によらない事由で大会が中止となった場合、参加料の返金は行わない。

## 10　参加上の注意

(1)　クラブ・ボールは、公益社団法人日本グラウンド・ゴルフ協会の認定用具とし、筆記用具・マーカー・雨具などは各自携帯する。

(2)　公益社団法人日本グラウンド・ゴルフ協会会員証を携行すること。

(3)　健康保険証を持参すること。

(4)　健康管理は各自で行うこと。プレー中の事故は応急手当を行うが、その後の責任は保険の範囲とする。

(5)　高校生以下又は 18 歳以下の者が参加する場合には参加申込書に保護者同意書を添えて提出する。

(6)　宿泊及び会場までの移動については各自で手配する。

(7)　悪天候等、不測の事態の場合は大会の中止やプログラムを変更することがある。なお、荒天時には「公益社団法人日本グラウンド・ゴルフ協会荒天時対策指針」に基づき対応する。

(8)　本要項以外で、大会運営上必要が生じた時は、主催者が決定する。

## 11　個人情報の取り扱いについて

参加申込書（同意書を含む）に記載された個人情報については、以下の三重とこわか国体に関する業務に使用する。また、申込み時点で本人の同意が得られたこととする。

(1)　三重とこわか国体参加意思及び参加人数の確認

(2)　競技参加資格の確認（年齢、性別、所属、保護者の同意など）

(3)　参加案内等の送付

(4)　競技別プログラムの作成

(5)　賞状等の筆耕

(6)　競技の結果、映像、写真の記録業務への使用及び広報誌、インターネット等への掲載

（デモンストレーションスポーツ）

# 〔１〕伊賀流手裏剣打スポーツ

１　期　　日　　2021年６月20日（日）　※雨天決行・荒天中止

受　　付　　８時 30 分

開 始 式　　９時 15 分

競技開始　　９時 30 分

閉 会 式　　競技終了後

２　会　　場　　伊賀市　　上野公園特設会場

３　種別及び参加人員

| 種　別 | 選　手 | 小　計 | 合　計（人） |
|---|---|---|---|
| 競技の部 | 100 | 100 | 200 |
| ゴム手裏剣の部 | 100 | 100 | |

４　競技上の規程及び方法

【競技の部】

(1)　競技規則

全日本忍者手裏剣打選手権大会オリジナルルールを適用する。

※　ただし、今大会仕様に一部変更する場合がある。

(2)　競技方法

定められた投擲（とうてき）距離の位置から、定められた打ち方で、競技用の手裏剣を素手にて的に向かって投擲し、的の同心円圏内に刺さった位置により得た的中点数で順位を競う。

また、礼式を含む作法や個性、風格等も追加の評価点数として得点に加える。

ア　投擲位置：手裏剣を打つ位置は的の正面から、男性は６ｍ、女性は５ｍとし、白線等でマークをする。

また、投擲の足位置は、このマークを越えないこと。

イ　手裏剣の打ち方：作法（礼式を含む）

下記に解説する方法を基本として、競技者は独自の観点で工夫して行う。

(ｱ)　手裏剣６枚を審査員から受け取り、投擲位置近くまで歩いて進む。

(ｲ)　審査員に一礼した後、的に向かって一礼する。

(ｳ)　的に向かって九字護身法を行う。

(ｴ)　的に向かって、手裏剣を１枚ずつ制限時間内に、５枚を打ち込む。ただし、打ち方は左右どちらかの足を的に向けて立ち、手裏剣を頭の上に構えて下方へ打ち降ろす。立打ちによる本打ち（オーバーハンド）とする。

(ｵ)　最後の１枚は、敵に対する備えとして打たずに残し、的を敵と仮定して体勢をとる。

(ｶ)　的、審査員の順に一礼し退場する。

ウ　制限時間：出場から退場までを３分間以内を目安に行う。

エ　順番：競技の順番は審判員が指名する。

【ゴム手裏剣の部】

(1)　競技方法

定められた投擲（とうてき）距離の位置から、競技用の手裏剣を素手にて的に向かって投擲する。

ア　投擲位置：手裏剣を打つ位置は的の正面から、小学校低学年は２ｍ、小学校高学年以上は３ｍとし、白線等でマークをする。

また、投擲の足位置は、このマークを越えないこと。

イ　手裏剣の打ち方

下記に解説する方法を基本とする。

(ｱ)　手裏剣５枚を審査員から受け取り、投擲位置近くまで歩いて進む。

(ｲ)　的に向かって一礼する。

(ｳ)　的に向かって、手裏剣を１枚ずつ５枚を打ち込む。

(ｴ)　的に一礼し退場する。

ウ　順番：競技の順番は受付順とする。

## ５　選考方法

参加申込み先着順とし、定員になり次第締め切る。

## ６　参加資格

(1)　競技の部は、三重県内に居住している中学生以上の者とする。

(2)　ゴム手裏剣の部は、三重県内に居住している小学生以上の者とする。

(3)　中学生以下の者が参加する場合は、保護者又は引率者の付添いを必要とする。

## ７　表　　彰

(1)　競技の部において、得点が高い上位８位までの選手に賞状を授与する。

(2)　ゴム手裏剣の部において、参加者全員に認定証を授与する。

(3)　参加者全員に大会参加記念章を授与する。

## ８　参加申込み方法

(1)　所定の「参加申込書」（18歳未満の者が参加する場合のみ同意書を記入）に必要項目を記入の上、2021年４月30日（金）までに下記宛に持参、郵送、FAX又はメールで提出すること。

| 申　込　先 | 宛　　先 | 提出部数 |
|---|---|---|
| 一般社団法人　伊賀上野観光協会 | 〒518-0873<br>三重県伊賀市上野丸之内122-４<br>TEL　0595-26-7788<br>FAX　0595-26-7799<br>ﾒｰﾙ　shurikentaikai@iganinja.jp | １部 |

(2)　2021年４月１日（木）から受付を開始する。

(3)　各部参加人数に満たないときは、先着順で当日受付を行う。

## ９　参加負担金

無料とする。

## 10　参加上の注意

(1)　傷害保険の加入については、主催者側で一括加入し、補償は保険の範囲内とする。

(2)　参加者は、各自の責任において健康管理に十分配慮の上参加すること。

(3)　競技中に発生した疾病や傷害については、応急処置は行うが、その後の処置については各自の責任において行うこと。当日は、健康保険証もしくはそのコピーを持参すること。

(4)　会場までの移動については、各自行うこと。

(5)　競技の部の服装は、忍び装束を着用すること。
　　ゴム手裏剣の部の服装は、手裏剣打ちに適した服装で靴を着用すること。

(6)　競技中には、手裏剣が的から跳ね返り慮外の方向へ飛んだり、誤って的とは異方向に打たれたりする場合があるため、厳重に注意を怠らないこと。

(7)　雨具については、各自で準備すること。

(8)　所有物や貴重品については、各自で責任を持って管理すること。万が一、盗難や破損、紛失があっても主催者は、一切責任を負わない。

(9)　その他、参加者は主催者側で規定する事項を遵守すること。

## 11　個人情報の取り扱いについて

参加申込書（同意書を含む）に記載された個人情報については、以下の三重とこわか国体に関する業務に使用する。また、申込み時点で本人の同意が得られたこととする。

(1)　三重とこわか国体参加意思及び参加人数の確認

(2)　参加資格の確認（住所、年齢、保護者の同意など）

(3)　参加案内等の送付

(4)　競技別プログラムの作成

(5)　賞状等の筆耕

(6)　競技結果、映像、写真の記録業務への使用及び広報紙、インターネット等への掲載

## 12　そ の 他

(1)　大会当日に使用する手裏剣は、大会本部が用意する。

(2)　指定駐車場に駐車を希望する方は、無料駐車券を発行するので、申込書の所定欄に記載する。

(3)　荒天時は、主催者側が当日午前６時までに中止を判断する。その場合、一般社団法人伊賀上野観光協会と三重とこわか国体伊賀市実行委員会の公式ホームページに掲載する。

# 〔２〕ウォーキング

１　期　　日　　2021年５月９日（日）　※雨天決行

受　　付　　８時30分

出 発 式　　９時00分

競技開始　　９時30分

競技終了　　12時30分

２　会　　場　　尾鷲市　　三重県立熊野古道センター周辺

３　種別及び参加人員

| 種　別 | 合　計（人） |
|---|---|
| 三重県立熊野古道センター<br>および市内３kmコース<br>および市内７kmコース<br>および市内10kmコース | 450 |

４　競技上の規程及び方法

(1)　歩行形態は、自由歩行とし、コース毎にスタート、コース上及び集団内に役員を配置し歩行誘導を行う。

(2)　順位や歩行時間は競わず、参加者の自己ペースを原則に完歩する。

(3)　参加者に通過チェック欄を設けたコース地図を交付し、各コースに設置しているチェックポイントで通過チェックを受ける。

５　選考方法

参加申込み先着順とし、定員になり次第締め切る。

６　参加資格

(1)　三重県内に居住、在勤、在学している者とする。

(2)　その他、尾鷲市実行委員会事務局が認める者とする。

(3)　小学生以下の者が参加する場合は、保護者又は引率者の参加を必要とする。

(4)　介助が必要な者が参加する場合は、介助者の同伴参加を必要とする。コースの特性上、車イスで参加する者は事前に相談すること。

７　表　　彰

(1)　完歩者に、完歩証を授与する。

(2)　参加者全員に大会参加記念章、参加賞（ゼッケン）を授与する。

## 8　参加申込み方法

(1)　所定の「参加申込書」及び「参加同意書」（18 才未満の者が参加する場合のみ）に必要事項を記入の上、2021 年４月９日（金）までに下記宛に持参、郵送又は FAX（保護者署名・押印のあるものは不可）で提出すること。

| 申　込　先 | 宛　　先 | 提出部数 |
|---|---|---|
| 三重とこわか国体・三重とこわか大会<br>尾鷲市実行委員会事務局 | 〒519-3616<br>三重県尾鷲市中村町10-50<br>尾鷲市教育委員会生涯学習課<br>国体・スポーツ振興係<br>TEL 0597-23-8299<br>FAX 0597-23-8294 | １部 |

(2)　2021 年３月８日（月）から受付を開始する。

(3)　参加申込書提出後の変更や不参加については、速やかに上記申込先に届け出ること。

## 9　参加負担金

(1)　１人 300 円とする、ただし、未就学児は無料とする。

(2)　保護者及び介助者も参加負担金を必要とする。

(3)　参加負担金は、大会当日の受付時に納入すること。

(4)　納入された参加負担金については、返金しないものとする。

## 10　参加上の注意

(1)　主催者は、大会参加者対象の傷害保険に加入する。

(2)　参加者は、各自の責任において、熱中症予防等健康管理に十分配慮の上参加すること。

(3)　競技中に発生した疾病や傷害については、応急処置は行うが、その後の処置については各自の責任において行うこと。

(4)　参加者は、当日に健康保険証もしくはそのコピーを持参すること。

(5)　来場方法については、駐車スペースに限りがあるため、できるだけ公共交通機関を利用するか、自家用車等で来場する場合は、乗り合わせの上来場すること。（当日は、シャトルバスを運行する。）

(6)　当日は、軽快に歩くことのできる服装で参加すること。なお、帽子、雨具、水筒等の準備をしておくこと。

(7)　参加者は、当日受付で渡すゼッケン（安全ピン付き）を必ず装着すること。

(8)　所有物や貴重品については、各自で責任を持って管理すること。万が一、盗難や破損、紛失があっても主催者は、一切責任をとらない。

(9)　ウォーキングのマナーや心得を遵守し、会場周辺を含めて自然環境の保護に努め、ゴミ等は各自持ち帰ること。

(10)　その他、参加者は主催者側で規定する事項を遵守すること。

## 11　個人情報の取り扱いについて

参加申込書（同意書を含む）に記載された個人情報については、以下の三重とこわか国体に関する業務に使用する。また、申込み時点で本人の同意が得られたこととする。

(1)　三重とこわか国体参加意思及び参加人数の確認
(2)　参加資格の確認（住所、年齢、性別、所属、保護者の同意など）
(3)　参加案内等の送付
(4)　競技別プログラムの作成
(5)　賞状等の筆耕
(6)　競技結果、映像、写真の記録業務への使用及び広報紙、インターネット等への掲載

## 12　そ の 他

(1)　当日、荒天の場合は、競技実施の可否について、午前６時までに主催者が判断を行うこととする。なお中止の場合は、尾鷲市ホームページ、SNS に掲載することとする。
(2)　実施要項に記載がない事項又は疑義が生じた場合には、尾鷲市実行委員会で決定する。

# 〔３〕ウォークラリー

１　期　　日　　津 市 会 場　　2021年５月９日（日）　※雨天決行
　　度会町会場　　2021年５月23日（日）　※雨天決行
　　御浜町会場　　2021年５月23日（日）　※雨天決行

| 会　　場 | 津市会場 | 度会町会場 | 御浜町会場 |
|---|---|---|---|
| 受　　付 | ９時00分 | ９時30分 | ９時00分 |
| 開 会 式 | ９時30分 | 10時00分 | ９時30分 |
| 競技開始 | 10時00分 | 10時30分 | ９時45分 |
| 表 彰 式 | 14時30分 | 14時30分 | 13時30分 |

２　会　　場　　津　市　　津市一身田町周辺
　　集合・解散場所　津市立一身田小学校
　　度会町　　宮リバー度会パーク周辺
　　集合・解散場所　宮リバー度会パーク
　　御浜町　　御浜町内特設会場
　　集合・解散場所　御浜町中央公民館

３　種別及び参加人員

| 会　場 | 種　別 | チーム数 | 小　計 | 合　計（人） |
|---|---|---|---|---|
| 津市会場 | ときめきコース（約３㎞） | 40（１チーム２～５人） | 80～200 | 160～400 |
| | かがやきコース（約５㎞） | 40（１チーム２～５人） | 80～200 | |
| 度会町会場 | 文化財発見Ａコース（約４㎞） | 25（１チーム２～６人） | 50～150 | 100～300 |
| | 文化財発見Ｂコース（約４㎞） | 25（１チーム２～６人） | 50～150 | |
| 御浜町会場 | 文化財発見コース（約４．５㎞） | 20（１チーム２～５人） | 40～100 | 40～100 |

４　競技上の規定及び方法

(1)　競技規則

日本レクリエーション協会制定ウォークラリー競技規則及び本大会競技規定による。

(2)　競技方法

ア　１チームの人数は、津市会場は２～５人、度会町会場は２～６人、御浜町会場は２～５人とし、グループによる団体戦とする。

イ　競技コースを等時間間隔でスタートし、コマ図に従って、課題を解決しながらチームで歩き、時間得点と課題得点の合計により競技する。

ウ　規定時間は、「隠しタイム」を設定し、早すぎても遅すぎても減点される。

## ５　選考方法

参加申込み先着順とし、定員になり次第締め切る。

## ６　参加資格

(1)　三重県内に居住している者とする。

(2)　小学生以下の者が参加する場合は、保護者または引率者の参加を必要とする。

## ７　表　　彰

(1)　各コースの第１位から第３位までのチームに賞状（１人１枚交付）及び賞品を授与する。

(2)　参加者全員に大会参加記念章を授与する。

## ８　参加申込み方法

(1)　所定の「参加申込書」及び「参加同意書」（18歳未満の者が参加する場合のみ）に必要事項を記入の上、下記宛に持参、郵送、FAX又はメールで提出すること。

| 申　込　先 | 宛　　先 | 提出部数 |
|---|---|---|
| 津市スポーツ・レクリエーション協会事務局 | 〒514-0056<br>三重県津市北河路町19番地１<br>（津市スポーツ振興課内）<br>津市スポーツ・レクリエーション協会事務局<br>TEL　059-229-3254<br>FAX　059-229-3247<br>ﾒｰﾙ　sporec_tsu@yahoo.co.jp | １部 |
| 度会町教育委員会 | 〒516-2195<br>三重県度会郡度会町棚橋1215番地１<br>TEL　0596-62-2422<br>FAX　0596-62-1647<br>ﾒｰﾙ　kyoi@town.watarai.lg.jp | １部 |
| 御浜町中央公民館 | 〒519-5204<br>三重県南牟婁郡御浜町大字阿田和4926番地１<br>TEL　05979-2-3151<br>FAX　05979-2-3157<br>ﾒｰﾙ　m-kyouiku@town.mihama.mie.jp | １部 |

(2)　申込期間は、以下のとおりとする。

ア　津 市 会 場：2021年３月１日（月）～2021年４月12日（月）

イ　度会町会場：2021年３月１日（月）～2021年４月23日（金）

ウ　御浜町会場：2021年２月１日（月）～2021年４月30日（金）

(3)　受付完了通知を当日持参すること。

(4)　参加決定後にチームのメンバーの変更等が生じた時は、速やかに申込先に連絡すること。

## ９　参加負担金

(1)　１人300円とする、ただし、未就学児は無料とするが、賞品等を希望する者は参加負担金の支払いが必要となる。

(2)　参加負担金は、大会当日の受付時に、チームごとに納入すること。

(3)　納入された参加負担金については、返金しないものとする。

## 10　参加上の注意

(1)　傷害保険の加入については、主催者側で一括加入し、補償は保険の範囲内とする。

(2)　参加者は、各自の責任において健康管理に十分に配慮の上参加すること。

(3)　競技中に発生した疾病や傷害については、応急処置は行うが、その後の処置については各自の責任において行うこと。当日は、健康保険証もしくはそのコピーを持参すること。

(4)　駐車場については、津市は高田本山駐車場、度会町は宮リバー度会パーク第１～第４駐車場、御浜町は御浜町中央公民館とする。ただし、駐車スペースに限りがあるため、できるだけ公共交通機関を利用するか、自家用車等で来場する場合は、乗り合わせの上来場すること。

(5)　水分補給用飲料・敷物・雨具等は参加者各自で準備すること。

(6)　所有物や貴重品については、各自で責任を持って管理すること。万が一、盗難や破損、紛失があっても主催者は一切責任を負わない。

(7)　マナーや心得等を遵守し、会場周辺を含めて自然環境の保護に努め、ゴミ等は各自で持ち帰ること。

(8)　天災等の緊急時は、主催者の指示に従うこと。

(9)　その他、参加者は主催者側で規定する事項を遵守すること。

## 11　個人情報の取り扱いについて

参加申込書（同意書を含む）に記載された個人情報については、以下の三重とこわか国体に関する業務に使用する。また、申込み時点で本人の同意が得られたこととする。

(1)　三重とこわか国体参加意思及び参加人数の確認

(2)　参加資格の確認（住所、年齢、性別、所属、保護者の同意など）

(3)　参加案内等の送付

(4)　競技別プログラムの作成

(5)　賞状等の筆耕

(6)　競技結果、映像、写真の記録業務への使用及び広報紙、インターネット等への掲載

## 12　そ の 他

気象条件等により大会を中止する場合の決定は、大会当日の朝６時30分に行い、中止の場合のみ、三重とこわか国体・三重とこわか大会津市実行委員会ホームページ、度会町ホームページ、御浜町ホームページに掲載する。ただし、台風など事前に進路の予測ができる場合は、大会２日前から意思決定をし、三重とこわか国体・三重とこわか大会津市実行委員会ホームページ、度会町ホームページ、御浜町ホームページに掲載する。

# 〔４〕エアロビック

１　期　　日　　2021 年８月 29 日（日）

受　　付　　12 時 00 分

開 会 式　　13 時 00 分　　※　開会式に先立ち「オープニングプログラム」を行う。

競技開始　　13 時 20 分

閉 会 式　　17 時 00 分

２　会　　場　　鈴鹿市　　ＡＧＦ鈴鹿体育館

３　種別及び参加人員

| 種　別 | 参 加 者 | 小　計 | 合　計（人） |
|---|---|---|---|
| オープニングプログラム「とこわかダンス」 | 事前申込みのチーム | 約 500 | 延べ 約 1,500 |
| チームプログラム | | 約 500（50 チーム） | |
| 交流プログラム「スローエアロビック」 | 当日参加希望者 | 約 500 | |

４　競技上の規程及び方法

(1)　オープニングプログラム「とこわかダンス」

ア　チームプログラムに参加する者全員で踊る「とこわかダンス」。

イ　インストラクターの指示に従うこと。

(2)　チームプログラム

ア　事前申込みをしたチームによる演技発表。

イ　１チーム４名以上で編成すること。50 名以上で編成する場合は、申込み前に三重県エアロビック連盟　国体デモスポ担当に申し出ること。（「８　参加申込み方法」の申込先へメールで照会）

ウ　演技時間は３分以内とし、構成はエアロビックのほか、ヒップホップやジャズダンスなどの他のダンス、体操等の要素を自由に取り入れられるものとする。

エ　使用音源はＣＤのみとし、発表で使用する音源のみを収録したものを 2021 年８月 10 日（火）までに提出すること。（「８　参加申込み方法」の申込先へ郵送）

(3)　交流プログラム「スローエアロビック」

ア　当日会場にいる誰でも参加し楽しむことができる。自分の健康状態や当日の体調に留意し、無理のない範囲で参加すること。

イ　インストラクターの指示に従うこと。

５　選考方法

(1)　チームプログラムは参加申込み先着順とし、定数（50 チーム）になり次第締め切る。

(2)　交流プログラムは当日誰でも参加できるものとするが、安全上の理由によりフロアで演技する人数の上限を 500 人とし、参加希望者が上限を超える場合は先着順とする。なお、

観客席で座ったまま楽しむ者の人数はそれに含めない。

## 6　参加資格

チームプログラムへの参加は、原則として三重県内に居住、在勤、在学している者、及び三重県内に拠点を置くチームに所属している者とする。また、チームプログラムへ参加する者はオープニングプログラムへ参加することとする。

## 7　表　　彰

(1)　チームプログラムへの参加者全員に認定証を授与する。

(2)　参加者全員に大会参加記念章を授与する。

## 8　参加申込み方法

(1)　所定の「参加申込書」に必要事項を記入の上、2021 年５月 31 日（月）までに下記宛にメール又は郵送で提出すること。「参加申込書」は、三重県「三重とこわか国体・三重とこわか大会ＨＰ」からダウンロードできる。

| | 申 込 先 | 宛　　先 | 提出部数 |
|---|---|---|---|
| メール | 三重県エアロビック連盟<br>国体デモスポ担当 | mie.aerobic@gmail.com | １部 |
| 郵送 | 三重とこわか国体・三重とこわか大会鈴鹿市実行委員会事務局<br>デモスポ担当 | 〒513-8701<br>三重県鈴鹿市神戸一丁目 18 番 18 号 | |

(2)　2021 年４月１日（木）から受付を開始する。

## 9　参加負担金

無料とする。

## 10　参加上の注意

(1)　傷害保険については、主催者が一括で加入する。

(2)　参加者は、各自の責任において健康管理に十分に配慮の上参加すること。

(3)　競技実施中の傷害、疾病については、主催者側で応急処置を行うが、その後の責任は負わない。

(4)　未成年者は保護者の同意を得て参加すること。

(5)　参加者は各自で会場まで移動すること。会場の駐車場には限りがあるので、なるべく公共交通機関を利用したり乗り合わせたりすること。

(6)　運動に適した服装で参加すること。また、ほかに必要なものは各自で準備すること。

(7)　所持品等については、各自で責任を持って管理すること。競技会場内での盗難、紛失、破損等について主催者は責任を負わない。

(8)　ゴミは各自で持ち帰ること。

(9)　その他、参加者は主催者側で規定する事項を遵守すること。

## 11　個人情報の取り扱いについて

参加申込書に記載された個人情報については、以下の三重とこわか国体に関する業務に使用する。また、申込み時点で本人の同意が得られたこととする。

(1)　三重とこわか国体参加意思及び参加人数の確認
(2)　参加資格の確認
(3)　参加案内等の送付
(4)　競技別プログラムの作成
(5)　認定証の筆耕
(6)　競技結果、映像、写真の記録業務への使用及び広報誌、ＨＰ等への掲載

## 12　そ の 他

(1)　チームプログラムの演技順については、三重県エアロビック連盟の責任において決定し三重県エアロビック連盟ＨＰ（※１）に掲載する。
(2)　荒天時の実施の判断は主催者側で行い、中止の場合は当日午前８時までに三重県エアロビック連盟ＨＰ（※１）及び三重とこわか国体・三重とこわか大会鈴鹿市実行委員会ＨＰ（※２）に掲載する。

※１　三重県エアロビック連盟ＨＰ
https://www.mie-aerobic.com/
※２　三重とこわか国体・三重とこわか大会鈴鹿市実行委員会ＨＰ
http://www.city.suzuka.lg.jp/kokutai/

# 〔５〕ＳＳピンポン

１　期　　日　　2021 年４月 25 日（日）　※雨天決行

受　　付　　９時 30 分

開 始 式　　10 時 00 分

競技開始　　10 時 20 分

閉 会 式　　15 時 40 分

２　会　　場　　四日市市　　三重北勢健康増進センター（ヘルスプラザ）

３　種別及び参加人員

| 種　別 | 選　手 | チーム数 | 合　計（人） |
|---|---|---|---|
| ダブルス戦 | 2 | 48 | 96 |

４　競技上の規程及び方法

(1)　競技規程

ＮＰＯ法人日本ＳＳピンポン協会が定めたルール規程による。

(2)　競技方法

ア　試合は予選リーグを行い、各リーグ１位で決勝トーナメントを行う。

イ　予選リーグ戦は 21 点１ゲームマッチ、決勝トーナメントは１点１ゲームマッチで行う。

ウ　サーブは２本ごとにチェンジする。さらに、どちらかが 10 点を取った時点で、サーブ・レシーブをチェンジする。

エ　「タイムアウト」、「促進ルール」は適用しない。ただし、デュースになった場合は、21 点目を先取したチームをそのゲームの勝者とする。

５　選考方法

申込み多数の場合は、エンジョイＳＳピンポンクラブにおいて厳正なる抽選により決定する。

６　参加資格

(1)　原則として、三重県内に居住、在勤、在学している者とする。

(2)　出場者に同行もしくは介助が必要な場合には、同行（介助）者氏名と競技役員等が配慮すべき事項について、参加申込書に必ず記入すること。

(3)　怪我防止のため、全盲同士のチームの参加は不可とする。

(4)　中学生以下の者が参加する場合は、保護者または引率者の付添いを必要とする。

７　表　　彰

(1)　各リーグ１位のチームに賞状を授与する。また、決勝トーナメント優勝、２位、３位のチームには副賞（メダル）を授与する。

(2)　デモンストレーションスポーツ大会として２チームを特別賞とし、賞状を授与する。
(3)　参加者全員に大会参加記念品、大会参加記念章を授与する。

## 8　参加申込み方法

(1)　所定の「参加申込書」に必要事項を記入の上、2021 年２月 25 日（木）までに、下記宛に郵送、FAX 又はメールで提出すること。(「サウンドテーブルテニス三重　情報交換の場ＳＳピンポンサイト」でもダウンロード可)

| 申　込　先 | 宛　　先 | 提出部数 |
|---|---|---|
| エンジョイＳＳピンポンクラブ<br>鳥居　勇次 | 〒512-8043<br>三重県四日市市平津新町260-346<br>TEL/FAX 0596-24-5501（代表 村井正治）<br>メール　pinpon@ssquin.com | １部 |

(2)　2021 年１月 25 日（月）から受付を開始する。
(3)　参加申込み後の変更や取り消しについては、速やかに上記申込先へ届け出ること。
(4)　当日の選手変更は、いかなる場合においても認めない

## 9　参加負担金

(1)　１人 1,000 円とする。
(2)　参加申込み後の通知に記載された振込口座に、期限までに納入すること。振込手数料は参加者負担となる。
(3)　納入された参加負担金については、返金しないものとする。

## 10　参加上の注意について

(1)　参加者に対する傷害保険については、主催者側で一括加入する。
(2)　参加者は、各自の責任において健康管理に十分に配慮の上参加すること。
(3)　競技中に発生した疾病や傷害については、応急処置は行うが、その後の処置については各自の責任において行うこと。当日は、健康保険証もしくはそのコピーを持参すること。
(4)　18 歳未満の参加者は、保護者の同意を得た上で申込みをするものとする。
(5)　来場方法については、駐車スペースに限りがあるため、できるだけ公共交通機関を利用するか、自家用車等で来場する場合は、できるだけ乗り合わせの上来場すること。
(6)　12 時から体験タイムを行うため、参加を希望する者は申込みをすること。ただし、選手は体験タイムの申込みはできない。
(7)　服装は、運動のできる服装であれば特に定めないが、ゼッケンを用意し、Ｂ５サイズ程度の布に氏名を記載し、持参すること。
(8)　必ずシューズ（上靴）を履くこと。
(9)　ラケットなどの競技の用具は、主催者で準備をする。
(10)　相手または自身に危険を及ぼすような物は、一切身に付けてはならない。
(11)　飲み物、お弁当については各自で用意すること。
(12)　所有物や貴重品については、各自で責任を持って管理すること。万が一、盗難や破損、紛失があっても主催者は一切責任を負わない。
(13)　天災等の緊急時は、施設管理者及びエンジョイＳＳピンポンクラブの指示に従うこと。
(14)　その他、参加者は主催者側で規定する事項を遵守すること。

## 11　個人情報の取り扱いについて

参加申込書に記載された個人情報については、以下の三重とこわか国体に関する業務に使用する。また、申込み時点で本人の同意が得られたこととする。

(1)　三重とこわか国体参加意思及び参加人数の確認
(2)　参加資格の確認（住所、年齢、性別、所属、保護者の同意など）
(3)　参加案内等の送付
(4)　競技別プログラムの作成
(5)　賞状等の筆耕
(6)　競技結果、映像、写真の記録業務への使用及び広報紙、インターネット等への掲載

## 12　そ の 他

組み合わせ抽選は、エンジョイＳＳピンポンクラブの責任において実施する。

# 〔６〕カッターレース

１　期　　日　　2021 年８月１日（日）　※荒天時中止

受　　付　　７時 30 分

※　受付時にのぼり（チーム旗）設置用の旗竿を貸与する。

開 始 式　　８時 30 分

競技開始　　９時 00 分

表 彰 式　　16 時 30 分

２　会　　場　　四日市市　　四日市港四日市地区第２埠頭・第３埠頭間海域

３　種別及び参加人員

| 種　別 | 艇　長 | 艇 指 揮 | 漕　手 | 募集チーム数 | 合　計（人） |
|---|---|---|---|---|---|
| 一般の部 | 1 | 1 | 6 | 88 | 704 |
| 女子の部 | 1 | 1 | 6 | | |

※　女子の部は漕手を女性とする。

４　競技上の規程及び方法

(1)　競技規程

四日市港まつり実行委員会が定めたルール規程による。

(2)　コース

ア　一般の部　　往復 400 メートル　４コースとする。

イ　女子の部　　往復 300 メートル　４コースとする。

(3)　競技方法

ア　一般レース

(ｱ)　予選レース及び決勝レースにより順位を決定する。予選レースは 19 レース行う。各予選レース１着のチーム 19 チーム及び２着以下のチームの中で上位タイムを記録した５チーム（計 24 チーム）により、決勝レース６レースを行う。

(ｲ)　予選レースの組合せは、あらかじめ抽選により決定する。

(ｳ)　決勝レースの組合せは、予選タイム順４チームごとを１単位とし、出走コースは抽選により決定する。この場合、決勝出場 24 チーム中、予選タイム下位４チームを第１レースとし、以後、同様に進め、上位４チームを第６レース（最終レース）とする。

(ｴ)　決勝レースの順位はタイム順とする。なお、同タイムの場合は予選レースタイム順とする。

イ　女子レース

決勝レースのみとする。４チームで３レース行い、順位はタイム順とする。なお、同タイムの場合は該当チームにおいて順位決定レースを行う。

ウ　大会運営上、競技方法を変更する場合がある。

## ５　選考方法

申込み多数の場合は、四日市港管理組合において厳選なる抽選により決定する。抽選会の詳細に関しては、６月９日（水）までに四日市港管理組合ＨＰにおいて通知する。

## ６　参加資格

(1)　原則として、三重県内に居住、在勤、在学する者とする。
(2)　その他、四日市港まつり実行委員会が認めた者とする。
(3)　中学生以下の者が参加する場合は、保護者または引率者の付添いを必要とする。

## ７　表　　彰

(1)　入賞は、決勝レースにおいて一般レース 10 位まで、女子レース４位までとする。
(2)　入賞チームには、トロフィー（優勝のみ）、表彰盾（優勝から３位まで）、賞状、副賞を授与する。
(3)　優勝チームは、授与されたトロフィーを来年度まで保管し、引き継ぐものとする。
(4)　その他、特別賞を２件用意する。一般チーム、女子チーム各１チームずつに賞状及び副賞を授与する。
(5)　特別賞において、複数チームが対象となった場合は該当チームによる抽選とする。
(6)　参加者全員に大会参加記念章を授与する。

## ８　参加申込み方法

(1)　所定の「参加申込書」に必要事項を記入の上、2021 年６月８日（火）までに下記宛に FAX 又はメールで提出すること。(「四日市港管理組合ＨＰ」でもダウンロード可)

| 申　込　先 | 宛　　先 | 提出部数 |
|---|---|---|
| 四日市港管理組合　港営課<br>カッターレース係 | 〒510-0011<br>四日市港管理組合 三重県四日市市霞二丁目1-1<br>四日市港ポートビル内<br>TEL　059-366-7015<br>FAX　059-366-7049<br>ﾒｰﾙ　cutterrace10@yokkaichi-port.or.jp | １部 |

(2)　2021 年６月１日（火）より受付を開始する。
(3)　参加申込み後の変更や不参加については、速やかに上記申込先へ届け出ること。

## ９　参加負担金

(1)　１チーム 10,000 円とする。
(2)　各チームは必ず「のぼり」を用意するものとし、新規に必要なチームは別途 1,100 円必要とする。
(3)　参加申込み後の通知に記載された振込口座に、期限までに納入すること。振込手数料は参加者負担となる。
(4)　納入された参加負担金については、返金しないものとする。

## 10　参加上の注意

(1)　参加者に対する傷害保険については、主催者側で一括加入する。

(2)　参加者は、各自の責任において健康管理に十分に配慮の上参加すること。

(3)　カッターレースは、過激な運動を伴うので、艇指揮、艇長は艇員の体調に充分留意すること。

(4)　競技中に発生した疾病や傷害については、応急処置を救護所で対応する。当日は、健康保険証もしくはそのコピーを持参すること。

(5)　18 歳未満の参加者は保護者の同意を得た上で申込みをするものとする。

(6)　来場方法については、駐車スペースに限りがあるため、できるだけ公共交通機関を利用するか、自家用車の場合は、乗り合わせの上来場すること。

(7)　参加者の服装は、泳ぐことのできる軽装とし、乗艇中は裸足とする。

(8)　全艇員が救命胴衣を着用すること。救命胴衣は事務局で用意するが、各チームでの持ち込みも可とする。

(9)　所有物や貴重品については、各自で責任を持って管理すること。万が一、盗難や破損、紛失があっても主催者は一切の責任を負わない。

(10)　天災等の緊急時は、施設管理者及び四日市港まつり実行委員会の指示に従うこと。

(11)　その他、参加者は主催者側で規定する事項を遵守すること。

## 11　個人情報の取り扱いについて

参加申込書に記載された個人情報については、以下の三重とこわか国体に関する業務に使用する。また、申込み時点で本人の同意が得られたこととする。

(1)　三重とこわか国体参加意思及び参加人数の確認

(2)　参加資格の確認（住所、年齢、性別、所属、保護者の同意など）

(3)　参加案内等の送付

(4)　競技別プログラムの作成

(5)　賞状等の筆耕

(6)　競技結果、映像、写真の記録業務への使用及び広報紙、インターネット等への掲載

## 12　そ の 他

(1)　組み合わせ抽選は、四日市港まつり実行委員会の責任において実施する。

(2)　競技会までに艇長会議を行う。詳細は改めて通知する。

(3)　競技会までに参加者には練習期間を設ける。詳細は改めて通知する。

# 〔７〕かるた競技

１　期　　日　　2021年９月19日（日）　※予備日　2021年９月20日（月・祝）

受　　付　　８時 30 分
開 始 式　　９時 15 分
競技開始　　９時 45 分
表 彰 式　　16 時 40 分

２　会　　場　　明和町　　いつきのみや地域交流センター
さいくう平安の杜「西脇殿」
Dreamオーシャン総合体育館

３　種別及び参加人員

| 個人戦／団体戦 | 種　別 | 段　位 | 人数／チーム | 合計（人） |
|---|---|---|---|---|
| 個人戦 | Ａ級 | ４段以上 | 16人 | 256 |
| | Ｂ級 | ２段、３段 | 16人 | |
| | Ｃ１級 | 初段、２段 | 16人 | |
| | Ｃ２級 | 初段、２段 | 16人 | |
| | Ｄ１級 | 無段、初段 | 16人 | |
| | Ｄ２級 | 無段、初段 | 16人 | |
| | Ｄ３級 | 無段、初段 | 16人 | |
| | Ｅ１級 | 無段 | 16人 | |
| | Ｅ２級 | 無段 | 16人 | |
| | Ｆ級 | 無段 | 16人 | |
| 団体戦 | 団体戦の部 | 無段 | 24チーム96人 | |

４　競技上の規程及び方法

(1)　競技規則

ア　個人戦は、原則として、一般社団法人全日本かるた協会競技規程、競技会規程に基づき実施する。

イ　団体戦は、三重県かるた協会制定の独自ルールにより実施する。

２人１チーム（小学生のみで構成されるチームは３人可）が対峙して100枚の札を取り合い、取った枚数を競うチラシ取り戦。ルールの詳細は、募集時に「三重とこわか国体デモンストレーションスポーツ・かるた競技大会」参加要項（三重県かるた協会ホームページ（http://www.miekaruta.sakura.ne.jp）からダウンロード可）にて明記するので一読のこと。

(2)　競技方法

ア　個人戦は、Ａ級～Ｅ級はトーナメント方式とし、Ａ級のみベスト４以上による順位決定戦を行う。Ｆ級は勝敗に関係なく３試合行う。

各級４回戦で終了するよう最大16人とし、16人を超える場合は分割する。

対戦相手は、試合前の抽選により決定する。Ａ級の招待選手（２人）はシードとする。その他の対戦については、地域、学校等を考慮する。

イ　団体戦は、２人１チーム（小学生のみで構成されるチームは３人可）とする。

登録は３人まで（小学生のみで構成されるチームは４人まで可）とするが、試合中の選手交代は原則認めない。

各チーム２試合行い、取った枚数の２試合合計の多い順に順位を決定する。同じ枚数の場合は、ジャンケン（３回行って先に２勝）で決定する。

対戦は、１回戦については、各チーム代表者によるくじ引きで決定。２回戦は、１回戦で取った枚数の多い順の対戦とする。

(3)　その他

ア　服装は、個人戦Ａ級のみ和装・袴着用とし、その他は自由（動きやすい服装）とする。

イ　個人戦、団体戦とも札の配列は、競技委員の合図により、全員が同時に並べ始めることとする。

ウ　選手、観客は読手が読みを始めたら、音をたてないようにする。

エ　団体戦における試合中の応援は自チームに対する声援のみとし、相手を中傷するような言動は慎むこと。

## ５　選考方法

申込み多数の場合は、三重県かるた協会において厳正なる抽選により決定する。

## ６　参加資格

(1)　個人戦

ア　Ａ級は一般社団法人全日本かるた協会登録選手で、以下の(ｱ)を満たす者であること。

(ｱ)　愛知県、岐阜県、三重県に居住、在勤、在学している者又は三重県出身の者

なお、この他に同年８月に開催の「全国競技かるた女流選手権大会」のＡ級上位２選手を招待する

イ　Ｂ級、Ｃ級は一般社団法人全日本かるた協会登録選手で、以下の(ｱ)又は(ｲ)を満たす者であること。

(ｱ)　三重県かるた協会加盟のかるた会に所属している者

(ｲ)　三重県内に居住、在勤、在学している者又は三重県出身者で、かつ、前出(ｱ)以外のかるた会に属する者

ウ　Ｄ級は一般社団法人全日本かるた協会登録選手又は一般社団法人全日本かるた協会公認大会のＤ級で出場経験がある者で、以下の(ｱ)又は(ｲ)を満たす者であること。

(ｱ)　三重県かるた協会加盟のかるた会に所属している者

(ｲ)　三重県内に居住、在勤、在学している者又は三重県出身の者

エ　Ｅ級はＤ級を目指す者で、一般社団法人全日本かるた協会公認大会のＥ級で出場経験があり、以下の(ｱ)又は(ｲ)を満たす者であること。

(ｱ)　三重県かるた協会加盟のかるた会に所属している者

(ｲ)　三重県内に居住、在勤、在学している者又は三重県出身の者

オ　Ｆ級は、前出ア～エに属さない三重県内に居住、在勤、在学している者又は三重県出身者で、以下の(ｱ)～(ｳ)を概ね満たす者であること。

(ｱ)　上の句で札がわかること
(ｲ)　ルールを理解していること
(ｳ)　払った札を速やかに元に戻せること

(2)　団体戦
三重県内に居住、在勤、在学している者又は三重県出身の者で、メンバーに中学生以上がいる場合は２人（登録は３人まで）、メンバーすべてが小学生の場合は３人まで（登録は４人まで）で１チームが構成できること。

(3)　その他
小中学生の参加においては、原則保護者もしくは引率責任者が同伴すること。

## 7　表　　彰

(1)　個人戦のＡ級～Ｅ級については、各級上位４人に賞状、副賞を授与する。賞状の区分は、Ａ級は上位から優勝、二位、三位、四位とし、Ｂ級～Ｅ級は優勝、二位、三位（２人）とする。

(2)　Ｆ級は３勝者、２勝者に賞状、副賞を授与する。賞状の区分は、３勝者に最優秀賞、２勝者に優秀賞とする。

(3)　団体戦は、上位６位まで表彰する。また、飛び賞、ブービー賞を設ける。（参加チーム数により変更する場合がある。）

(4)　個人戦、団体戦とも入賞には至らないまでも、入賞に匹敵するような印象に残る試合を行った個人又はチームに敢闘賞を授与する。個人戦は各級１名、団体戦は２チームとする。

(5)　参加者全員に大会参加記念章を授与する。

## 8　参加申込み方法

(1)　所定の「参加申込書」及び「参加同意書」（18歳未満の者が参加する場合のみ）に必要事項を記入の上、2021年７月17日（土）までに下記宛へ郵送（当日消印有効）又は持参で提出すること。（「三重県かるた協会ホームページ」でもダウンロード可）

| 申　込　先 | 宛　　先 | 提出部数 |
|---|---|---|
| とこわか国体「かるた競技」<br>三重県かるた協会受付窓口<br>武居　政敏 | 〒510-0318<br>三重県津市河芸町杜の街2-20-8<br>TEL　059-245-8415 | １部 |

(2)　2021年６月１日（火）から受付を開始する。

(3)　参加申込み後の変更や取り消しについては、速やかに上記申込先へ届け出ること。

(4)　当日の申込み、選手変更は、やむを得ない場合を除き認めない。

## 9　参加負担金

(1)　個人戦は、Ａ級１人2,100円、Ｂ級～Ｅ級１人1,100円とする。

(2)　Ｆ級及び団体戦は、中学生以上１人1,100円、小学生又はそれ以下１人600円とする。

(3)　参加申込み後の通知に記載された振込口座に、期限までに下記の口座に納入すること。

| |
|---|
| 銀 行 名：百五銀行　矢田支店 |
| 口座種別：普通 |
| 口座番号：289573 |
| 振込先名義：三重県かるた協会　会計中村久美子 |

(4)　納入された参加負担金については、返金しないものとする。

## 10　参加上の注意

(1)　参加者に対する傷害保険については、主催者において加入する。

(2)　参加者は、各自の責任において健康管理に十分配慮の上参加すること。

(3)　競技中に発生した疾病や傷害については、応急処置は行うが、その後の処置については各自の責任において行うこと。

(4)　来場方法については、駐車スペースに限りがあるため、できるだけ公共交通機関を利用するか、自家用車等で来場する場合は、乗り合わせの上来場すること。

(5)　いつきのみや地域交流センターとDreamオーシャン総合体育館との間の移動は、専用のマイクロバスを利用できる。

(6)　飲食等は、あらかじめ定められた場所で行うこと。

(7)　所有物や貴重品については、各自で責任を持って管理すること。万が一、盗難や破損、紛失があっても主催者は一切責任を負わない。

(8)　天災等の緊急時は、施設管理者及び三重県かるた協会の指示に従うこと。

(9)　その他、参加者は主催者側で規定する事項を遵守すること。

## 11　個人情報の取り扱いについて

参加申込書（同意書を含む）に記載された個人情報については、以下の三重とこわか国体に関する業務に使用する。また、申込み時点で本人の同意が得られたこととする。

(1)　三重とこわか国体参加意思及び参加人数の確認

(2)　参加資格の確認（住所、年齢、性別、所属、保護者の同意など）

(3)　参加案内等の送付

(4)　競技別プログラムの作成

(5)　賞状等の筆耕

(6)　競技結果、映像、写真の記録業務への使用及び広報紙、インターネット等への掲載

## 12　そ の 他

台風来襲等荒天が予想される場合、開催中止・延期の参加者への連絡は可能な限り前日夜までには行うが、三重とこわか国体ホームページ及び三重県かるた協会ホームページにも掲載するので、確認すること。なお、延期の場合の予備日は、2021年９月20日（月・祝）とする。

# 〔８〕カローリング

１　期　　日　　2021年５月23日（日）　亀山会場
　　2021年６月　６日（日）　大紀会場

| | 亀山会場 | 大紀会場 |
|---|---|---|
| 受　　付 | ９時00分 | ９時00分 |
| 開 会 式 | ９時40分 | ９時40分 |
| 試合開始 | 10時00分 | 10時00分 |
| 表 彰 式 | 15時00分 | 13時00分 |

２　会　　場　　亀山市　　西野公園体育館
　　大紀町　　大宮中学校・大宮小学校

３　種別及び参加人員

| 会　　場 | 種　　別 | 選　　手 | チーム数 | 小　　計 | 合　計(人) |
|---|---|---|---|---|---|
| 亀山会場 | 競技の部 | ３ | 40 | 120 | 120 |
| 大紀会場 | 競技の部 | ３ | 28 | 84 | 84 |

※　１チーム３名とする。

４　競技上の規程及び方法

(1)　競技規則

日本カローリング協会公認ルール（メジャー競技）を基本とする。ただし一部ローカルルールを運用する。

(2)　競技方法

ア　先攻、後攻は両チームの主将による、じゃんけんで決定する。

イ　各イニングにおいて、勝ちチームは次のイニングで先攻とする。

ウ　両チームのジェットローラーを全部（12個）投球して１イニングを終了し、両チームの副主将が、得点計算を確認する。

エ　ポイントゾーンの中心に最も近い位置にジェットローラーを停止させたチームが勝ちとなり、このジェットローラーに順次、連携した位置にある勝ちチームのジェットローラーはすべて得点の対象となり加算する。

オ　メジャー競技６イニング制を３回戦実施し合計点数の高いチームを優勝とする。

カ　ルール等の協議事項が不成立の場合は、別に定める大会審判員の判定及び指示に従うこととする。

５　選考方法

参加申込み先着順とし、定員になり次第締め切る。

## ６　参加資格

(1)　三重県内に居住している小学３年生以上の者とする。

(2)　小学生チームは、保護者同伴とする。

(3)　体の不自由な方も参加可能とする。(車いすの方も参加可能)

## ７　表　　彰

(1)　１位～５位までのチーム及び選手に賞状を授与する。

(2)　参加者全員に大会参加記念章を授与する。

## ８　参加申込み方法

(1)　所定の「参加申込書」及び「参加同意書」(高校生以下又は 18 歳未満の者が参加する場合のみ）に必要事項を記入の上、亀山会場は 2021 年４月 10 日（土)、大紀会場は 2021 年３月 26 日（金）までに、下記宛に郵送、FAX 又はメールで提出すること。

| | 申　込　先 | 宛　　先 | 提出部数 |
|---|---|---|---|
| 亀山会場 | 三重県カローリング協会 | 〒513-0826<br>三重県鈴鹿市住吉１丁目 19-13<br>TEL　059-378-1858<br>FAX　059-378-3926<br>E-mail　jdbamie@wmail.plala.or.jp | １部 |
| 大紀会場 | 大紀町教育委員会<br>生涯学習課 | 〒519-3111<br>三重県度会郡大紀町大内山849-3<br>TEL　0598-72-4040<br>FAX　0598-72-2470<br>E-mail　shg@town.mie-taiki.lg.jp | |

(2)　2021 年３月１日（月）から受付を開始する。

(3)　参加申込書提出後の変更や不参加については、速やかに上記申込先に届け出ること。

## ９　参加負担金

(1)　１チーム 1,500 円とする。

(2)　納入については、大会当日会場の受付にて行うこと。

(3)　納入された参加負担金については、返金しないものとする。

## 10　参加上の注意

(1)　傷害保険については、主催者が一括加入する。

(2)　参加者は、各自の責任において健康管理に十分配慮の上参加すること。

(3)　競技実施中に発生した傷害、疾病等については、主催者側で応急処置を行うが、その後の責任は負わないものとする。

(4)　大会会場までの移動中の事故について、主催者側は一切の責任を負わない。

(5)　参加者は、運動のできる服装で、上履き（体育館シューズ）を持参すること。

(6)　各チームで発生したごみ等は必ず持ち帰ること。

(7)　所有物や貴重品については、各自で責任を持って管理すること。万が一、盗難や破損、紛失があっても主催者は一切責任を負わない。
(8)　その他、参加者は主催者側で規定する事項を遵守すること。

11　個人情報の取り扱いについて

参加申込書（同意書を含む）に記載された個人情報については、以下の三重とこわか国体に関する業務に使用する。また、申し込み時点で本人の同意が得られたこととする。

(1)　三重とこわか国体参加意思及び参加人数の確認
(2)　参加資格の確認（年齢、性別、所属、保護者の同意など）
(3)　参加案内等の送付
(4)　競技別プログラムの作成
(5)　賞状等の筆耕
(6)　競技結果、映像、写真の記録業務への使用及び広報紙、インターネット等への掲載

**12　そ の 他**

(1)　天候の理由により大会スケジュールの変更や中止する場合がある。
(2)　荒天時等は、主催者側が当日午前７時までに中止を判断する。その場合、主催者が各チームの代表者へ電話連絡をする。他に、亀山市実行委員会又は大紀町の公式ホームページにて各自で確認すること。

# 〔９〕キンボールスポーツ

１　期　　日　　2021年８月１日（日）
受　　付　　９時00分
開 始 式　　９時30分
競技開始　　９時45分
閉 会 式　　競技終了後

２　会　　場　　伊賀市　　三重県立ゆめドームうえの

３　種別及び参加人員

| 種　別 | 選　手<br>（監督含む） | チーム数 | 小　計 | 合　計（人） |
|---|---|---|---|---|
| ジュニアの部 | ４～８ | 15 | 120 | 360 |
| フレンドリーの部（Ａ）<br>（片手打ちも可） | ４～８ | 15 | 120 | |
| フレンドリーの部（Ｂ）<br>（片手打ち不可） | ４～８ | 15 | 120 | |

※　１チーム４名以上８名以下の構成とし、監督は選手を兼ねることができる。

４　競技上の規程及び方法

(1)　競技規則

国際キンボールスポーツ連盟オフィシャルルールを適用する。（一部ローカルルールを適用する。）

(2)　競技方法

ア　全ての部門で予選３試合を行う。上位９チームによる準決勝を行い、準決勝の各１位の３チームで決勝を行う。また参加チーム数により、決勝進出３チーム以外のチームは順位決定戦を行う。

イ　決勝戦で同点のチームが出た場合は、同点のチーム同士で３点先取の延長戦を行う。

ウ　各種別のスコアキーパーは選手が担当する。

(3)　その他

ア　組み合わせは主催者が決定する。

イ　競技実施に必要な事項は別に定める。

５　選考方法

参加申込み先着順とし、定員になり次第締め切る。

## ６　参加資格

(1)　三重県内に居住している者とする。

(2)　その他、三重県キンボールスポーツ連盟が認めた者とする。

(3)　小学生が参加する場合は、保護者又は成人の付き添いを必要とする。

(4)　各種別の参加資格は下記のとおりとする。なお、フレンドリーの部（Ａ）とフレンドリーの部（Ｂ）への重複参加はできないこととする。

ア　ジュニアの部：小学生４年～６年生（男女混合可）

イ　フレンドリーの部（Ａ）：中学生以上の初級者レベル（男女混合可）

ウ　フレンドリーの部（Ｂ）：中学生以上の初心者レベル（男女混合可）

## ７　表　　彰

(1)　各種別の優勝、準優勝、３位のチームに、賞状を授与する。

(2)　参加者全員に大会参加記念章を授与する。

## ８　参加申込み方法

(1)　所定の「参加申込書」及び「参加同意書」（未成年者が参加する場合のみ）に必要事項を記入の上、2021年６月17日（木）までに下記宛に持参、郵送、FAX又はメールで提出すること。

| 申　込　先 | 宛　　先 | 提出部数 |
|---|---|---|
| 三重とこわか国体伊賀市実行委員会事務局（伊賀市企画振興部国体推進課） | 〒518-1313<br>三重県伊賀市馬場1128番地の１<br>TEL　0595-43-9100<br>FAX　0595-43-9102<br>ﾒｰﾙ　kokutai@city.iga.lg.jp | １部 |

(2)　2021年５月18日（火）から受付を開始する。

## ９　参加負担金

(1)　ジュニアの部は１チーム1,500円、フレンドリーの部は１チーム3,000円とする。

(2)　参加負担金は申込時に現金を持参するか、申込書提出後１週間以内に下記口座に納入すること。なお、納入にかかる手数料は参加者の負担とする。

銀 行 名：百五銀行　支店名:上野支店伊賀市役所出張所
口座番号：(普)８２００１５
振込名義：三重とこわか国体伊賀市実行委員会
（カタカナ：ミエトコワカコクタイイガシジツコウイインカイ）

(3)　納入された参加負担金については、返金しないものとする。

## 10　参加上の注意

(1)　傷害保険の加入については、主催者側で一括加入し、補償は保険の範囲内とする。

(2)　参加者は、各自の責任において健康管理に十分に配慮の上参加すること。

(3)　競技実施中の傷害、疾病については、主催者側で応急処置を行うが、その以後の責任は負わない。当日は、健康保険証もしくはそのコピーを持参すること。

(4)　会場までの移動については、各自で行うこと。
(5)　競技中は、体育館シューズ（室内履き）を必ず使用すること。ゼッケンは、ジュニアの部、フレンドリーの部（Ｂ）については、主催者で準備するが、フレンドリーの部（Ａ）は各チームが持参すること。
(6)　所有物や貴重品については、各自で責任を持って管理すること。万が一、盗難や破損、紛失があっても主催者は、一切責任をとらない。
(7)　その他、参加者は主催者側で規定する事項を遵守すること。

## 11　個人情報の取り扱いについて

参加申込書（同意書を含む）に記載された個人情報については、以下の三重とこわか国体に関する業務に使用する。また、申込み時点で本人の同意が得られたこととする。
(1)　三重とこわか国体参加意思及び参加人数の確認
(2)　参加資格の確認（住所、年齢、所属、保護者の同意など）
(3)　参加案内等の送付
(4)　競技別プログラムの作成
(5)　賞状等の筆耕
(6)　競技結果、映像、写真の記録業務への使用及び広報紙、インターネット等への掲載

## 12　そ の 他

(1)　組み合わせについては、主催者側にて取り決める。
(2)　荒天時は、主催者側が当日６時までに中止を判断する。その場合、三重とこわか国体伊賀市実行委員会事務局の公式ホームページに掲載する。

# 〔10〕クッブ

**1　期　　日**　　2021 年５月 23 日（日）　※雨天決行

受　　付　　９時 00 分
開 会 式　　９時 30 分
競技開始　　10 時 00 分
表 彰 式　　15 時 00 分

**2　会　　場**　　尾鷲市　　三重県立熊野古道センター

**3　種別及び参加人員**

| 種　別 | 選　手 | チーム数 | 小　計 | 合　計（人） |
|---|---|---|---|---|
| ジュニアの部（小学生以下） | ６～10 | 12 | 120 | 540 |
| 一般の部（年齢制限なし） | ６～10 | 42 | 420 | |

**4　競技上の規程及び方法**

(1)　競技規則

ア　日本クッブ協会競技規則を準用するが、一部本大会実施要項（ローカルルール）を適用する。

イ　ジュニアの部のコートは、４×６ｍとする。

ウ　一般の部のコートは、日本クッブ協会競技規則に基づく規格に加えて、センターラインとベースラインの中間にクォーターラインを設けるものとする。

エ　一般の部に参加する小学生以下の選手は、クォーターラインまで進んでカストピンナを投げることができるものとする。

　ただし、自陣のフィールドクッブがクォーターラインより前にある場合は、敵陣に最も近いフィールドクッブの距離（両サイドライン間）まで進んでカストピンナを投げることができるものとし、また、敵陣のクッブすべてを倒した後にキングを倒すときは、全ての選手がベースライン後方からカストピンナを投げるものとする。

オ　競技時間を設けることとし、競技開始から 20 分経過した時点から、後攻チームが競技を終えて競技終了とする。

(2)　競技方法

ア　ジュニアの部

(ｱ)　予選は、各３チームの４ブロックに分け、各チーム２試合のリーグ戦を行う。

(ｲ)　各ブロックの１位及び２位チームが決勝トーナメントへ進出する。

(ｳ)　各ブロックの３位チームは交流トーナメントを行う。

イ　一般の部

(ｱ)　予選は、各３チームの 14 ブロックに分け、各チーム２試合のリーグ戦を行う。

(ｲ)　各ブロックの１位チームが決勝トーナメントへ進出する。

(ｳ)　各ブロックの２位チームは２部交流トーナメントを行う。

(ｴ)　各ブロックの３位チームは３部交流トーナメントを行う。

ウ　各種別共通

(ｱ)　ブロックの順位は、①勝敗②キングクッブを倒しての勝利数③クッブの数④ベースクッブの数⑤対戦時の勝敗の順により決定する。

(ｲ)　予選の組み合わせは、三重県クッブ協会で決定する。

(ｳ)　決勝及び交流トーナメントの組み合わせは、予選リーグ終了後に抽選にて決定する。

(ｴ)　その他については、尾鷲市実行委員会で決定する。

## 5　選考方法

申込み多数の場合は、尾鷲市実行委員会において厳選なる抽選により決定する。

## 6　参加資格

(1)　原則として、三重県内に居住する者とする。

(2)　その他、三重県クッブ協会が認める者とする。

(3)　小学生以下の者が参加する場合は、保護者又は引率者の付添いを必要とする。

## 7　表　　彰

(1)　各種別の第１位から第５位までの８チームには賞状を授与する。また、第３位までのチームにはトロフィーを授与する。

(2)　参加者全員に大会参加記念章を授与する。

## 8　参加申込み方法

(1)　所定の「参加申込書」及び「参加同意書」(18 歳以下が参加する場合のみ）に必要事項を記入の上、2021 年３月 24 日（水）までに、下記宛に持参、郵送、FAX 又はメールで提出すること。

| 申　込　先 | 宛　　先 | 提出部数 |
|---|---|---|
| 三重とこわか国体・<br>三重とこわか大会<br>尾鷲市実行委員会事務局 | 〒519-3616<br>三重県尾鷲市中村町 10-50<br>尾鷲市教育委員会生涯学習課<br>国体・スポーツ振興係<br>TEL　0597-23-8299　FAX　0597-23-8294<br>ﾒｰﾙ　sports@city.owase.lg.jp | １部 |

(2)　2021 年２月 19 日（金）から受付を開始する。

## 9　参加負担金

(1)　一般の部は、１チーム 3,000 円とする。ジュニアの部は無料とする。

(2)　参加負担金は、大会当日の受付時に納入すること。

(3)　納入された参加負担金は、返金しないものとする。

## 10　参加上の注意

(1)　主催者は、参加者を対象に当日傷害保険に加入する。

(2)　参加者は、各自の責任において、熱中症予防等健康管理に十分配慮の上参加すること。

(3)　競技中に発生した傷害、疾病等については、応急処置は行なうが、その後の責任は一切負わない。

(4)　来場方法については、駐車スペースに限りがあるため、できるだけ公共交通機関を利用するか、自家用車等で来場する場合は、乗り合わせのうえ来場すること。（当日は、シャトルバスを運行する。）

(5)　服装については、特に指定しないものとする。

(6)　所有物や貴重品については、各自で責任を持って管理すること。万が一、盗難や破損、紛失があっても主催者は、一切責任をとらない。

(7)　各種別の参加は、１人につき１チームまでに限る。

(8)　ジュニアの部及び一般の部の両方に参加し、競技時間が重複した場合は、ジュニアの部で行われる競技への参加を優先するものとする。ただし、ジュニアの部の当該チームが該当者を除いて６名以上となる場合は、その限りでない。

(9)　その他、参加者は主催者側で規定する事項を遵守すること。

## 11　個人情報の取り扱いについて

参加申込書（同意書を含む）に記載された個人情報については、以下の三重とこわか国体に関する業務に使用する。また、申込み時点で本人の同意が得られたこととする。

(1)　三重とこわか国体参加意思及び参加人数の確認

(2)　参加資格の確認（住所、年齢、性別、所属、保護者の同意など）

(3)　参加案内等の送付

(4)　競技別プログラムの作成

(5)　賞状等の筆耕

(6)　競技結果、映像、写真の記録業務への使用及び広報紙、インターネット等への掲載

## 12　そ の 他

(1)　原則として雨天決行とするが、会場及び開催内容を変更して開催もしくはやむを得ず中止する場合は、大会当日の午前６時に尾鷲市実行委員会で判断し、申込責任者に電話で連絡することとする。

(2)　中止となった場合は、大会参加記念章及びプログラム等を各チームに郵送する。

(3)　実施要項に記載がない事項又は疑義が生じた場合には、尾鷲市実行委員会で決定する。

# 〔11〕健康体操

**1　期　　日**　　2021年6月20日（日）

| | |
|---|---|
| 受　　付 | 9時00分 |
| 開 会 式 | 9時30分 |
| 演技発表（午前の部） | 10時00分 |
| 交流プログラム | 随時 |
| 演技発表（午後の部） | 13時30分 |
| 閉 会 式 | 16時00分 |

**2　会　　場**　　松阪市　　さんぎんアリーナ

**3　種別及び参加人員**

| 種　別 | グループ | 合　計（人） |
|---|---|---|
| 健康体操 | 40 | 600人 |

**4　競技上の規程及び方法**

(1)　１演技発表グループ10人以上とし、１作品５分以内とする。（出入り含む）

(2)　音楽、手具、衣装は自由とし、音源はＣＤのみを使用する。（事前に提出すること）

**5　選考方法**

参加申込み先着順とし、定員になり次第締め切る。

**6　参加資格**

(1)　三重県内に居住、在勤、在学している者とする。

(2)　その他、三重県健康体操連絡協議会が参加を認めた者とする。

(3)　健康体操に興味がある者とし、年齢、性別については問わない。

**7　表　　彰**

参加者全員に認定証、参加賞及び大会参加記念章を授与する。

**8　参加申込み方法**

(1)　所定の「参加申込書」及び「参加同意書」（未成年の者が参加する場合のみ）に必要事項を記入の上、2021年4月12日（月）までに下記宛に郵送、メール又はFAXで提出すること。

| 申　込　先 | 宛　　先 | 提出部数 |
|---|---|---|
| 三重県健康体操連絡協議会<br>事務局長　竹之内映子 | 〒514-0101<br>三重県津市白塚町１-83<br>TEL/FAX　059-232-4886<br>メール　x5n8mgem@za.ztv.ne.jp | １部 |

(2)　2021 年２月 20 日（土）から受付を開始する。
(3)　参加申込書受付後、各グループ宛てに主催者より詳細書類を送付する。(40 曲･先着順)

## ９　参加負担金

(1)　１人１作品につき 700 円とする。三重県健康体操連絡協議会会員、三重県体操協会会員は 500 円とする。
(2)　参加負担金は詳細書類の提出時に、各グループで取りまとめの上、合計金額を下記の口座へ１週間以内に振り込むこと。

| |
|---|
| 名義：三重県健康体操連絡協議会 |
| 百五銀行　本店営業部　普通預金 |
| 口座番号：913287 |

(3)　開催１週間前（2021 年６月 13 日（日））までの参加取り消しについては返金を行う(方法は要相談）こととし、それ以降の参加取り消しについては返金しないものとする。

## 10　参加上の注意

(1)　参加者の傷害保険は、主催者側で一括加入する。
(2)　参加者は、各自の責任において健康管理に十分に配慮の上参加すること。
(3)　競技中に発生した疾病や傷害は、応急処置は行うが、その後の処置については各自の責任において行うこと。
(4)　運動の出来る服装・シューズを持参すること。
(5)　所有物や貴重品については、各自で責任を持って管理すること。万が一、盗難や破損、紛失があっても主催者は、一切責任をとらない。
(6)　その他、参加者は主催側で規定する事項を遵守すること。

## 11　個人情報の取り扱いについて

参加申込書（同意書を含む）に記載された個人情報については、以下の三重とこわか国体に関する業務に使用する。また、申込み時点で本人の同意が得られたこととする。

(1)　三重とこわか国体参加意思及び参加人数の確認
(2)　参加資格の確認（住所、年齢、性別、所属、保護者の同意など）
(3)　参加案内等の送付
(4)　競技別プログラムの作成
(5)　賞状等の筆耕
(6)　競技結果、映像、写真の記録業務への使用及び広報紙、インターネット等への掲載

## 12　そ の 他

荒天時の大会開催については、主催者が当日午前７時までに判断し、三重とこわか国体・三重とこわか大会松阪市実行委員会ホームページに掲載する。

# 〔12〕３Ｂ体操

１　期　　日　　2021 年７月 25 日（日）

| 午前の部<br>（ジュニア） | | 午後の部<br>（全種別） | |
|---|---|---|---|
| 受　　付 | 10 時 00 分 | 受　　付 | 11 時 00 分 |
| 競技開始 | 10 時 30 分 | 開 会 式 | 12 時 00 分 |
| | | 競技開始 | 12 時 30 分 |
| | | 終 了 式 | 15 時 20 分 |
| | | 終　　了 | 15 時 30 分 |

２　会　　場　　津市　　津市産業・スポーツセンター（サオリーナ）

３　種別及び参加人員

| 種　別 | 選　手 | 合　計（人） |
|---|---|---|
| 会員の部<br>（成人、ジュニア、親子、指導者） | 1,000 | 1,500 |
| 一般の部 | 500 | |

４　競技上の規程及び方法

(1)　会員の部（成人、ジュニア、親子、指導者）
　　３Ｂ体操の発表をする。

(2)　一般の部（年齢関係なく誰でも参加可能）
　　３Ｂ体操の体験をする。

５　選考方法

参加申込み先着順とし、定員になり次第締め切る。

６　参加資格

(1)　会員の部
　　三重県内に居住している公益社団法人日本３Ｂ体操協会三重県支部登録会員とする。

(2)　一般の部
　ア　三重県内に居住している大会参加希望者とする。
　イ　小学生以下の参加者は、保護者同伴とする。

７　表　　彰

参加者全員に認定証及び大会参加記念章を授与する。

## 8　参加申込み方法

(1)　所定の「参加申込書」及び「参加同意書」（18 歳未満の方が参加する場合とし、保護者同伴は除く）に必要事項を記入の上、2021 年５月 31 日（月）までに下記宛に会員はメール又は FAX、一般はメール、FAX、郵送又は持参で提出すること。

| 申込者 | 申　込　先 | 宛　　先 | 提出部数 |
|---|---|---|---|
| 会　員 | 公益社団法人日本３Ｂ体操協会三重県支部<br>支部長　篠原千恵子 | ﾒｰﾙ　hinamatsuri62@yahoo.co.jp<br>FAX　059-318-5388 | １部 |
| 一　般 | 三重とこわか国体・三重とこわか大会津市実行委員会事務局 | 〒514-0056<br>津市北河路町 19 番地１<br>メッセウイング・みえ２階<br>ﾒｰﾙ　229-3610@city.tsu.lg.jp<br>FAX　059-229-3260 | |

(2)　2021 年４月１日（木）から受付を開始する。

## 9　参加負担金

(1)　会員の部

ア　１人 500 円とする。ただし、会員の部（ジュニア、親子）は無料とする。

イ　参加負担金は、申込み時に現金により公益財団法人日本３Ｂ体操協会三重県支部に納入すること。

ウ　納入された参加負担金については、返金しないものとする。

(2)　一般の部

無料とする。

## 10　参加上の注意

(1)　傷害保険は、主催者が大会参加者を対象に一括加入する。

(2)　参加者は、各自の責任において健康管理に十分配慮の上参加すること。

(3)　演技中に発生した疾病や傷害については、応急処置は行うが、その後の処置については各自の責任において行うこと。

(4)　来場方法については、駐車スペースに限りがあるため、できるだけ公共交通機関を利用するか、自家用車等で来場する場合は、乗り合わせの上来場すること。

(5)　参加者は、必ず健康保険証（コピーでも可）、マスク、飲み物、上履きを持参すること。

(6)　所有物や貴重品については、各自で責任を持って管理すること。万が一、盗難や破損、紛失があっても主催者は一切責任を負わない。

(7)　その他、参加者は主催者側で規定する事項を遵守すること。

## 11　個人情報の取り扱いについて

参加申込書（同意書を含む）に記載された個人情報については、以下の三重とこわか国体に関する業務に使用する。また、申込み時点で本人の同意が得られたこととする。

(1)　三重とこわか国体参加意思及び参加人数の確認
(2)　参加資格の確認（住所、年齢、性別、所属、保護者の同意など）
(3)　参加案内等の送付
(4)　競技別プログラムの作成
(5)　認定証の筆耕
(6)　競技結果、映像、写真の記録業務への使用及び広報紙、インターネット等への掲載

## 12　そ の 他

(1)　演技順は日本３Ｂ体操協会三重県支部にて取り決める。
(2)　荒天時等の大会に関する諸連絡は、津市実行委員会ホームページに掲載する。
(3)　その他問い合わせは、会員の部参加者は公益社団法人日本３Ｂ体操協会三重県支部の篠原（059-318-5388）、一般の部参加者は、津市実行委員会事務局（059-229-3610）に確認することも可能とする。

# 〔13〕シーカヤック

**1　期　　日**　　2021年７月18日（日）　※予備日　2021年８月１日（日）

| | |
|---|---|
| 受　　付 | ６時 30 分 ～８時 00 分 |
| ブリーフィング | ８時 30 分 |
| 開 始 式 | ９時 00 分 |
| 競技開始 | 10 時 00 分 |
| 表彰式・閉会式 | 14 時 00 分 |

**2　会　　場**　　志摩市　　次郎六郎海岸

**3　種別及び参加人数**

| 種　　別 | | | 定　員（人） |
|---|---|---|---|
| 鉄人タイムトライアル 11km | 男子１人乗り | 5.8m 以下（シットオン含む） | 100 |
| | | 5.8m超えるもの(シットオン含む) | |
| | 女子１人乗り | 5.8m 以下（シットオン含む） | |
| | | 5.8m超えるもの(シットオン含む) | |
| | 男子２人乗り | シットオン・ファルト含む | |
| | 女子２人乗り | シットオン・ファルト含む | |
| | 男女混合２人乗り | シットオン・ファルト含む | |
| タイムトライアル ６km | 男子１人乗り | シングル艇（艇種問わず） | |
| | 女子１人乗り | シングル艇（艇種問わず） | |
| | 男女２人乗り | タンデム艇（男女混合も可） | |
| チャレンジトライアル ３km | 男女・艇種問わず | | |

※　各部門とも１艇以上の参加で競技成立とする。

**4　競技上の規程及び方法**

(1)　コース

ア　11kmの部　：次郎六郎海岸～間崎島～賢島～間崎島～次郎六郎海岸

イ　６kmの部　：次郎六郎海岸～天童島～次郎六郎海岸

ウ　３kmの部　：次郎六郎海岸～名高島～次郎六郎海岸

(2)　競技方法

ア　スタートは全種別による一斉スタートとする。

イ　マーク回航については、海上に設置されたマークを正しく回航してゴールする。

ウ　タイムリミットは、３kmの部及び６kmの部についてはスタートから２時間、11kmの部についてはスタートから２時間30分とする。

エ　着順位の確認は、計時機器を使用し記録担当役員が行う。

## 5　選考方法

参加申込み先着順とし、定員になり次第締め切る。

## 6　参加資格

(1)　原則として、三重県内に居住している者とする。

(2)　その他、志摩里海マリンフェスタ実行委員会が認めた者とする。

(3)　高校生以下又は18歳未満の者については、保護者の同意を必要とする。

## 7　表　　彰

(1)　各種別第１位から第３位までに賞状を授与する。

(2)　参加者全員に大会参加記念章を授与する。

## 8　参加申込み方法

(1)　所定の「参加申込書」及び「誓約書（兼保護者同意書）」に記入の上、2021年６月14日（月）までに下記宛に郵送又はFAXで提出すること。

| 申　込　先 | 宛　　先 | 部　数 |
|---|---|---|
| 志摩里海マリンフェスタ実行委員会 | 〒517-0501<br>三重県志摩市阿児町鵜方 1550　　西尾　拓也<br>TEL 090-3156-6320（西尾）　FAX 0599-65-7272 | １部 |

(2)　2021年４月12日（月）から受付を開始する。

(3)　参加申込書の到着と参加負担金の納入を以て申込み完了とし、後日案内状を送付する。

(4)　参加申込み後のキャンセルについては、2021年７月２日（金）までに申込先に電話連絡すること。それ以降のキャンセルについては、参加負担金の返金はしない。

## 9　参加負担金

(1)　各レース大人１人につき6,000円、中学生以下１人につき3,000円とする。

(2)　納入方法は、下記に振り込むこととする。振込手数料は参加者が負担すること。

| 振　込　先 |
|---|
| 百五銀行　鵜方支店　普通　549461<br>志摩里海マリンフェスタ実行委員会　西尾　拓也 |

(3)　参加負担金の納入期限は、2021年６月18日（金）とする。

(4)　悪天候、自然災害等やむを得ない理由により大会が中止になった場合、参加負担金の50パーセントを返金する。

## 10　参加上の注意

(1)　傷害保険は、主催者が大会参加者を対象に一括加入する。

(2)　参加者は、各自の責任において健康管理に十分配慮の上、参加すること。

(3)　競技中に発生した疾病や傷害については、応急処置は行うが、その後の処置については各自の責任において行うこと。

(4)　レースのコースは島や瀬・入り江などが多く非常にわかりにくいため、地図をよく確かめ、スタッフの指示に従いルートを間違わないようにすること。
(5)　大会当日の駐車場は次郎六郎海岸駐車場及びともやま公園駐車場とし、会場への車両の乗り入れは禁止とする。参加者は、競技艇等を専用車両（搬入用）により駐車場から競技会場へ搬入すること。また、専用車両（参加者・関係者用）により競技会場へ来場し受付を済ませること。
(6)　参加者は濡れても良い服装を持参すること。
(7)　参加者は乗艇する際、個人用浮揚用具（ライフジャケット）を着用すること。個人用浮揚用具は自分の体重を支えるに充分な浮力があり、適当な工作方法及び材料で作られたものであること。
(8)　参加者は、必ず健康保険証もしくはその写しを持参すること。
(9)　所有物や貴重品については、各自で責任を持って管理すること。万が一、盗難や破損、紛失があっても主催者は、一切責任をとらない。
(10)　その他、参加者は主催者側で規定する事項を遵守すること。

## 11　個人情報の取り扱いについて

参加申込書（同意書を含む）に記載された個人情報については、以下の三重とこわか国体に関する業務に使用する。また、申込み時点で本人の同意が得られたこととする。
(1)　三重とこわか国体参加意思及び参加人数の確認
(2)　参加資格の確認（住所、年齢、性別、所属、保護者の同意など）
(3)　参加案内等の送付
(4)　競技別プログラムの作成
(5)　賞状等の筆耕
(6)　競技結果、映像、写真の記録業務への使用及び広報紙、インターネット等への掲載

## 12　そ の 他

(1)　大会延期等の判断及び競技内容の変更
下記の場合、大会の延期、中止あるいはコースの変更、短縮等について競技委員長が決定する。大会延期の場合は2021年７月16日（金）に志摩里海マリンフェスタホームページ及びフェイスブック、三重とこわか国体・三重とこわか大会志摩市実行委員会ホームページに掲載する。
ア　荒天（風速７ｍ／毎秒以上、波高1.5ｍ以上、視界１㎞以下、降雨10㎜／毎時以上等）等の場合
イ　海上保安部等関係機関からの指示等があった場合
ウ　天候急変の場合
エ　津波注意報・警報が発表された場合
(2)　参加者は、開会式及び表彰式に必ず参加すること。
(3)　レンタル艇
レンタル艇についてはシングル艇・タンデム艇（レクリエーション艇）ともに１艇2,000円程度。レンタル料金は各自負担とする。なお、数に限りがあるので事前に志摩里海マリンフェスタ実行委員会へ予約すること。

# 〔14〕スタンドアップパドルボード

1　期　　日　　2021年７月18日（日）　※予備日　2021年８月１日（日）

| ＳＵＰサーフィン | | ＳＵＰレース | | ＳＵＰヨガ | |
|---|---|---|---|---|---|
| 受　　付 | ５時30分 | 受　　付 | ６時30分～８時00分 | 受付（第1部） | ９時45分 |
| 開 始 式 | ６時00分 | ブリーフィング | ８時30分 | 第　１　部 | 10時00分 |
| 競技開始 | ６時30分 | 開 会 式 | ９時00分 | 受付（第2部） | 12時45分 |
| 表 彰 式 | 17時00分 | スプリント競技開始 | ９時45分 | 第　２　部 | 13時00分 |
| | | チャレンジクラス競技開始 | スプリント競技終了後 | | |
| | | ディスタンス競技開始 | 13時00分 | | |
| | | 表 彰 式 | 16時00分 | | |

2　会　　場　　志摩市　　国府白浜（ＳＵＰサーフィン）
次郎六郎海岸（ＳＵＰレース、ＳＵＰヨガ）

3　種別及び参加人数

(1)　ＳＵＰサーフィン　開催場所：国府白浜

ア　男子

| 種　　別 | 年　　齢 | 開催最低人数 | 合　　計 |
|---|---|---|---|
| スペシャルクラス | 制限なし | ８人 | 男女の総計で 120 人程度を限度とする。 |
| マスタースペシャルクラス | 50 歳以上 | ８人 | |
| オープンクラス（A） | 41 歳以上 | ８人 | |
| オープンクラス（B） | 40 歳以下 | ８人 | |
| ビギナークラス（A） | 41 歳以上 | ８人 | |
| ビギナークラス（B） | 40 歳以下 | ８人 | |
| ロングボードクラスオープン | 制限なし | ８人 | |
| ロングボードクラスビギナー | 制限なし | ８人 | |

※　開催最低人数に達しないときは他のクラスと統合開催する。

イ　女子

| 種　　別 | 年　　齢 | 開催最低人数 | 合　　計 |
|---|---|---|---|
| スペシャルクラス | 制限なし | ４人 | 男女の総計で 120 人程度を限度とする。 |
| オープンクラス | 制限なし | ８人 | |
| ビギナークラス | 制限なし | ８人 | |
| ロングボードクラスオープン | 制限なし | ８人 | |
| ロングボードクラスビギナー | 制限なし | ８人 | |

※　開催最低人数に達しないときは他のクラスと統合開催する。

(2)　ＳＵＰレース　開催場所：次郎六郎海岸

ア　男子

| 種　　別 | 開催最低人数 | 合　　計 |
|---|---|---|
| 11km14ft 以下レースボードクラス | 10 人 | 男女の総計で250 人程度を限度とする。 |
| 11km14ft 以下インフレータブルボードクラス | 10 人 | |
| 11km12.6ft 以下レースボードクラス | 10 人 | |
| 11km12.6ft 以下インフレータブルボードクラス | 10 人 | |
| ６km14ft 以下レースボードクラス | 10 人 | |
| ６km14ft 以下インフレータブルボードクラス | 10 人 | |
| ６km12.6ft 以下レースボードクラス | 10 人 | |
| ６km12.6ft 以下インフレータブルボードクラス | 10 人 | |
| ３km14ft 以下レースボードクラス | 10 人 | |
| ３km14ft 以下インフレータブルボードクラス | 10 人 | |
| ３km12.6ft 以下レースボードクラス | 10 人 | |
| ３km12.6ft 以下インフレータブルボードクラス | 10 人 | |
| ３km12.6ft 以下サーフボードクラス | 10 人 | |
| スプリント 14ft 以下レースボードクラス | 10 人 | |
| スプリント 14ft 以下インフレータブルボードクラス | 10 人 | |
| スプリント 12.6ft 以下レースボードクラス | 10 人 | |
| スプリント 12.6ft 以下インフレータブルボードクラス | 10 人 | |

※　開催最低人数に達しないときは他のクラスと統合開催する。

イ　女子

| 種　　別 | 開催最低人数 | 合　　計 |
|---|---|---|
| 11km14ft 以下レースボードクラス | 10 人 | 男女の総計で250 人程度を限度とする。 |
| 11km14ft 以下インフレータブルボードクラス | 10 人 | |
| 11km12.6ft 以下レースボードクラス | 10 人 | |
| 11km12.6ft 以下インフレータブルボードクラス | 10 人 | |
| ６km14ft 以下レースボードクラス | 10 人 | |
| ６km14ft 以下インフレータブルボードクラス | 10 人 | |
| ６km12.6ft 以下レースボードクラス | 10 人 | |
| ６km12.6ft 以下インフレータブルボードクラス | 10 人 | |
| ３km14ft 以下レースボードクラス | 10 人 | |
| ３km14ft 以下インフレータブルボードクラス | 10 人 | |
| ３km12.6ft 以下レースボードクラス | 10 人 | |
| ３km12.6ft 以下インフレータブルボードクラス | 10 人 | |
| ３km12.6ft 以下サーフボードクラス | 10 人 | |
| スプリント 14ft 以下レースボードクラス | 10 人 | |
| スプリント 14ft 以下インフレータブルボードクラス | 10 人 | |
| スプリント 12.6ft 以下レースボードクラス | 10 人 | |
| スプリント 12.6ft 以下インフレータブルボードクラス | 10 人 | |

※　開催最低人数に達しないときは他のクラスと統合開催する。

(3)　ＳＵＰレース（チャレンジクラス）　　開催場所：次郎六郎海岸

| 時　　間 | 定　　員 |
|---|---|
| スプリント競技終了後に開催する。<br>競技会場の状況により開始時間は当日アナウンスする。 | 10人 |

※　性別関係なく参加可（レース体験）

(4)　ＳＵＰヨガ　　開催場所：次郎六郎海岸

| 時　　間 | 定　　員 |
|---|---|
| （第１部）　10 時 00 分～12 時 00 分 | 10 人（５人×２回） |
| （第２部）　13 時 00 分～15 時 00 分 | 10 人（５人×２回） |

※　性別年齢関係なく参加可

## ４　競技上の規程及び方法

(1)　競技規則（ＳＵＰサーフィン）

ア　一般社団法人日本サーフィン連盟（ＮＳＡ）ルールを基本とする。

イ　ヒート中の座ってのパドリングについて

(ｱ)　原則スタンドアップのパドリングとする。

(ｲ)　危険回避時、波やスープを受けた時等は腹這い及び座ってのパドリングを認める。

ウ　波待ちは原則スタンドアップして行う。

エ　前のヒートが終了する前にパドルアウトする場合は、腹這い及び座ってパドルを行う。ヒート終了後も腹這い及び座った状態で戻る。 ただし、ポイント広さ（エリア外などなら）や波の状況により、サイズがある時など運営側（ジャッジ）の判断でスタンディングゲッティングアウトを認める。

オ　上記のほか、一般社団法人日本スタンドアップパドルボード協会（ＳＵＰＡ）が定める競技ルール等に沿って実施する。また、一部、ローカルルールを適用する。

(2)　競技規則（ＳＵＰレース）

ア　一般社団法人日本スタンドアップパドルボード協会（ＳＵＰＡ）及びＮＰＯ法人日本ＳＵＰ推進協議会が発行するＳＵＰレース大会規約を標準ルールとして適用する。

イ　一部、ローカルルールを適用する。

(3)　競技方法（ＳＵＰサーフィン）

ア　１ヒートに２名～５名の選手が入水し、より形の良い大きな波でテクニックを披露し、演技を競い合う。

イ　競技は、トーナメント方式で行う。

(4)　競技方法（ＳＵＰレース）

ア　スタートは基本ビーチスタートとする。

（競技内容や環境に於いてウォータースタートを行う。）

イ　マーク回航については、海上に設置されたマークを正しく回航してゴールする。

ウ　タイムリミットは、ＳＵＰレース大会規約に準ずる。

エ　着順位の確認は、計時機器を使用し記録担当役員が確認し行う。

## ５　選考方法

参加申込み先着順とし、定員になり次第締め切る。

## ６　参加資格

(1)　原則として、三重県内に居住している者とする。

(2)　その他、伊勢志摩スタンドアップパドルボード協会（ＩＳＳＡ）が認めた者とする。

(3)　高校生以下又は18歳未満の者については、保護者の同意を必要とする。

## ７　表　　彰

(1)　ＳＵＰサーフィンは、各種別第１位から第４位までに賞状を授与する。

(2)　ＳＵＰレースは、各種別第１位から第３位までに賞状を授与する。

(3)　参加者全員に大会参加記念章を授与する。

## ８　参加申込み方法

(1)　所定のWebページ（デジエントリー：伊勢志摩スタンドアップパドルボード協会（ＩＳＳＡ））へアクセスし、必要事項を入力の上、2021年６月28日（月）までに申込み手続きを完了すること。

| 申　込　先 | 宛　　先 |
|---|---|
| 伊勢志摩スタンドアップパドルボード協会<br>（ＩＳＳＡ） | デジエントリー<br>(https://dgent.jp/) |

(2)　2021年６月７日（月）から受付を開始する。

## ９　参加負担金

(1)　参加負担金は以下のとおりとする。

| 種　　目 | 会　　場 | 金　　額 |
|---|---|---|
| ＳＵＰサーフィン　全種目 | 国府白浜 | 7,000円 |
| ＳＵＰレース　11km・６km | 次郎六郎海岸 | 7,000円 |
| ＳＵＰレース　３km | 次郎六郎海岸 | 3,000円 |
| ＳＵＰレース　スプリント | 次郎六郎海岸 | 3,000円 |
| ＳＵＰヨガ | 次郎六郎海岸 | 5,000円 |
| チャレンジクラス（レース体験） | 次郎六郎海岸 | 3,000円 |

(2)　参加負担金は、申込み後にコンビニエンスストア又はペイジー決済で支払うこと。

(3)　参加負担金の納入期限は、2021年７月１日（木）とする。

(4)　納入された参加負担金については、返金しないものとする。

## 10　参加上の注意

(1)　傷害保険は、主催者が大会参加者を対象に一括加入する。

(2)　参加者は、各自の責任において健康管理に十分配慮の上、参加すること。

(3)　競技中に発生した傷害・疾病等については、主催者で応急処置を行うが、その後の責任は負わない。

(4)　ＳＵＰサーフィン参加者駐車場は、会場最寄りの駐車場を利用すること。

(5)　ＳＵＰレース参加者駐車場は、次郎六郎海岸駐車場及びともやま公園駐車場とし競技会場内への車両の乗り入れは禁止とする。参加者は、競技艇等を専用車両（搬入用）により駐車場から競技会場へ搬入すること。また専用車両（参加者・関係者用）により競技会場へ来場し、受付及びクラフトチェックを済ませること。
(6)　ＳＵＰレース参加者はデッキシューズもしくはウォーターシューズ等を持参すること。
(7)　チャレンジクラス（レース体験）参加者は濡れても良い服装とデッキシューズもしくはウォーターシューズ等を持参すること。
(8)　大会に伴う事故、損害、災害、その他不測の事態による損害については、大会主催者、後援者、協賛者に対して、一切の請求をしないものとし、かつこれを取り消さないこと。
(9)　参加者は、大会規則やマナーを遵守すること。
(10)　参加者は、必ず健康保険証もしくはその写しを持参すること。
(11)　所有物や貴重品については、各自で責任を持って管理すること。万が一、盗難や破損、紛失があっても主催者は一切責任を負わない。
(12)　その他、参加者は主催者側で規定する事項を遵守すること。

## 11　個人情報の取り扱いについて

参加申込書（同意書を含む）に記載された個人情報については、以下の三重とこわか国体に関する業務に使用する。また、申込み時点で本人の同意が得られたこととする。
(1)　三重とこわか国体参加意思及び参加人数の確認
(2)　参加資格の確認（年齢、性別、所属、保護者の同意など）
(3)　参加案内等の送付
(4)　競技別プログラムの作成
(5)　賞状等の筆耕
(6)　競技結果、映像、写真の記録業務への使用及び広報紙、インターネット等への掲載

## 12　そ の 他

(1)　雨天決行とする。ただし荒天、警報の発令等により参加者等の安全確保が難しい場合は、競技ディレクターの判断により延期または中止とすることがある。
(2)　大会開催の有無については、大会２日前の2021年７月16日（金）の正午に一般社団法人　日本スタンドアップパドルボード協会（ＳＵＰＡ）ホームページ、伊勢志摩スタンドアップパドルボード協会（ＩＳＳＡ）ホームページ及び三重とこわか国体・三重とこわか大会志摩市実行委員会ホームページにて情報提供を行う。
(3)　インターネット設備が整備されていない環境にあり、開催の有無等を確認する場合は、下記まで直接電話で問い合わせること。
(4)　問い合わせがある場合、下記へ問い合わせること。

| 問い合わせ先 | 電話番号 |
|---|---|
| 〒517-0504　三重県志摩市阿児町志島873番地<br>伊勢志摩スタンドアップパドルボード協会（ＩＳＳＡ） | TEL 090-1755-4173<br>担当　福田 |

# 〔15〕スポーツ鬼ごっこ

**1　期　　日**　　2021年９月５日（日）　※雨天決行

| | 競技の部 | 交流の部 |
|---|---|---|
| 受　　付 | ８時30分 | 14時00分 |
| 開 会 式 | ９時00分 | ― |
| 競技開始 | ９時30分 | 14時30分 |
| 閉 会 式 | 16時40分 | 16時40分 |

**2　会　　場**　　亀山市　　西野公園体育館

**3　種別及び参加人員**

| 種　別 | 監　督 | 選　手 | チーム数 | 小　計 | 合　計(人) |
|---|---|---|---|---|---|
| 競技の部 | 1 | 10～12 | 12 | 156 | 306 |
| 交流の部 | ― | ― | ― | 150 | |

※　申込み状況に応じて、参加チーム数に変動の可能性がある。

**4　競技上の規程及び方法**

(1)　競技規則

鬼ごっこ協会「スポーツ鬼ごっこ（Onigotter７）競技規則及び本大会実施要項並びに大会申し合わせ事項」による。

(2)　競技方法

ア　競技時間は、前半５分・後半５分とし、ハーフタイムを２分間とする。

イ　予選リーグはポイント制を導入し、各試合の結果により、次のポイントを付与する。
勝利：３点、引き分け：１点、敗戦：０点

ウ　順位決定方法は、次のとおりとする。

予選リーグの順位は、獲得したポイントの高いチームを上位とする。２つあるいはそれ以上の獲得ポイントが並んだ場合は、勝率の高いチーム、勝率も同率の場合は得失点（総得点－総失点）の高いチームを上位とする。

なお、得失点も同点となった場合は、総得点が多い方を上位とし、総得点も同じ場合には抽選にて上位を決定する。

決勝トーナメントについては、前後半を終えた時点で同点の場合、サドンデス方式の延長戦（時間無制限）を行い、勝者を決定する。

エ　競技コートは、２コート設置する。

オ　試合間は、原則５分とする。当該チームは試合開始予定時刻の10分前には、アリーナ１階で待機する。連続して試合を行う場合のみ、試合間を10分とする。

カ　試合を終えたチームは、次の試合が必ず審判補助となる。各チーム大人（副審）１名、選手（点示）１名はそのままコートに残り、次の試合の補助員を行う。

(3)　チーム編成

【競技の部】

ア　１チーム 10 名～12 名で編成する。

イ　９歳以下の選手が、１名以上コート上にいなければならない。

ウ　中学生以上の選手は、２名までコート上にいることが出来る。１チーム５名までエントリー可能。（０名でも構わない。）

エ　９歳以下や小学生の選手のみの、チーム編成でも構わない。

オ　複数のチームにエントリーすることは出来ない。

カ　各チーム、20 歳以上の監督を１名配置し、チームの引率責任者も兼ねること。

キ　2021 年度に行われる予定の『第８回国際スポーツ鬼ごっこ地域選抜大会』に出場した、三重県代表選手のみで構成されたチームで参加する場合、結果に関わらず、表彰対象から外すものとする。

【交流の部】

原則、くじ引き等で決定する。（親子・兄弟等には配慮する。）

## ５　選考方法

(1)　競技の部は、申込み多数の場合、三重スポーツ鬼ごっこ愛好会において厳正なる抽選（公開）により決定する。ただし、規定チーム数を確実に超えることが予想される場合、あらかじめ各地域にて予選会を行うことがある。

(2)　交流の部は、参加申込み先着順とし、定員になり次第締め切る。ただし、競技の部に出場した者以外を優先とする。

## ６　参加資格

(1)　競技の部、交流の部ともに、三重県内に居住している小学生以上の者とする。ただし、選手・審判等、大会に関わる全ての者に対して、リスペクトの心が十分にある者であること。

(2)　交流の部は原則として、競技の部に出場した以外の者を優先とする。

## ７　表　　彰

(1)　競技の部は、第１位～第４位のチームに、賞状及び副賞を授与する。その他特別なチームに、表彰を授与する。

(2)　交流会の部は、参加者に参加認定証を授与する。

(3)　参加者全員に大会参加記念章を授与する。

## 8　参加申込み方法

【競技の部】

(1)　所定の「参加申込書」及び「参加同意書」（18 歳未満の者が参加する場合のみ）に必要事項を記入の上、2021 年７月２日（金）までに下記宛に、メール又は郵送で提出すること。

| 申　込　先 | 宛　　先 | 提出部数 |
|---|---|---|
| 三重スポーツ鬼ごっこ愛好会 | 〒510-0103<br>三重県四日市市楠町北五味塚 2316<br>TEL　090-1472-5564<br>E-mail　info@mie-onigokko.org | １部 |

(2)　2021 年６月１日（火）から受付を開始する。

【交流の部】

当日、受付時間内に所定の「参加申込書」及び「参加同意書」（18 歳未満の者が参加する場合のみ）へ必要事項を記入し、提出すること。

## 9　参加負担金

(1)　１人 500 円とする。ただし、競技の部においては監督は参加費不要とするが、選手を兼務している場合は参加費を負担する必要がある。

(2)　参加負担金は、以下の指定口座へ事前振込とする。ただし、交流の部は当日受付での納入とする。

| 銀行・支店名 | 口座番号 | 口座名義 |
|---|---|---|
| 百五銀行　四日市西支店 | 普通　794807 | 三重スポーツ鬼ごっこ愛好会代表<br>中畑　富行 |

(3)　納入された参加負担金については、返金しないものとする。

## 10　参加上の注意

(1)　参加者の傷害保険の加入については、主催者側で一括加入する。

(2)　参加者は、各自の責任において健康管理に十分に配慮の上参加すること。また、熱中症対策は各自で十分に行うこと。

(3)　競技中に発生した傷害、疾病等については、主催者が加入する傷害保険の範囲内で補償し、応急処置は行うが、その後の責任は一切負わない。

(4)　駐車場は、西野運動公園駐車場を使用すること。

(5)　所有物や貴重品については、各自で責任を持って管理すること。万が一、盗難や破損、紛失があっても主催者は一切責任を負わない。

(6)　西野公園体育館は全面禁煙とする。

(7)　次の項目に該当する場合は申し込みを認めないものとする。

ア　申込用紙に未記入部分があるもの

イ　参加負担金の振込みがないもの

ウ　締切日以後の申込みのもの

(8)　動きやすい服装、体育館用の運動靴を着用すること。アクセサリー類全般、腕時計等の着用は安全上の観点から認めないものとする。

(9)　その他、参加者は主催者側で規定する事項を遵守すること。

## 11　個人情報の取り扱いについて

参加申込書に記載された個人情報については、以下の三重とこわか国体に関する業務に使用する。また、申込み時点で本人の同意が得られたこととする。

(1)　三重とこわか国体参加意思及び参加人数の確認
(2)　参加資格の確認（住所、年齢、性別、所属、保護者の同意など）
(3)　参加案内等の送付
(4)　競技別プログラムの作成
(5)　賞状等の筆耕
(6)　競技結果、映像、写真の記録業務への使用及び広報紙、インターネット等への掲載

## 12　そ の 他

(1)　原則として雨天決行とするが、荒天時等でやむを得ず中止する場合は、主催者側が当日午前６時までに中止を判断する。その場合、主催者側が各チームの代表者へ電話連絡をする。他に、亀山市実行委員会の公式ホームページにて各自で確認すること。
(2)　大会を中止する場合は、大会参加記念章のみ各チームに郵送する。
(3)　８月中に代表者会議及び抽選会を開催するため、チームの代表者は必ず出席をすること。代表者が出席できない場合は、代理人が必ず出席すること。
　※　天候、社会情勢等により、オンラインなど代替方法に変更する場合がある。
(4)　実施要項に記載のない疑義が生じた場合には、主催者・主審で協議し決定する。

# 〔16〕スポーツ健康吹き矢

**1　期　　日**　　2021年８月29日（日）

| | |
|---|---|
| 受　　付 | 12時30分 |
| 開 会 式 | 13時00分 |
| 競技開始 | 13時15分 |
| 休　　憩 | 随時10分程（各グループ毎に随時休憩） |
| 表 彰 式 | 16時15分 |
| 閉 会 式 | 16時30分 |

**2　会　　場**　　玉城町　　玉城町立田丸小学校体育館

**3　種別及び参加人員**

| 選　手 | 合　計（人） |
|---|---|
| 40 | 40 |

**4　競技上の規程及び方法**

(1)　競技規則

ア　基本的なルールは、たまき文化スポーツクラブ「スポーツ健康吹き矢」の規則に基づき実施する。

イ　参加者の実技に入る前に指導者によるデモンストレーション実技を実施する。

ウ　的コーナーは10台（（ペースメーカー指導者は舞台）１台・参加者10台）

エ　実技５射×２回　×４クール（40人）を２回。（１人当たり（５射×４回））

【５射（３分）×３回＝約15分×４クール＝約1.5時間】×１回＝約１時間

オ　最後１クール（40人）を競技採点する。

競技５射×２回（15分）を４クール（40人）で約１時間。

（採点＋矢抜き＋筒清掃を含むと２クール約15分×４クールで約１時間）

【実技３回２時間＋競技２回１時間で合計約３時間】

カ　参加者の射位は６ｍとしペースメーカーの射位は舞台の上５ｍとする。

キ　５射終了時の矢抜きは、説明者の笛の合図にて全員が揃って行うこと。

ク　実技はペースメーカーの動作スピードに合わせること。

ケ　５射×２回が終わったら各自、指導者の指示にもとづき筒の掃除を行い次の人に矢・筒・ホルダーを渡すこと。

コ　競技進行は、各指導者でペースメーカーに合わせて５射１回の実技を確実に行うこと。

サ　欠席者の席順は空席として、次席の人を詰めないこと。

（参加者ＮＯと席順ＮＯの同期を取ること）

シ　５回目の採点は○各指導者がメモ紙に参加者ＮＯと合計得点を記入して△採点集計者まで渡すこと。

ス　成績集計は２回分の成績を集計し全40人の中で上位３名（１位・２位・３位）を決

定し、最終で発表する。

セ　競技者（参加者）・指導者は安全を第一優先に実技を実施すること。
（指示以外のところでは実射させないこと）

ソ　座席は各コーナー４脚（全40席）を用意し競技中は着席にて観戦すること。

タ　実技はグループ毎に進行していくが、実技の内容説明は当初１回で40名全員に対して実施する。

チ　参加６グループ40名の競技時間は総計として３時間であるがグループ毎に随時休憩を取り総計として３時間とする。

(2)　その他

ア　服装は運動のしやすいスポーツウェアーとする。

イ　自身又は周りに危険を及ぼすような行為は厳禁とする。

ウ　私語を慎み相互に楽しく競技すること。

エ　上記ルールに従わない場合や指導者の指示に従わない場合は退場して頂きます。

## ５　選考方法

参加申込み先着順とし、定員になり次第締め切る。

## ６　参加資格

(1)　三重県内に居住、在勤、在学している小学校高学年（５・６年生）以上の者とし、経験は問わない。

(2)　出場者で介助が必要な場合には、同行者が必ず責任を持って要介助者の支援をすること。

(3)　中学生以下の者が参加する場合は、保護者又は引率者の付添いを必要とする。

## ７　表　　彰

(1)　競技採点の部で技能優秀（高得点）と認められる上位３位までの参加者を決定し、賞状を授与する。

(2)　参加者全員に大会参加記念章を授与する。

## ８　参加申込み方法

(1)　所定の「参加申込書」及び「参加同意書」（18歳未満の者が参加する場合）に必要事項を記入の上、2021年７月29日（木）までに下記宛に持参、郵送又はメールで提出すること。

| 申　込　先 | 宛　　先 | 提出部数 |
|---|---|---|
| 三重とこわか国体<br>玉城町実行委員会 | 〒519-0415<br>三重県度会郡玉城町田丸114-1<br>TEL　0596-58-8212<br>FAX　0596-58-7588<br>ﾒｰﾙ　syoukyou@town.tamaki.lg.jp | １部 |

(2)　2021年６月29日（火）から受付を開始する。

(3)　参加申込み後の変更や取り消しについては、速やかに上記申込み先へ届け出ること。

(4)　当日の選手変更は、いかなる場合においても認めない。

## ９　参加負担金

無料とする。

## 10　参加上の注意について

(1)　参加者に対する傷害保険については、主催者側で一括加入する。

(2)　参加者は、各自の責任において健康管理に十分に配慮の上参加すること。

(3)　競技中に発生した疾病や傷害については、応急処置は行うが、その後の処置については各自の責任において行うこと。

(4)　来場方法については、駐車スペースに限りがあるため、できるだけ公共交通機関を利用するか、自家用車等で来場する場合は、乗り合わせて来場すること。

(5)　参加者は、健康保険証もしくはそのコピーを持参すること。

(6)　所有物や貴重品については、各自で責任を持って管理すること。万が一、盗難や破損、紛失があっても主催者は一切責任を負わない。

(7)　当日の終了時間は、天候・参加人数・その他の理由により多少のずれが発生する可能性がある。

(8)　天災等の緊急時は、施設管理者及び三重県玉城町職員の指示に従うこと。

(9)　その他、参加者は主催者側で規定する事項を遵守すること。

## 11　個人情報の取り扱いについて

参加申込書（同意書を含む）に記載された個人情報については、以下の三重とこわか国体に関する業務に使用する。また、申込み時点で本人の同意が得られたこととする。

(1)　三重とこわか国体参加意思及び参加人数の確認

(2)　参加資格の確認（住所、年齢、性別、所属、保護者の同意など）

(3)　参加案内等の送付

(4)　競技別プログラムの作成

(5)　賞状等の筆耕

(6)　競技結果、映像、写真の記録業務への使用及び広報紙、インターネット等への掲載

## 12　そ の 他

台風等警報発令等で主催者側が急遽中止とする場合がある。なお、中止確認については、インターネット報道又は電話連絡による案内とする。

# 〔17〕スポーツチャンバラ

**1　期　　日**　　2021年6月13日（日）

| | |
|---|---|
| 受　　付 | 8時30分 |
| 開 始 式 | 9時00分 |
| 競技開始 | 9時30分 |
| 閉 会 式 | 16時00分 |

**2　会　　場**　　木曽岬町　　木曽岬町体育館

**3　種別及び参加人員**

<table>
<tr><th rowspan="2">種　別</th><th colspan="5">部　門</th></tr>
<tr><th>基本動作</th><th>小太刀</th><th>長剣フリー</th><th>異種</th><th>合計（人）</th></tr>
<tr><td>初心者（小学生以下）</td><td rowspan="2">－</td><td rowspan="2">30</td><td colspan="2" rowspan="2">－</td><td rowspan="6">160</td></tr>
<tr><td>初心者（中学生以上）</td></tr>
<tr><td>幼年、小学生１～３年</td><td colspan="3" rowspan="3">80</td><td rowspan="3">－</td></tr>
<tr><td>小学生４～６年</td></tr>
<tr><td>中学生</td></tr>
<tr><td>高校生・一般</td><td>－</td><td colspan="3">50</td></tr>
</table>

※　参加申込み状況により、種別を変更する場合がある。

**4　競技上の規程及び方法**

(1)　競技規則

ア　公益社団法人日本スポーツチャンバラ協会競技規則を準用する。

イ　使用する用具は公益社団法人日本スポーツチャンバラ協会公式用具に限定する。
なお、用具は個人で持参するものとする。ただし、初心者（小学生以下）、初心者（中学生以上）の部の用具は三重県スポーツチャンバラ協会が用意する。

(2)　個人戦競技方法

ア　種別・部門ごとに１対１のトーナメント方式で実施する。

イ　幼年、小学生、中学生は基本動作と打突競技（小太刀、長剣フリー）の３種目に出場できる。
高校生・一般は打突競技（小太刀、長剣フリー、異種）の３種目に出場できる。
初心者は競技経験１年未満の方に限り、打突競技(小太刀)に出場できる。

ウ　打突競技において、相打ちの場合、１回目は再試合、２回目は両者敗退とする。
ただし、準々決勝戦以降は、すべて再試合とする。

エ　競技は１分一本勝負とする。ただし決勝戦は３分三本勝負とし、二本先取した者が勝者となる。３分時間切れの場合は、一本先取している者が勝者となる(一本勝ちとする)。
同数の場合は延長戦を行い、どちらかの選手が一本取るまで、競技を行う。

オ　３位決定戦は行わないため、準決勝敗退者は２人とも３位とする。

## 5　選考方法

参加申込み先着順とし、定員になり次第締め切る。

## 6　参加資格

(1)　原則として、三重県内に居住している者とする。

(2)　その他、三重県スポーツチャンバラ協会が認めた者とする。

(3)　介助が必要な場合は、介助者または保護者の付き添いを必要とする。

(4)　初心者の部の参加者の年齢については、不問とする。

(5)　初心者の部の参加者については、指導者、審判の指示を守れる者とする。

※　初心者の部に関する問い合わせは下記のとおりとする。

| 問い合わせ先 | 連絡方法 |
|---|---|
| 三重県スポーツチャンバラ協会<br>会長　柴田智弘 | TEL　090－7676－1404<br>E-mail　tomo.shibata.1974@gmail.com |

## 7　表　　彰

(1)　競技の部については、各部門・種目ごとに上位４人（優勝、準優勝、３位）までに賞状を授与する。

(2)　参加者全員に大会参加記念章を授与する。

## 8　参加申込み方法

(1)　所定の「参加申込書」及び「参加同意書」（18 歳未満の者が参加する場合のみ）に必要事項を記入の上、2021 年５月 14 日（金）までに下記宛先に郵送、FAX 又はメールで提出すること。

| 申 込 先 | 宛　先（問い合わせ） | 提出部数 |
|---|---|---|
| 三重県<br>スポーツチャンバラ協会<br>会長　柴田智弘 | 〒473－0902<br>愛知県豊田市大林町 15－５－17<br>シティライフ大林公園 403 号<br>TEL　090－7676－1404<br>（繋がらない場合は留守電に伝言願います）<br>FAX　0565－42－6265<br>ﾒｰﾙ　tomo.shibata.1974@gmail.com | １部 |

(2)　2021 年３月１日（月）から受付を開始する。

(3)　参加申込書提出後の変更や不参加については、速やかに上記申込先に届け出ること。

## 9　参加負担金

無料とする。

## 10　参加上の注意

(1)　傷害保険の加入については、主催者が一括して加入する。

(2)　参加者は、あらかじめ医師の健康診断を受ける等、各自の責任において健康管理に十分注意すること。また、大会当日は高温になることが予想されるため、各自で十分な水分補給と準備体操を行うこと。

(3)　競技実施中の傷害、疾病については、三重県スポーツチャンバラ協会で応急処置を行うが、その後の責任は負わない。

(4)　大会当日は動きやすい服装で参加すること。

(5)　持参した飲み物、食べ物等のゴミは各自で持ち帰ること。

(6)　所有物や貴重品については、各自で責任を持って管理すること。万が一、盗難や破損、紛失があっても主催者は一切責任を負わない。

(7)　その他、参加者は主催者側で決定した事項を遵守すること。

## 11　個人情報の取り扱いについて

参加申込書（同意書を含む）に記載された個人情報については、以下の三重とこわか国体に関する業務に使用する。また、申込み時点で本人の同意が得られたこととする。

(1)　三重とこわか国体参加意思及び参加人数の確認

(2)　参加資格の確認（住所、年齢、性別、所属、保護者の同意など）

(3)　参加案内等の送付

(4)　競技別プログラムの作成

(5)　賞状等の筆耕

(6)　競技結果、映像、写真の記録業務への使用及び広報紙、インターネット等への掲載

## 12　そ の 他

(1)　組み合わせについては、三重県スポーツチャンバラ協会にて取り決める。

(2)　荒天時の対応（開催等の有無等）は木曽岬町の公式 Web サイトで周知する。

(3)　インターネット設備が整備されていない環境にあり、開催の有無等を確認する場合は、下記まで直接電話で問い合わせること。

| 問い合わせ先 | 連絡方法 |
|---|---|
| 三重県スポーツチャンバラ協会<br>会長　柴田智弘 | TEL　090－7676－1404 |

(4)　この要項に定めのない事項は、必要に応じて主催者が関係機関と協議して定める。

# 〔18〕スポーツウエルネス吹矢

1　期　　日　　2021年10月９日（土）から10月10日（日）まで（２日間）

| 10月９日（土） | | 10月10日（日） | | | |
|---|---|---|---|---|---|
| 男子　６メートルの部<br>女子　６メートルの部 | | 男子　８メートルの部<br>女子　８メートルの部 | | 男子　10メートルの部<br>女子　10メートルの部 | |
| 受　　付<br>開会・競技開始<br>表彰式・閉会式 | 13時00分<br>13時30分<br>16時00分 | 受　　付<br>開 会 式<br>競技開始<br>表 彰 式 | 9時00分<br>9時30分<br>10時00分<br>12時00分 | 受　　付<br>競技開始<br>表彰式・閉会式 | 13時00分<br>13時30分<br>16時30分 |

2　会　　場　　津市　　津市久居体育館

3　種別及び参加人員

| 種　別 | | 合　計(人) |
|---|---|---|
| 個　人　戦 | 男子　６メートルの部 | 250 |
| | 男子　８メートルの部 | |
| | 男子　10メートルの部 | |
| | 女子　６メートルの部 | |
| | 女子　８メートルの部 | |
| | 女子　10メートルの部 | |

4　競技上の規程及び方法

(1)　競技規則等

ア　一般社団法人日本スポーツウエルネス吹矢協会競技規則及び審判規則に基づき実施する。

イ　競技に使用する用具は、すべて日本スポーツウエルネス吹矢協会公認のものとする。

(2)　競技方法等

ア　競技は個人戦（４ラウンド）を行う。

イ　個人戦は男女ともに、的までの距離（６ｍ、８ｍ、10ｍ）に応じて参加資格を設け、それぞれ実施する。

5　選考方法

参加申込み先着順とし、定員になり次第締め切る。

6　参加資格

(1)　三重県内に居住、在勤、在学している一般社団法人日本スポーツウエルネス吹矢協会に所属している者とする。

(2)　個人戦における男女各種別の参加資格は、次のとおりとする。

ア　６メートルの部　　無級、又は級取得者
イ　８メートルの部　　初段、又は二段
ウ　10 メートルの部　　三段以上

(3)　競技参加者に介助が必要な場合は、保護者又は介助者等の付き添いを原則とする。

(4)　障がい者の方は参加申込みの際、座位、車いす、的高さ 130 センチメートル等について申し出ること。

(5)　小学生以下の者が参加する場合は、保護者又は引率者の付き添いを必要とする。

## 7　表　　彰

(1)　個人戦は、各種別において成績上位３位までに賞状を授与する。（成績は、上位から「優勝」、「第二位」、「第三位」とする。）

(2)　参加者全員に大会参加記念章を授与する。

## 8　参加申込み方法

(1)　所属する地域支部を通じ、所定の「参加申込書」及び「参加同意書」（18 才以下が参加する場合のみ）に必要事項を記入の上、2021 年７月 31 日（土）までに下記宛に郵送、FAX 又はメールにて提出すること。

　また、各地域支部に属さない一般社団法人日本スポーツウエルネス吹矢協会に所属する者は、直接、下記宛に問い合わせをすること。

| 申　込　先 | 宛　先（問い合わせ） | 提出部数 |
|---|---|---|
| 三重県スポーツウエルネス吹矢協会 | 〒510-0302<br>三重県津市河芸町千里ヶ丘３-1<br>TEL　090－3568－9257<br>FAX　059－245－6074<br>ﾒｰﾙ　hitomino20032000@yahoo.co.jp | １部 |

(2)　2021 年６月１日（火）から参加申込み受付を開始する。

(3)　参加申込み後の変更や不参加は速やかに上記申込先へ届け出ることとし、申込み期日終了後の変更は受け付けないものとする。

## 9　参加負担金

(1)　１人 2,000 円とする。

(2)　地域支部ごとに取りまとめ、参加申込み期日までに、下記口座に納入すること。

| | | |
|---|---|---|
| 振込先 | ： | 金融機関　　ゆうちょ銀行 |
| 口座番号 | ： | 記号 12200　番号 33567411 |
| 口座名 | ： | 新海幹子（シンカイ　ミキコ） |
| 振込人 | ： | ○○シブ　○○○代表者名 |
| | | （振込手数料は、各支部において負担すること） |

(3)　納入された参加負担金については、返金しないものとする。

## 10　参加上の注意

(1)　参加者に対する傷害保険については、主催者側で一括加入する。

(2)　参加者は、各自の責任において健康管理に十分に配慮の上参加すること。

(3)　競技中に発生した疾病や傷害については、応急処置は行うが、その後の処置については各自の責任において行うこと。当日は、健康保険証もしくはそのコピーを持参すること。

(4)　来場方法については、駐車スペースに限りがあるため、できるだけ公共交通機関を利用するか、自家用車等で来場する場合は、乗り合わせのうえ来場すること。

(5)　参加者は、マスク、飲み物、上履きを持参すること。

(6)　所有物や貴重品については、各自で責任を持って管理すること。万が一、盗難や破損、紛失があっても主催者は一切責任を負わない。

(7)　天災等の緊急時は、施設管理者及び三重県スポーツウエルネス吹矢協会大会実行委員会の指示に従うこと。

(8)　その他、参加者は主催者側で規定する事項を遵守すること。

## 11　個人情報の取り扱いについて

参加申込書（同意書を含む）に記載された個人情報については、以下の三重とこわか国体に関する業務に使用する。また、申込み時点で本人の同意が得られたこととする。

(1)　三重とこわか国体参加意思及び参加人数の確認

(2)　参加資格の確認（住所、年齢、性別、所属、保護者の同意など）

(3)　参加案内等の送付

(4)　競技別プログラムの作成

(5)　賞状等の筆耕

(6)　競技結果、映像、写真の記録業務への使用及び広報紙、インターネット等への掲載

## 12　その他

荒天時等の大会に関する諸連絡は、津市実行委員会ホームページに掲載する。

# 〔19〕ソフトバレーボール

1　期　　日　　2021年７月４日（日）

| | |
|---|---|
| 受　　付 | ８時30分 |
| 代表者会議 | ８時50分 |
| 開 会 式 | ９時10分 |
| 競技開始 | ９時35分 |
| 表 彰 式 | 競技終了後 |

2　会　　場　　川越町　　川越町総合体育館

3　種別及び参加人員

| 種　別 | 監督・選手 | チーム数 | 小　計 | 合　計（人） |
|---|---|---|---|---|
| トリム　A | 18歳以上の男女９人以内 | 6 | 54 | 288 |
| トリム　B | 40歳以上の男女９人以内 | 10 | 90 | |
| トリム　C | 55歳以上の男女９人以内 | 10 | 90 | |
| レディース | 18歳以上の女子９人以内 | 6 | 54 | |

4　競技上の規程及び方法

(1)　競技規則

ア　2021年度公益財団法人日本バレーボール協会制定のソフトバレーボール競技規則及び本大会要項を適用する。

イ　大会使用球は、ゴム製の公益財団法人日本バレーボール協会制定のソフトバレーボール（ミカサ製又はモルテン製、円形78㎝±１㎝、重さ210ｇ±10ｇ）とする。

ウ　チーム構成は監督１人、競技者４人、交代競技者４人以内の合計９人以内とする。ただし、１チーム５人以上の構成とする。（ベンチはなし）

エ　監督は選手を兼ねることができる。なお、チーム構成が９人の場合には、監督は選手を兼ねることができない。

オ　コート内の選手構成は、トリムＡ・Ｂ・Ｃは男女２人、レディースは女子４人とする。

(2)　競技方法

ア　ユニフォームは上下統一したものに努め、ゼッケンは胸部と背部にそれぞれルールブックで示された位置に規定サイズのものを付けること。
　用意できない場合はビブスを各チームで準備して着用すること。

イ　キャプテンはユニフォームにキャプテンマーク、もしくは腕章をつけること。

ウ　トリムＡ及びレディースの２種別は、各６チームによる総当たり戦とする。

エ　トリムＢ及びトリムＣの２種別は、各５チームによるリーグ戦を実施し、各リーグ戦の順位を基に両リーグ戦による順位決定戦を行う。

オ　予選リーグ・決勝リーグとも３セットマッチ制（２セット先取）とし、各セット15点を先取したチームの勝ちとなるが、14点オールの場合は２点差がつくまでとし、17

点限度とする。

(3)　その他

ア　審判は参加チームによる相互審判制とする。（各チームで長・短ホイッスルをご持参ください）

イ　代表者会議は各チームの代表者が必ず出席すること。

また、開会式・表彰式・閉会式には各チーム全員が参加すること。

ウ　参加申込み状況により、競技方法に変更が生じる場合がある。

## 5　選考方法

参加申込み多数の場合は、川越町役場生涯学習課において厳正なる抽選により決定する。

## 6　参加資格

(1)　三重県内に居住する18歳以上の者とする。

(2)　種別の重複出場はできない。

(3)　各種別の参加要件は次表による。

| 種　別 | 参 加 要 件 |
|---|---|
| トリム　A | 18歳以上の男女 |
| トリム　B | 40歳以上の男女 |
| トリム　C | 55歳以上の男女 |
| レディース | 18歳以上の女子 |

## 7　表　　彰

(1)　各種別の第１位から第３位のチームに賞状及び賞品を授与し、その他のチームは賞品を授与する。

(2)　参加者全員に大会参加記念章を授与する。

## 8　参加申込み方法

(1)　所定の「参加申込書」に必要事項を記入の上、2021年５月14日（金）までに下記宛に持参、郵送又はFAXで提出すること。

| 申 込 先 | 宛　　先 | 提出部数 |
|---|---|---|
| 川越町役場　生涯学習課 | 〒510-8123<br>三重県三重郡川越町豊田一色 314 番地<br>TEL 059-366-7140　FAX 059-364-4813 | １部 |

(2)　2021 年４月１日（木）から受付を開始する。

## 9　参加負担金

(1)　１チーム 2,000 円とする。

(2)　参加負担金は、大会当日に受付にて支払うこと。

(3)　納入された参加負担金は、返金しないものとする。

## 10　参加上の注意

(1)　主催者は、大会参加者対象の傷害保険に加入する。

(2)　参加者は、各自の責任において健康管理に十分に配慮の上参加すること。

(3)　競技中に発生した傷害、疾病については、主催者側で応急処置を行い、傷害保険の範囲内で保障するものとし、その後の責任は一切負わない。

(4)　会場の駐車場には限りがありますので、各チームで乗り合わせて来場にご協力ください。

(5)　大会参加チームの決定は、郵送にて通知する。

(6)　所有物や貴重品については、各自で責任を持って管理すること。万が一、盗難や破損、紛失があっても主催者は、一切責任をとらない。

(7)　各自で持参した飲み物、食べ物等のゴミについては必ず持ち帰ること。

(8)　その他、参加者は主催者側で規定する事項を遵守すること。

## 11　個人情報の取り扱いについて

参加申込書に記載された個人情報については、以下の三重とこわか国体に関する業務に使用する。また、申込み時点で本人の同意が得られたこととする。

(1)　三重とこわか国体参加意思及び参加人数の確認

(2)　参加資格の確認（住所、年齢、性別、所属、保護者の同意など）

(3)　参加案内等の送付

(4)　競技別プログラムの作成

(5)　賞状等の筆耕

(6)　競技結果、映像、写真の記録業務への使用及び広報紙、インターネット等への掲載

## 12　そ の 他

(1)　代表者会議は各チームの代表者が必ず出席すること。また、開会式・表彰式・閉会式には各チーム全員が参加すること。

(2)　荒天時の大会の中止に関する問い合わせは、各自で下記の連絡先に電話で行うこと。なお、中止判断は６時 30 分頃とする。

| 問い合わせ先 | 電　話　番　号 |
|---|---|
| 川越町役場　生涯学習課 | 059-366-7140 |

# 〔20〕ターゲット・バードゴルフ

**1　期　　日**　　2021年６月６日(日)　※雨天決行

受　　付　　８時30分
開 始 式　　９時00分
競技開始　　９時30分
閉 会 式　　15時00分

**2　会　　場**　　名張市　　名張市ターゲット・バードゴルフ場

**3　種別及び参加人員**

| 種　別 | | 参　加　資　格 | 合　計（人） |
|---|---|---|---|
| 個人戦 | 男　子 | 一般（18歳以上～75歳未満） | 216 |
| | | シニア（75歳以上） | |
| | 女　子 | 一般（18歳以上～72歳未満） | |
| | | シニア（72歳以上） | |

**4　競技上の規定及び方法**

(1)　競技規則

全日本ターゲット・バードゴルフ協会規定「ターゲット・バードゴルフ競技規則」に準ずる。ただし、一部ローカルルールを適用する。

(2)　競技方法

ア　コース競技とし、18ホールストロークプレーによる個人戦とする。
イ　審判はセルフジャッジ方式とする。
ウ　使用クラブは、全日本ＴＢＧ協会公認クラブ及びＴＢＧ専用クラブ、またはピッチングウェッジとする。
エ　ショットマットは、全日本ＴＢＧ協会公認ショットマット及びＴＢＧ専用のものとする。
オ　試合におけるボールは、主催者側で用意する。
カ　シューズは、運動靴又はスパイクレスシューズを使用する。
キ　雨天決行のため、雨具を持参すること。
ク　順位の決定方法は打数の少ない者を上位とし、打数が同じ場合は年長者を上位とする。

(3)　その他

競技実施に必要な事項は、別に定める。

**5　選考方法**

参加申込みは原則先着順とし、申込み多数の場合には名張市実行委員会で決定する。

## ６　参加資格

(1)　三重県内に居住しており、競技及びルールを習得し、三重県ターゲット・バードゴルフ協会が認めた18歳以上の者とする。

(2)　その他、三重県ターゲット・バードゴルフ協会が認めた者とする。

## ７　表　　彰

(1)　各種別で１位から５位までの者に賞状を授与する。

(2)　ホールインワン、飛び賞には、賞品を授与する。

(3)　参加者全員に大会参加記念章を授与する。

## ８　参加申込み方法

(1)　所定の「参加申込書」に必要事項を記入の上、2021年４月30日（金）までに、下記宛に持参、郵送又はFAXで提出すること。

| 申　込　先 | 宛　　先 | 提出部数 |
|---|---|---|
| 三重県ターゲット・バードゴルフ協会<br>事務局　森本　定利 | 〒518-0441<br>三重県名張市夏見2812番地<br>マツヤマＳＳＫアリーナ内<br>三重とこわか国体<br>ターゲット・バードゴルフ係<br>TEL　0595-63-5339<br>FAX　0595-63-5449 | １部 |

(2)　2021年３月20日（土）から受付を開始する。

(3)　参加申込書提出後の変更や不参加については、速やかに上記申込先に届け出ること。

## ９　参加負担金

(1)　１人2,000円とする。

(2)　下記口座に期限までに納入すること。

| 振　込　先 | |
|---|---|
| ゆうちょ銀行 | （普通）　記号12220　口座番号24259641<br>名張市ターゲット・バードゴルフ協会 |
| 他行からの振込 | 〔店名〕二二八　〔店番〕228　（普通）番号2425964 |

(3)　納入された参加負担金については、４月30日（金）以降の返金はしないものとする。

## 10　参加上の注意

(1)　傷害保険は、主催者側が一括加入する。

(2)　参加者は各自の責任において、健康管理に十分配慮の上参加すること。当日は、健康保険証もしくはそのコピーを持参すること。

(3)　大会実施中に発生した傷害、疾病等については主催者側で応急処置を行うが、その後の責任は負わないものとする。

(4)　参加者は、会場まで各自で移動すること。（名張駅から名張市ターゲット・バードゴルフ場まで徒歩20分程）

(5)　所持品等の管理については、各自の責任において管理すること。競技会場内での盗難、紛失破損等について、主催者側は一切の責任を負わない。
(6)　進行状況により閉会式の時間が多少前後する可能性がある。
(7)　その他、参加者は主催者側で規定する事項を遵守すること。

## 11　個人情報の取り扱いについて

参加申込書に記載された個人情報については、以下の三重とこわか国体に関する業務に使用する。また、申込み時点で本人の同意が得られたこととする。
(1)　三重とこわか国体参加意思及び参加人数の確認
(2)　参加資格の確認（住所、年齢、性別、所属）
(3)　競技別プログラムの作成
(4)　賞状等の筆耕
(5)　競技結果、映像、写真の記録業務への使用及び広報紙、インターネット等への掲載

## 12　そ の 他

(1)　組合せは、三重県ターゲット・バードゴルフ協会で行う。
(2)　荒天時は、三重県ターゲット・バードゴルフ協会が当日午前６時までに中止の判断をするため、参加者各自で三重県ターゲット・バードゴルフ協会に確認すること。

| 問い合わせ先 | 電話番号 |
|---|---|
| 事務局　森本　定利 | 090-9173-5622 |

# 〔21〕タスポニー

1　期　　日　　2021年7月11日（日）
受　　付　　8時30分
開 始 式　　9時30分
競技開始　　10時00分

2　会　　場　　四日市市　　四日市市総合体育館

3　種別及び参加人員

| 種　別 | 種　目 | 選　手 | チーム数 | 小　計 | 合　計（人） |
|---|---|---|---|---|---|
| タスポニーの部 | 男子ダブルス | 2 | 10 | 20 | 140 |
| | 女子ダブルス | 2 | 10 | 20 | |
| | ミックスダブルス | 2 | 15 | 30 | |
| ソフトタスポニーの部 | 一般 | 2 | 10 | 20 | |
| | 小学生 | 2 | 10 | 20 | |
| 交流の部 | 初心者及び<br>未経験者ダブルス | 2 | 15 | 30 | |

※　種別のエントリーが少ない場合は統合する場合がある。

4　競技上の規程及び方法

(1)　競技規則
日本タスポニー協会が定めたルール規程による。

(2)　競技方法
ア　予選はブロック制によるリーグ戦を行い、上位２位までが決勝トーナメントに進出する。
イ　ダブルス競技は予選、決勝トーナメントともに11ポイント３ゲーム制（２ゲーム先取制）で行う。
ウ　ソフトタスポニーは、ラリーポイント制の３ゲームとする。８ポイントで２ゲーム先取制とする。
エ　審判は相互審判を原則とする。（交流の部は協会が行う）
オ　大会運営上、競技方法を変更する場合がある。

5　選考方法
参加申込み先着順とし、定員になり次第締め切る。

6　参加資格
(1)　三重県内に居住する小学生高学年以上の者とする。
(2)　小学生以下の者が参加する場合は、保護者または引率者の付添いを必要とする。
(3)　ソフトタスポニーの部一般は、中学生以上のチームとする。

(4)　ソフトタスポニーの部、交流の部については性別を問わない。

## 7　表　　彰

(1)　各種別の上位３位までを表彰し、賞状を授与する。

(2)　参加者全員に大会参加記念章を授与する。

## 8　参加申込み方法

(1)　所定の「参加申込書」に必要事項を記入の上、2021 年６月 15 日（火）までに、下記宛に郵送又は FAX で提出すること。(「日本タスポニー協会ＨＰ」でもダウンロード可)

| 申　込　先 | 宛　　先 | 提出部数 |
|---|---|---|
| 三重県タスポニー協会事務局<br>浅田　尅久 | 〒510-0091<br>三重県四日市市北浜町２－５<br>TEL　059-353-0659 / 090-3454-5744<br>FAX　059-353-0659 | １部 |

(2)　2021 年５月 15 日（土）より受付を開始する。

(3)　参加申込み後の変更や不参加については、速やかに上記申込先へ届け出ること。

(4)　当日の選手変更は、いかなる場合においても認めない。

## 9　参加負担金

(1)　中学生以上は１人 1,000 円、小学生は１人 500 円とする。

(2)　参加申込み後の通知に記載された振込口座に、期限までに納入すること。振込手数料は参加者負担となる。

(3)　納入された参加負担金については、返金しないものとする。

## 10　参加上の注意

(1)　参加者に対する傷害保険については、主催者側で一括加入する。

(2)　参加者は、各自の責任において健康管理に十分に配慮の上参加すること。

(3)　競技中に発生した疾病や傷害については、応急処置は行うが、その後の処置については各自の責任において行うこと。当日は、健康保険証もしくはそのコピーを持参すること。

(4)　18 歳未満の参加者は保護者の同意を得た上で申込みをするものとする。

(5)　来場方法については、駐車スペースに限りがあるため、できるだけ公共交通機関を利用するか、自家用車の場合は、乗り合わせの上来場すること。

(6)　参加者の服装は運動のできる服装とし、体育館シューズを履くこと。

(7)　参加者は、飲み物を持参すること。

(8)　所有物や貴重品については、各自で責任を持って管理すること。万が一、盗難や破損、紛失があっても主催者は一切責任を負わない。

(9)　天災等の緊急時は、施設管理者及び三重県タスポニー協会の指示に従うこと。

(10)　その他、参加者は主催者側で規定する事項を遵守すること。

## 11　個人情報の取り扱いについて

参加申込書（同意書を含む）に記載された個人情報については、以下の三重とこわか国体に関する業務に使用する。また、申込み時点で本人の同意が得られたこととする。

(1)　三重とこわか国体参加意思及び参加人数の確認
(2)　参加資格の確認（住所、年齢、保護者の同意など）
(3)　参加案内等の送付
(4)　競技別プログラムの作成
(5)　賞状等の筆耕
(6)　競技結果、映像、写真の記録業務への使用及び広報紙、インターネット等への掲載

## 12　そ の 他

組み合わせ抽選は、三重県タスポニー協会の責任において実施する。

# 〔22〕チベットヨガ

1　期　　日　　2021年８月29日（日）

| 第１部 | | 第２部 | |
|---|---|---|---|
| 受　　付 | 13時00分 | 受　　付 | 14時50分 |
| 開会挨拶 | 13時20分 | 開会挨拶 | 15時10分 |
| 実践開始 | 13時35分 | 実践開始 | 15時25分 |

2　会　　場　　玉城町　　玉城町中央公民館

3　種別及び参加人員

| 種　別 | 参加人数 | 合　計（人） |
|---|---|---|
| 第１部 | 30 | 60 |
| 第２部 | 30 | |

4　競技上の規程及び方法

ヨガインストラクター指示のもと実技体験を行う。

5　選考方法

参加申込み先着順とし、定員になり次第締め切る。

6　参加資格

三重県内に居住、在勤、在学している20歳以上の者とし、経験は問わない。

7　表　　彰

参加者全員に参加認定賞状及び大会参加記念章を授与する。

8　参加申込み方法

(1)　所定の「参加申込書」に必要事項を記入の上、2021年７月29日（木）までに下記宛に持参、郵送又はメールで提出すること。

| 申　込　先 | 宛　　先 | 提出部数 |
|---|---|---|
| 三重とこわか国体<br>玉城町実行委員会 | 〒519－0415<br>三重県度会郡玉城町田丸114-1<br>TEL　0596-58-8212<br>FAX　0596-58-7588<br>ﾒｰﾙ　syoukyou@town.tamaki.lg.jp | １部 |

(2)　2021年６月29日（火）から受付を開始する。

(3)　参加申込み後の変更や取り消しについては、速やかに上記申込先へ届け出ること。

## ９　参加負担金

無料とする。

## 10　参加上の注意について

(1)　参加者に対する傷害保険については、主催者側で一括加入する。

(2)　参加者は、各自の責任において健康管理に十分に配慮の上参加すること。

(3)　競技中に発生した疾病や傷害については、応急処置は行うが、その後の処置については各自の責任において行うこと。当日は、健康保険証もしくはそのコピーを持参すること。

(4)　来場方法については、駐車スペースに限りがあるため、できるだけ公共交通機関を利用するか、自家用車等で来場する場合は、乗り合わせの上来場すること。

(5)　競技参加者は動きやすい服装・運動靴で参加すること。また、会場には備え付けのヨガマットを用意するが、持参してもよい。

(6)　所有物や貴重品については、各自で責任を持って管理すること。万が一、盗難や破損、紛失があっても主催者は一切責任を負わない。

(7)　当日の終了時間は天候・参加人数・その他の理由により多少のずれが発生する可能性がある。

(8)　天災等の緊急時は、施設管理者の指示に従うこと。

(9)　その他、参加者は主催者側で規定する事項を遵守すること。

## 11　個人情報の取り扱いについて

参加申込書に記載された個人情報については、以下の三重とこわか国体に関する業務に使用する。また、申込み時点で本人の同意が得られたこととする。

(1)　三重とこわか国体参加意思及び参加人数の確認

(2)　参加資格の確認（住所、年齢、性別、所属、保護者の同意など）

(3)　参加案内等の送付

(4)　競技別プログラムの作成

(5)　賞状等の筆耕

(6)　競技結果、映像、写真の記録業務への使用及び広報紙、インターネット等への掲載

## 12　そ の 他

台風等警報発令で主催者側が急遽中止とする場合がある。なお、中止確認については、インターネット報道又は電話連絡による案内とする。

# 〔23〕ディスクゴルフ

**1　期　　日**　　2021年11月21日（日）　※小雨決行、気象警報発表時は中止

受　　付　　８時30分
開 始 式　　９時00分
競技開始　　10時00分
表 彰 式　　16時00分
交流の部　　10時00分～16時00分

**2　会　　場**　　菰野町　　大羽根運動公園周辺特設会場

**3　種別及び参加人員**

| 種　別 | | | 小　計 | 合　計（人） |
|---|---|---|---|---|
| 競技の部 | 一　般 | 一般男子の部 | 45 | 90 |
| | | 一般女子の部 | | |
| | シニア | 60歳以上男子の部 | | |
| | | 60歳以上女子の部 | | |
| | 小学生以下 | 小学生以下男子の部 | 45 | |
| | | 小学生以下女子の部 | | |
| 交流の部（体験コーナー） | | | 何人でも可 | ― |

(1)　小学生以下の者ならびにシニアの者でも、一般の部に参加できる。ただし、両方に参加することはできない。
(2)　一般、シニアと小学生以下は、異なるコースを使用する。
(3)　交流の部（体験コーナー）の内容は以下のとおりとする。
ア　スロー（投げ方）の講習
イ　ディスクゴルフの体験
ウ　ディスゲッター９（的抜き）

**4　競技上の規程及び方法**

(1)　競技規則
ア　当該年度日本ディスクゴルフ協会競技規則ならびに本大会申し合わせ事項に基づき実施する。
イ　４人（または５人）のパーティーによる、９ホールを３回ラウンドする計27ホールのストロークプレイとする。
ウ　一般、シニア、小学生以下ともに、ショットガンスタートとする。
エ　各種別で同スコアの場合、一般、シニアは誕生日の早い者を上位とし、小学生以下は誕生日の遅い者を上位として順位を決定する。

(2)　その他

ア　一般、シニアは、当該年度日本ディスクゴルフ協会競技規則で認められた用具を使用することとし、主催者にて用意するレンタルディスクも使用できる。

イ　小学生以下は、主催者が用意するディスク及びマーカーディスクを使用する。

## 5　選考方法

(1)　競技の部は、参加申込み先着順とし、定員になり次第締め切る。

(2)　交流の部は、定員を設けない。

## 6　参加資格

(1)　三重県内に居住、在勤、在学している者とする。

(2)　その他、三重県フライングディスク協会が認めた者とする。

(3)　医師等に運動を止められていないこと。

(4)　参加者に同行もしくは介助が必要な場合には、同行（介助）者氏名と競技役員等が配慮すべき事項について、参加申込書に必ず記入すること。

## 7　表　　彰

(1)　競技の部の各種別及び交流の部において、優勝、準優勝及び３位までの者に賞状を授与し、その他の者には必要に応じて認定証を配布する。

(2)　参加者全員に大会参加記念章を授与する。

## 8　参加申込み方法

(1)　所定の「参加申込書兼同意書」（小学生以下の者が参加する場合のみ同意書を記入）に必要事項を記入の上、2021年９月30日（木）までに、下記宛に持参、郵送又はFAXで提出すること。

| 申　込　先 | 宛　　先 | 提出部数 |
|---|---|---|
| 三重とこわか国体菰野町<br>実行委員会事務局<br>（菰野町教育委員会事務局<br>社会教育課　国体推進室内） | 〒510-1292<br>三重県三重郡菰野町大字潤田1250番地<br>TEL　059-340-0180<br>FAX　059-391-1195 | １部 |

(2)　2021年８月２日（月）から受付を開始する。

(3)　参加申込み後の変更や取り消しについては、速やかに上記申込先へ届け出ること。

(4)　交流の部は、当日会場にて参加申込みを行うこと。

## 9　参加負担金

(1)　競技の部は１人500円、交流の部は無料とする。

(2)　参加負担金は、大会当日の受付時に納入すること。

(3)　納入された参加負担金については、返金しないものとする。

## 10　参加上の注意について

(1)　参加者に対する傷害保険については、主催者側で一括加入する。

(2)　参加者は、各自の責任において健康管理に十分に配慮の上参加すること。

(3)　競技中に発生した疾病や傷害については、主催者側で応急処置は行うが、その後の処置については各自の責任において行うこと。

(4)　運動に適した服装で参加すること。また、準備物として、雨具、昼食、飲料水等を持参すること。

(5)　所有物や貴重品については、各自で責任を持って管理すること。万が一、盗難や破損、紛失があっても主催者は一切責任を負わない。

(6)　大会参加においては、参加者がお互いに気持ちよく過ごせるように、ルールやマナーの順守に努めること。

(7)　天災等の緊急時は、主催者の指示に従うこと。

(8)　その他、参加者は主催者側で規定する事項を遵守すること。

## 11　個人情報の取り扱いについて

参加申込書（同意書を含む）に記載された個人情報については、以下の三重とこわか国体に関する業務に使用する。また、申込み時点で本人の同意が得られたこととする。

(1)　三重とこわか国体参加意思及び参加人数の確認

(2)　参加資格の確認（住所、年齢、性別、所属、保護者の同意など）

(3)　参加案内等の送付

(4)　競技別プログラムの作成

(5)　賞状等の筆耕

(6)　競技結果、映像、写真の記録業務への使用及び広報紙、インターネット等への掲載

## 12　そ の 他

(1)　大会開催有無については、前日18時の時点で決定する。その結果については、菰野町国体ホームページ等に掲示する。電話での問い合わせには対応しないので、参加者自身で確認すること。

(2)　グループ分けについては、主催者の責任において公平に行う。

(3)　大会が中止になった場合、プログラムについては、参加者に郵送する。

# 〔24〕日本拳法

**1　期　　日**　　2021年6月6日（日）

受　　付　　12時00分
開 会 式　　12時30分
競技開始　　13時15分
表 彰 式　　16時15分

**2　会　　場**　　松阪市　　松阪牛の里オーシャンファーム武道館

**3　種別及び参加人員**

| 種　　別 | 監　督 | 選　手 | 補　欠 | チーム数 | 小　計 | 合　計（人） |
|---|---|---|---|---|---|---|
| 少年男子の部 | 1 | 3 | 1 | 4 | 20 | 180 |
| 少年女子の部 | 1 | 3 | 1 | 2 | 10 | |
| 成人男子級の部 | 1 | 3 | 1 | 10 | 50 | |
| 成人男子有段の部 | 1 | 3 | 1 | 16 | 80 | |
| 成人女子の部 | 1 | 3 | 1 | 4 | 20 | |

**4　競技上の規程及び方法**

(1)　日本拳法競技連盟の審判規則に基づき実施する。
(2)　試合は２分間３本勝負。勝ち負けが同数の場合は、本数の多い方が勝ちとする。
　　本数も同じ場合は代表者決定戦を行う。
(3)　紅白明示紐、ゼッケンをつけること。足の甲のサポーターは可とする。

**5　選考方法**

参加申込み先着順とし、定員になり次第締め切る。

**6　参加資格**

(1)　三重県内に居住、在勤、在学している者で、県内の道場、学校で練習に参加し、道場長、学校の顧問又は部長の許可がある者とする。
(2)　日本拳法競技連盟の会員登録のある者とする。
(3)　その他、三重県日本拳法連盟が認める団体とする。

**7　表　　彰**

(1)　各種別の優勝、準優勝、３位に賞状を授与する。
(2)　「少年女子の部」については、優勝、準優勝に賞状を授与する。
(3)　優勝のチームには、副賞（メダル）を授与する。
(4)　参加者全員に大会参加記念章を授与する。

## 8　参加申込み方法

(1)　所定の「参加申込書」及び「参加同意書」（参加する選手全員の提出とし、未成年の者が参加する場合は保護者の同意も必要）に必要事項を記入の上、３月 21 日（日）午前９時までに下記宛に郵送又は FAX で提出すること。

| 申　込　先 | 宛先・問合せ先 | 提出部数 |
|---|---|---|
| 三重県日本拳法連盟事務局長<br>岡本　真士 | 〒510-0104<br>三重県四日市市楠町南五味塚 909 番地３<br>TEL 090-4795-7870　FAX 059-327-5188<br>ﾒｰﾙ　s.okamoto@djc-sougoukanri.co.jp | １部 |

(2)　2021 年１月 20 日（水）から受付を開始する。

(3)　参加申込み後の変更や不参加については、上記問合せ先まで届け出ること。

(4)　正選手、補欠選手の枠で選手繰りをするのが好ましい。

## 9　参加負担金

(1)　１チーム 5,000 円とする。

(2)　参加申込み後に、下記口座に参加負担金を振込むこと。道場名の最初が「日本拳法」となっている道場は、「日本拳法」を省略すること。

| |
|---|
| 第三銀行　松阪東支店　普通預金　2596001 |
| 口座名義　三重県日本拳法連盟　理事長　上村　公泰（ウエムラ　ヒロヤス） |

(3)　参加取り消しに伴う参加負担金は、返金しないものとする。

## 10　参加上の注意

(1)　スポーツ安全保険に加入していること。

(2)　参加者は、各自の責任において健康管理に十分に配慮の上参加すること。

(3)　競技中に発生した疾病や、傷害は、応急処置は行うが、その後の処置については各自の責任において行うこと。当日は、健康保険証もしくはそのコピーを持参すること。

(4)　駐車場は駐車台数に限りがあるため、乗り合わせで参加のこと。

(5)　所有物や、貴重品は各自で責任を持って管理すること。万が一、盗難、破損、紛失があっても主催者は一切責任を負わない。

(6)　天災等の緊急時は、施設管理者及び三重県日本拳法連盟の指示に従うこと。

(7)　その他、参加者は主催者側で規定する事項を遵守すること。

## 11　個人情報の取り扱いについて

参加申込書（同意書を含む）に記載された個人情報については、以下の三重とこわか国体に関する業務に使用する。また、申込み時点で本人の同意が得られたこととする。

(1)　三重とこわか国体参加意思及び参加人数の確認

(2)　参加資格の確認（住所、年齢、性別、所属、保護者の同意など）

(3)　参加案内等の送付

(4)　競技別プログラムの作成

(5)　賞状等の筆耕

(6)　競技結果、映像、写真の記録業務への使用及び広報紙、インターネット等への掲載

## 12　そ の 他

(1)　関係者会議を当日午前 11 時より行う。

(2)　荒天の場合は、実施の可否について、当日午前８時までに主催者側が判断することとする。その場合、三重とこわか国体・三重とこわか大会松阪市実行委員会ホームページへ掲載する。

# 〔25〕パークゴルフ

**1　期　　日**　　2021年６月12日（土）　※小雨決行

受　　付　　８時30分
開 始 式　　９時00分
競技開始　　９時30分
表 彰 式　　競技終了後

**2　会　　場**　　東員町　　東員町中部公園パークゴルフ場

**3　種別及び参加人員**

| 種　別 | 選　手（人） |
|---|---|
| 一般の部 | 120 |

**4　競技上の規定及び方法**

(1)　規定

ア　ルールは公益社団法人日本パークゴルフ協会規則及び一部ローカルルールを適用する。

イ　使用用具について、公益社団法人日本パークゴルフ協会認定具使用のこと。

(2)　競技方法

ア　「シャクヤクのコース（９ホール）」と「うめのコース（９ホール）」を各２周まわり、36ホールのストロークプレーとする。

イ　同打数の場合は、受付番号の若い番号の者を上位とする。ただし、優勝の決定にかかる場合は、プレーオフを行い決定する。

ウ　ラウンド終了後、各組でテスト用紙に記入し、メンバー全員の署名を行うこと。

**5　選考方法**

参加申込み先着順とし、定員になり次第締め切る。

**6　参加資格**

原則として、三重県内に居住している中学生以上の者とする。

**7　表　　彰**

(1)　男女別に１位から５位まで表彰する。

(2)　ホールインワン賞・アルバトロス賞・当日賞・飛び賞・ブービー賞・ブービーメーカー賞を授与する。

(3)　参加者全員に大会参加記念章を授与する。

**8　参加申込み方法**

(1)　所定の「参加申込書」及び「参加同意書」（18歳未満の者が参加する場合のみ）に必要事項を記入の上、2021年５月20日（木）までに、下記の事務局まで郵送、持参、FAX又

はメールで提出すること。

| 申　込　先 | 宛　　先 | 提出部数 |
|---|---|---|
| 東員町教育委員会（社会教育課） | 〒511-0251<br>三重県員弁郡東員町大字山田1700番地<br>TEL　0594-86-2816<br>FAX　0594-86-2854<br>ﾒｰﾙ　shakyo@town.toin.lg.jp | １部 |

(2)　2021年４月１日（木）から受付を開始する。ただし、問い合わせは土・日･祝日を除く午前８時15分から午後５時までとする。

## ９　参加負担金

(1)　１人1,000円とする。
(2)　パークゴルフ用具がない者は、別途100円が必要となる。
(3)　参加負担金は、大会当日の受付時に納入すること。

## 10　参加上の注意

(1)　参加者の傷害保険の加入については、主催者側で一括加入する。
(2)　参加者は、各自の責任において健康管理に十分に配慮の上参加すること。
(3)　競技中に発生した疾病や傷害については、応急処置は行うが、その後の処置については各自の責任において行うこと。
(4)　参加者は、健康保険証もしくはそのコピー、雨具を持参すること。
(5)　大会規則やマナーを遵守すること。
(6)　所有物や貴重品については、各自で責任を持って管理すること。万が一、盗難や破損、紛失があっても主催者は、一切責任をとらない。
(7)　その他、参加者は主催者側で規定する事項を遵守すること。

## 11　個人情報の取り扱いについて

参加申込書（同意書を含む）に記載された個人情報については、以下の三重とこわか国体に関する業務に使用する。また、申込み時点で本人の同意が得られたこととする。

(1)　三重とこわか国体参加意思及び参加人数の確認
(2)　参加資格の確認（住所、年齢、性別、所属、保護者の同意など）
(3)　参加案内等の送付
(4)　競技別プログラムの作成
(5)　賞状等の筆耕
(6)　競技結果、映像、写真の記録業務への使用及び広報紙、インターネット等への掲載

## 12　そ の 他

(1)　基本４名を１組として、組み合わせを行う。組み合わせについては、事務局が行う。
(2)　荒天時等の中止の判断は当日６時に行うため、東員町中部公園管理棟（0594-76-8038）まで問い合わせのこと。

# 〔26〕パドルテニス

**1　期　　日**　　2021年4月25日（日）

受　　付　　9時00分
開 始 式　　9時30分
競技開始　　10時00分
閉 会 式　　16時00分

**2　会　　場**　　四日市市　　四日市市霞ヶ浦体育館

**3　種別及び参加人員**

| 種　別 | 種　目 | 選　手 | チーム数 | 小　計 | 合　計（人） |
|---|---|---|---|---|---|
| 男子ダブルス | 一般クラス | 2 | 5 | 10 | 40 |
| | 初級・シニアクラス | 2 | 5 | 10 | |
| 女子ダブルス | 一般クラス | 2 | 5 | 10 | |
| | 初級・シニアクラス | 2 | 5 | 10 | |
| 抽選ミックスダブルス | 一般クラス | 2 | 10 | 20 | 40 |
| | 初級・シニアクラス | 2 | 10 | 20 | |

※　クラスは上記の基準を参考に自己申告とする。
※　参加チーム数によって、クラス変更をする場合がある。

**4　競技上の規程及び方法**

(1)　競技規程
ア　日本パドルテニス協会　競技規則に準じる。
イ　三重県パドルテニス協会　ローカルルールを含む。

(2)　競技方法
ア　日本パドルテニス協会及び三重県パドルテニス協会ローカルルールを適応する。
イ　抽選ミックスダブルスは、男子ダブルス、女子ダブルスに参加した選手を抽選し、新たなペアでチームを組むものである。
ウ　男子ダブルス、女子ダブルスは種目ごとにリーグ戦、抽選ミックスダブルスは種目ごとにトーナメント戦とする。

**5　選考方法**

参加申込み先着順とし、定員になり次第締め切る。

**6　参加資格**

(1)　三重県内に居住している者とする。
(2)　初級クラスはパドルテニス経験3年以内、シニアクラスは60歳以上とする。
(3)　中学生以下の者が参加する場合は、保護者または引率者の付添いを必要とする。

## ７　表　　彰

(1)　各種別の上位３位までを表彰し、賞状を授与する。

(2)　参加者全員に大会参加記念章を授与する。

## ８　参加申込み方法

(1)　所定の「参加申込書」に必要事項を記入の上、2021 年４月４日（日）までに、下記宛に郵送、FAX 又はメールで提出すること。

| 申　込　先 | 宛　　先 | 提出部数 |
|---|---|---|
| 三重県パドルテニス協会<br>小林　剛 | 〒512-1205<br>三重県四日市市平尾町 196-7<br>TEL/FAX 059-326-9061<br>メール　mie_p_tennis_a@yahoo.co.jp | １部 |

(2)　2021 年３月７日（日）より受付を開始する。

(3)　参加申込み後の変更や不参加については、速やかに上記申込先へ届け出ること。

(4)　当日の選手変更は、いかなる場合においても認めない。

## ９　参加負担金

(1)　三重県パドルテニス協会会員は１人 1,000 円、非会員は１人 1,500 円とする。

(2)　参加負担金は、大会当日の受付時に納入すること。

(3)　納入された参加負担金については、返金しないものとする。

## 10　参加上の注意

(1)　参加者に対する傷害保険については、主催者側で一括加入する。

(2)　参加者は、各自の責任において健康管理に十分に配慮の上参加すること。

(3)　競技中に発生した疾病や傷害については、応急処置は行うが、その後の処置については各自の責任において行うこと。当日は、健康保険証もしくはそのコピーを持参すること。

(4)　18 歳未満の参加者は保護者の同意を得た上で申込みをするものとする。

(5)　来場方法については、駐車スペースに限りがあるため、できるだけ公共交通機関を利用するか、自家用車の場合は、乗り合わせの上来場すること。

(6)　参加者の服装は運動のできる服装とし、体育館シューズを履くこと。

(7)　昼食は各自で持参すること。

(8)　所有物や貴重品については、各自で責任を持って管理すること。万が一、盗難や破損、紛失があっても主催者は一切の責任を負わない。

(9)　天災等の緊急時は、施設管理者及び三重県パドルテニス協会の指示に従うこと。

(10)　その他、参加者は主催者側で規定する事項を遵守すること。

## 11　個人情報の取り扱いについて

参加申込書（同意書を含む）に記載された個人情報については、以下の三重とこわか国体に関する業務に使用する。また、申込み時点で本人の同意が得られたこととする。

(1)　三重とこわか国体参加意思及び参加人数の確認
(2)　参加資格の確認（住所、年齢、性別、所属、保護者の同意など）
(3)　参加案内等の送付
(4)　競技別プログラムの作成
(5)　賞状等の筆耕
(6)　競技結果、映像、写真の記録業務への使用及び広報紙、インターネット等への掲載

## 12　そ の 他

組み合わせ抽選は、三重県パドルテニス協会の責任において実施する。

# 〔27〕ビーチボールバレー

**1　期　　日**　　2021年6月20日（日）

| | |
|---|---|
| 受　　付 | 8時30分 |
| 監督会議 | 8時45分 |
| 開 始 式 | 9時00分 |
| 競技開始 | 9時30分 |
| 表 彰 式 | 競技終了後 |

**2　会　　場**　　南伊勢町　　南勢中学校体育館

**3　種別及び参加人員**

| 種　別 | 監督・選手 | チーム数 | 合　計（人） |
|---|---|---|---|
| 男女混合 | 4～8 | 最大8 | 64 |

**4　競技上の規程及び方法**

(1)　競技規則

日本ビーチボール協会認定のルールに準じるとともに、「南伊勢町特別ルール」を設ける。

ア　ネットの高さは200cmとする。

イ　チームは監督と選手を含む8人以内とし、監督は選手を兼ねてもよい。また、コート内の選手は4人で、2人以上の女性が常に出場していること。

ウ　サーブはアンダーサーブとし、肩の高さを超えてサーブしてはならない。また、同じ人のサーブは3点連取までとし、3点連取したらローテーションする。

エ　必ず3回触球してから相手に返球すること。また、3回の触球は全て別の選手が行わなければならない。ただし、3回目がネットに触れたときは4回目の触球が許される。4回目の触球はどの選手が行ってもよい。

オ　各セット15点先取で、デュースは17点までとする。

(2)　競技方法

ア　出場チームでトーナメント戦を行う。第1試合目で負けたチームは「たいみートーナメント」としてトーナメント戦を行う。

イ　トーナメントは3セットマッチ、2セット先取とする。

ウ　主審は基本的に主催者側が行い、副審・線審・得点係については試合がないチームが行う。

**5　選考方法**

申込み多数の場合は、南伊勢町教育委員会において厳正なる抽選により決定する。

## ６　参加資格

(1)　三重県内に居住、在勤、在学している小学生以上の者とし、かつチームに１人以上、南伊勢町に居住、在勤、在学している者がいること。

(2)　小学生が参加する場合は、保護者の付添いを必要とする。

(3)　１人が２つ以上のチームに重複して登録することはできない。

## ７　表　　彰

(1)　決勝トーナメントの結果から、１位～２位のチームに賞状と副賞を授与する。

(2)　「たいみートーナメント」の結果から、１位のチームに賞状と副賞を授与する。

(3)　参加者全員に大会参加記念章を授与する。

## ８　参加申込み方法

(1)　所定の「参加申込書」及び「参加同意書」（18 歳未満の者が参加する場合のみ）に必要事項を記入の上、2021 年６月１日（火）までに南伊勢町教育委員会事務局愛洲の館、南勢庁舎総合受付、最寄りの出張所のいずれかに持参するか、下記宛に FAX 又は郵送で提出すること。

| 申　込　先 | 宛　　先 | 提出部数 |
|---|---|---|
| 南伊勢町教育委員会事務局 | 〒516-1492<br>三重県度会郡南伊勢町神前浦 15 番地<br>TEL 0596-77-0002　FAX 0596-76-1660 | １部 |

(2)　2021 年５月６日（木）から受付を開始する。

## ９　参加負担金

無料とする。

## 10　参加上の注意について

(1)　競技中に発生した傷害・疾病等についての傷害保険は、主催者側が一括加入する。

(2)　参加者は、各自の責任において健康管理に十分に配慮の上参加すること。

(3)　競技中に発生した疾病や傷害については、応急処置は行うが、その後の処置については各自の責任において行うこと。

(4)　駐車スペースに限りがあるため、自家用車の場合は、乗り合わせの上来場すること。

(5)　服装や準備物については体を動かしやすい服装とし、室内シューズ、タオル、飲み物（水・お茶・スポーツドリンク等）、を各自持参すること。

(6)　所有物や貴重品については、各自で責任を持って管理すること。万が一、盗難や破損、紛失があっても主催者は一切責任を負わない。

(7)　その他、参加者は主催者側で規定する事項を遵守すること。

## 11　個人情報の取り扱いについて

参加申込書（同意書を含む）に記載された個人情報については、以下の三重とこわか国体に関する業務に使用する。また、申込み時点で本人の同意が得られたこととする。

(1)　三重とこわか国体参加意思及び参加人数の確認
(2)　参加資格の確認（住所、年齢、性別、所属、保護者の同意など）
(3)　参加案内等の送付
(4)　競技別プログラムの作成
(5)　賞状等の筆耕
(6)　競技結果、映像、写真の記録業務への使用及び広報紙、インターネット等への掲載

## 12　そ の 他

(1)　悪天候や自然災害等、その他やむを得ない事象が発生により参加者の安全確保ができない場合は中止する。中止の場合は、大会前日に南伊勢町の防災行政無線で周知する。
(2)　組み合わせの作成については、主催者側で行う。

# 〔28〕ビリヤード

**1　期　　日**　　2021年6月6日（日）

受　　付　　9時00分

開 始 式　　9時30分

競技開始　　10時00分

**2　会　　場**　　亀山市　　西野公園体育館

**3　種別及び参加人員**

| 種　別 | 選　手（人） |
|---|---|
| ナインボール | 64 |

**4　競技上の規程及び方法**

(1)　競技規則

公益社団法人日本ビリヤード協会制定の公式ルールブックに準ずる。

(2)　競技方法

ア　ダブルイリミネーション方式により予選を行い、ベスト16よりシングルイリミネーション方式による決勝トーナメントを行う。

イ　Ａ級５セット、Ｂ級４セット、Ｃ級３セットのハンデ選とする。

**5　選考方法**

参加申込み先着順とし、定員になり次第締め切る。

**6　参加資格**

(1)　三重県内に居住、在勤、在学しているビリヤードファンの者とする。

(2)　日本ビリヤード協会が発行するＣＳカードを所有する者とする。

**7　表　　彰**

(1)　優勝、準優勝、３位タイ、Ｂ級最優秀の選手に賞状及び入賞記念品を授与する。

(2)　参加者全員に大会参加記念章を授与する。

**8　参加申込み方法**

(1)　所定の「参加申込書」及び「参加同意書」（18歳未満の者が参加する場合のみ）に必要事項を記入の上、2021年４月30日（金）までに下記宛に郵送又は持参で提出すること。

| 申　込　先 | 宛　　先 | 提出部数 |
|---|---|---|
| 三重県ビリヤード協会事務局<br>（ビリヤード玉撞亭内） | 〒513-0818<br>三重県鈴鹿市安塚町1511<br>TEL　059-369-3927 | １部 |

(2)　2021年４月１日（木）から受付を開始する。

(3)　参加申込み後の変更や取り消しについては、速やかに上記申込み先へ届け出ること。
(4)　当日の選手変更は、いかなる場合においても認めない。

## 9　参加負担金

(1)　１人 5,300 円とする。
(2)　参加負担金は、大会当日の受付時に納入すること。
(3)　納入された参加負担金については、返金しないものとする。

## 10　参加上の注意

(1)　参加者に対する傷害保険については、主催者側で一括加入する。
(2)　参加者は、各自の責任において健康管理に十分に配慮の上参加すること。
(3)　競技中に発生した疾病や傷害については、応急処置は行うが、その後の処置については各自の責任において行うこと。
(4)　参加者は、会場まで各自で移動すること。
(5)　参加者は、原則として開会式に出席すること。
(6)　会場の使用、昼食その他必要事項については会場スタッフ、係員の指示に従うこと。
(7)　ゴミについては、各自で必ず処分すること。
(8)　競技に使用するキュー、チョークについては主催者側から貸し出すことも可能とする。ただし、エクステンションやグローブ等、他の用具については貸し出さないため、使用する場合は各自で用意すること。
(9)　所有物や貴重品については、各自で責任を持って管理すること。万が一、盗難や破損、紛失があっても主催者は一切責任を負わない。
(10)　その他、参加者は主催者側で規定する事項を遵守すること。

## 11　個人情報の取り扱いについて

参加申込書に記載された個人情報については、以下の三重とこわか国体に関する業務に使用する。また、申込み時点で本人の同意が得られたこととする。

(1)　三重とこわか国体参加意思及び参加人数の確認
(2)　参加資格の確認（住所、年齢、性別、所属、保護者の同意など）
(3)　参加案内等の送付
(4)　競技別プログラムの作成
(5)　賞状等の筆耕
(6)　競技結果、映像、写真の記録業務への使用及び広報紙、インターネット等への掲載

## 12　そ の 他

(1)　競技の組み合わせ抽選は、主催者の責任において公平に行う。
(2)　荒天時等は、当日午前７時までに開催の可否を判断し、中止の場合は主催者から参加者へ連絡を行う。また、中止の恐れがある場合、参加者は亀山市実行委員会の公式ホームページにて開催の有無を確認すること。

# 〔29〕ファミリーバドミントン

**1　期　　日**　　2021年5月16日（日）

受　　付　　8時30分
開 始 式　　9時00分
競技開始　　9時40分
表 彰 式　　16時00分

**2　会　　場**　　四日市市　　四日市市総合体育館

**3　種別及び参加人員**

| 種　別 | 監　督 | 選　手 | チーム数 | 小　計 | 合　計（人） |
|---|---|---|---|---|---|
| ファミリー | 1 | 4～9 | 16 | 80～160 | 360～720 |
| 一般 | 1 | 4～9 | 32 | 160～320 | |
| シニア | 1 | 4～9 | 12 | 60～120 | |
| フレンドリー | 1 | 4～9 | 12 | 60～120 | |

**4　競技上の規程及び方法**

(1)　競技種別

ア　ファミリーの部は、成人を含むチームとし、セットごとに女性、小学生が1名ずつ、あるいは、小学生2名となるチーム構成とする。

イ　一般の部は、小学生以上で成人を含むチーム構成とする。

ウ　シニアの部は、女性50歳以上・男性55歳以上のチーム構成とする。

エ　フレンドリーの部は、初心者や気軽にプレーを楽しみたい小学生以上で成人を含むチーム構成とする。

オ　監督は成人とし、監督が選手を兼ねる場合は、選手としても登録する。

(2)　競技規則

日本ファミリーバドミントン協会制定の「競技規則」に準じて実施する。

(3)　競技方法

ア　参加チームを4チームずつに振り分け、予選リーグを実施する。予選リーグの成績に基づき、決勝トーナメントを実施する。

イ　試合は、1セット15点の3セットマッチとし、2セット先取したチームを勝者とする。14点対14点の時は、16点目を先取したチームを勝者とする。

ウ　セットについては、時間制とする。1セット、2セットの時間は10分、3セットの時間は7分とする。時計係は、副審が務め、規定時間が経過したその時点でラリー中であっても副審の合図でセットは終了とする。

エ　各セットで必ず勝者を決定する。得点が同じ場合は、プレイヤー3名によるジャンケンの勝ち数が多いチームを勝者とする。

オ　予選リーグの順位は勝敗で決める。勝敗が同じ場合は、①得失セットの差、②得失ポイント数の差、③両チームメンバーによる3名対3名のジャンケンの勝ち数が多いチームを勝者とする。

## 5　選考方法

参加申込み先着順とし、定員になり次第締め切る。

## 6　参加資格

(1)　三重県内に居住、在勤、在学している小学生以上の者とする。

(2)　その他、三重県ファミリーバドミントン協会に所属しているチームで小学生以上の者とする。

## 7　表　　彰

(1)　各種別の第１位から第４位までに賞状を授与する。

(2)　参加者全員に大会参加記念章を授与する。

## 8　参加申込み方法

(1)　所定の「参加申込書」に必要事項を記入の上、2021 年２月 28 日（日）までに、下記宛に FAX で提出すること。(「日本ファミリーバドミントン協会ＨＰ」でもダウンロード可)

| 申　込　先 | 宛　　先 | 提出部数 |
|---|---|---|
| 三重県ファミリーバドミントン協会 | 〒510-0953<br>三重県四日市市釆女が丘二丁目 44 番地<br>FAX　059-345-6621 | １部 |

(2)　2021 年１月７日（木）午前９時より受付を開始する。

(3)　参加申込み後の変更や不参加については、速やかに上記申込先へ届け出ること。

(4)　当日のメンバー変更は、受付時に「エントリーメンバー変更届」を提出すること。

## 9　参加負担金

(1)　ファミリーの部は１チーム 3,000 円、一般の部、シニアの部、フレンドリーの部は１チーム 4,000 円とする。

(2)　参加申込み後の通知に記載された振込口座に、期限までに納入すること。振込手数料は参加負担金となる。

(3)　納入された参加負担金については、返金しないものとする。

## 10　参加上の注意

(1)　参加者に対する傷害保険については、主催者側で一括加入する。

(2)　参加者は、各自の責任において健康管理に十分に配慮の上参加すること。

(3)　競技中に発生した疾病や傷害については、応急処置は行うが、その後の処置については各自の責任において行うこと。当日は、健康保険証もしくはそのコピーを持参すること。

(4)　18 歳未満の参加者は保護者の同意を得た上で申込みをするものとする。

(5)　来場方法については、駐車スペースに限りがあるため、できるだけ公共交通機関を利用するか、自家用車の場合は、乗り合わせの上来場すること。

(6)　参加者の服装は運動のできる服装とし、体育館シューズを履くこと。

(7)　選手は、試合用の上着、あるいはビブスに番号を明示すること。

(8)　開会式が始まるまでに参加チームのメンバーが揃っていること。

(9)　所有物や貴重品については、各自で責任を持って管理すること。万が一、盗難や破損、紛失があっても主催者は一切の責任を負わない。

(10)　天災等の緊急時は、施設管理者及び三重県ファミリーバドミントン協会の指示に従うこと。

(11)　その他、参加者は主催者側で規定する事項を遵守すること。

## 11　個人情報の取り扱いについて

参加申込書に記載された個人情報については、以下の三重とこわか国体に関する業務に使用する。また、申込み時点で本人の同意が得られたこととする。

(1)　三重とこわか国体参加意思及び参加人数の確認

(2)　参加資格の確認（住所、年齢、性別、所属、保護者の同意など）

(3)　参加案内等の送付

(4)　競技別プログラムの作成

(5)　賞状等の筆耕

(6)　競技結果、映像、写真の記録業務への使用及び広報紙、インターネット等への掲載

## 12　そ の 他

(1)　組み合わせ抽選は、三重県ファミリーバドミントン協会の責任において実施する。

(2)　問い合わせがある場合、下記へ問い合わせること。

| 問い合わせ先 | |
|---|---|
| 三重県ファミリーバドミントン協会<br>事務局　渡邉　勝幸 | （携　帯）090-7035-0133<br>（メール）famibado-mie@m6.cty-net.ne.jp |

# 〔30〕ペタンク

## 1　期　　日

2021年６月27日（日）　※予備日　７月４日（日）

| 大会の部 | | 体験の部 | |
|---|---|---|---|
| 受　　付 | ８時10分 | 受　　付 | ９時00分 |
| 開 始 式 | ８時30分 | 体　　験 | ９時30分 |
| 競技開始 | ９時00分 | 終　　了 | 11時30分 |
| 表 彰 式 | 17時00分 | | |

## 2　会　　場

松阪市　　嬉野グラウンド

## 3　種別及び参加人員

| | 種　別 | 選　手 | チーム数 | 合　計（人） |
|---|---|---|---|---|
| 大会の部 | ダブルス（男女混合可） | １チーム２人 | 64 | 128 |
| 体験の部 | 個　人 | 何人でも可 | － | － |

## 4　競技上の規程及び方法

(1)　競技規則

本大会は日本ペタンク・ブール連盟競技規則を準用し、一部本大会ルールを適用する。

(2)　競技方法

ア　４チーム１ブロックで予選リーグ戦を行い、各ブロック１位チームは決勝トーナメントを行う。２位以下のチームは、交流リーグ（４又は３チーム１ブロック）を行う。

イ　予選リーグ・決勝トーナメントとも11点先取とし、時間制限を設ける。試合終了時点で同点の場合、予選リーグは引き分け、決勝トーナメントは勝敗が決するまで延長する。交流リーグは９点先取とする。

ウ　予選リーグの順位は、①勝数、②対戦時の勝敗、③当該チーム間の得失点差の順により決定する。

エ　予選リーグの組み合わせは、三重県ペタンク協会において厳正に行い、決勝トーナメント・交流リーグの組み合わせは抽選で決定する。

(3)　その他

競技実施に必要な事項は別に定める。また、実施要項に記載がない疑義が生じた場合は、主催者にて協議し決定する。

## 5　選考方法

参加申込み先着順とし、定員になり次第締め切る。

## 6　参加資格

(1)　原則として、三重県内に居住している小学生以上の者とする。

(2)　その他、三重県ペタンク協会が認めた者とする。

(3)　小学生が参加する場合は、同じチームで大人が常時出場すること。

## 7　表　　彰

(1)　決勝トーナメントの進出チーム（優勝、準優勝、３位、５位、９位）を表彰する。また、交流リーグ１位・２位のチームも表彰する。

(2)　参加者全員に大会参加記念章を授与する。

## 8　参加申込み方法

(1)　所定の「参加申込書」及び「参加同意書」（18 歳未満の者が参加する場合のみ）に必要事項を記入の上、2021 年４月９日（金）までに下記宛に持参または郵送で提出すること。

| 申　込　先 | 宛　　先 | 提出部数 |
|---|---|---|
| 三重県ペタンク協会事務局 | 〒514-0824<br>三重県津市神戸 1251　平松方<br>三重県ペタンク協会事務局<br>TEL　090-1479-5365<br>FAX　059-227-3423 | １部 |

(2)　2021 年２月 26 日（金）から申込受付を開始する。

(3)　体験の部は、当日会場にて参加申込みを行うこと。

## 9　参加負担金

(1)　大会の部は１人 500 円、体験の部は無料とする。

(2)　参加負担金は、大会当日の受付時に納入すること。

## 10　参加上の注意

(1)　参加者の傷害保険は、主催者側で一括加入する。

(2)　参加者は、各自の責任において健康管理に十分に配慮の上参加すること。

(3)　競技中に発生した傷害や疾病は、応急処置は行うが、その後の処置については各自の責任において行うこと。

(4)　駐車場は、主催者の指定する場所を使用すること。駐車台数に限りがあるので、極力公共交通機関や乗り合わせで来場すること。

(5)　スポーツが出来る服装とし、タオル、昼食、飲物、健康保険証写し等を持参すること。

(6)　喫煙・飲食は所定の場所で行い、各自のゴミは必ず持ち帰ること。

(7)　所有物や貴重品については、各自で責任を持って管理すること。万が一、盗難や破損、紛失があっても主催者は、一切責任をとらない。

(8)　天候等により、プログラムを変更することがある。

(9)　その他、参加者は主催者側で規定する事項を遵守すること。

## 11　個人情報の取り扱いについて

参加申込書（同意書を含む）に記載された個人情報については、以下の三重とこわか国体に関する業務に使用する。また、申込み時点で本人の同意が得られたこととする。

(1)　三重とこわか国体参加意思及び参加人数の確認
(2)　参加資格の確認（年齢、性別、所属、保護者の同意など）
(3)　参加案内等の送付
(4)　競技別プログラムの作成
(5)　賞状等の筆耕
(6)　競技結果、映像、写真の記録業務への使用及び広報紙、インターネット等への掲載

## 12　そ の 他

(1)　原則として小雨決行とするので、雨具（傘・合羽等）は各自持参すること。
(2)　荒天の場合７月４日(日)に順延とする。実施の可否について、当日午前７時までに主催者側が判断することとする。その場合、三重とこわか国体・三重とこわか大会松阪市実行委員会ホームページへ掲載する。

# 〔31〕ユニカール

**1　期　　日**　　2021年　8月29日（日）　亀山会場
2021年11月28日（日）　尾鷲会場

| | 亀山会場 | 尾鷲会場 |
|---|---|---|
| 受　　付 | 9時00分 | 9時00分 |
| 開 会 式 | 9時30分 | 9時30分 |
| 競技開始 | 10時00分 | 10時00分 |
| 閉 会 式 | 15時00分 | 15時00分 |

**2　会　　場**　　亀山市　　西野公園体育館
尾鷲市　　東紀州くろしお学園おわせ分校体育館

**3　種別及び参加人員**

| 会　場 | 種　別 | チーム数 | 合　計（人） |
|---|---|---|---|
| 亀山会場 | 交流の部 | 32 | 96 |
| 尾鷲会場 | 交流の部 | 32 | 96 |

**4　競技上の規程及び方法**

(1)　プレー規則

ア　この大会は、日本ユニカール協会公式ルールにより実施する。

イ　ラインを意識的に踏み出した場合は、アウトとする。

ウ　無効ストーンによって動かされたストーンは、動かされた位置から実施する。

エ　３名構成とし補欠も１名可とする。ただし、試合中のチームメンバーの入れ替えは認めない。

(2)　プレー方法

ア　先攻・後攻の決定は、チーム代表者のジャンケンによる。

イ　１ゲーム６回戦終了後、同点の場合はターゲットユニカ方式（１回戦のみ行い、１チーム３人連続で各１投し、合計得点を競う。）により勝ちチームを決定する。

ウ　予選リーグは各組ごとに総当たりリーグ戦とする。

(3)　順位の決定

ア　予選リーグにおいて各組の勝数の多い１チームが決勝トーナメントに進出できる。

イ　勝数の同じチームが２チームある場合は、勝者チームが上位に上がることとし、ターゲットユニカ方式での決定は実施しない。ただし、勝敗の同じチームが３チームの場合はターゲットユニカ方式にて実施し、順位決定トーナメント戦に進出する。

ウ　以下予選リーグ２位以下も同じ様に順位決定トーナメント戦に進出する。

エ　決勝トーナメント・順位決定リーグにおいて同点の場合も、ターゲットユニカ方式により勝ちチームを決定する。

(4)　その他

ア　対戦中のチームが相互協力し、得点その他競技上の判定を行う。

イ　審判員はゲームの進行・判定への助言・得点結果の記録をする。また、裁定が必要な時に行う。

ウ　ストーンへのワックスがけは、奇数試合の開始前に行う。

## 5　選考方法

参加申込み順とし、定員になり次第締め切る。

## 6　参加資格

(1)　三重県内に居住、在勤、在学している小学校４年生以上の者とする。

(2)　１チーム３名とする（補欠１名を含む）。１名で参加する場合、主催者にてチーム編成をする。

(3)　中学生以下の者が参加する場合は、保護者または引率者の付添いを必要とする。

## 7　表　　彰

(1)　優勝・準優勝・３位・４位までの選手に賞状及び賞品を授与する。

(2)　各順位別優勝者に賞品を授与する。

(3)　参加者全員に参加賞及び大会参加記念章を授与する。

## 8　参加申込み方法

(1)　所定の「参加申込書」及び「参加同意書」（18 歳未満の者が参加する場合のみ）に必要事項を記入の上、亀山会場は 2021 年７月 29 日（木）、尾鷲会場は 2021 年 10 月 28 日（木）までに、下記宛に郵送又は FAX で提出すること。

| | 申　込　先 | 宛　　先 | 提出部数 |
|---|---|---|---|
| 亀山会場 | 亀山市レクリエーション協会<br>事務局 | 〒519-0121<br>三重県亀山市江ヶ室 1-1-19<br>小林 茂 宅内<br>TEL/FAX　0595-82-5285 | １部 |
| 尾鷲会場 | 三重県ユニカール協会<br>事務局 | | |

(2)　亀山会場は 2021 年６月 30 日（水）、尾鷲会場は 2021 年９月 18 日（土）から受付を開始する。

## 9　参加負担金

(1)　１人 1,000 円とする。

＜亀山会場＞　亀山市レクリエーション協会会員は割引有

＜尾鷲会場＞　三重県ユニカール協会会員は割引有

(2)　当日の受付時に支払うこと。

(3)　納入された参加負担金については、返金しないものとする。

## 10　参加上の注意について

(1)　参加者に対する傷害保険については、主催者にて一括で加入する。

(2)　参加者は、各自の責任において健康管理に十分に配慮の上参加すること。

(3)　競技中の疾病、傷害については主催者側で応急処置は行うが、その後の処置については各自の責任において行うこと。

(4)　最寄の駅、施設等からのシャトルバスはないため、会場までの移動は各自で行うこと。

(5)　運動に適した服装で参加し、体育館用シューズ、タオル、昼食、飲料、健康保険証、ごみ袋を持参すること。（希望者には昼食を斡旋する。）
(6)　所有物や貴重品については、各自で責任を持って管理すること。万が一、盗難や破損、紛失があっても主催者は一切責任を負わない。
(7)　大会参加においては、参加者がお互いに気持ちよく過ごせるように、ルールやマナーを遵守すること。
(8)　その他、参加者は主催者側で規定する事項を遵守すること。

## 11　個人情報の取り扱いについて

参加申込書（同意書を含む）に記載された個人情報については、以下の三重とこわか国体に関する業務に使用する。また、申込み時点で本人の同意が得られたこととする。

(1)　三重とこわか国体参加意思及び参加人数の確認
(2)　参加資格の確認（住所、年齢、性別、所属、保護者の同意など）
(3)　参加案内等の送付
(4)　競技別プログラムの作成
(5)　賞状等の筆耕
(6)　競技結果、映像、写真の記録業務への使用及び広報誌、インターネット等への掲載

## 12　そ の 他

(1)　組み合せについては、主催者の責任において公平に行う。
(2)　荒天時等は、主催者側が当日午前６時までに中止を判断する。その場合、主催者側が各チームの代表者へ電話連絡をする。他に亀山市実行委員会または、尾鷲市の公式ホームページにて各自で確認すること。

# 〔32〕ラジオ体操

1　期　　日　　2021年８月29日（日）　※雨天時　紀宝町田代体育館

| | |
|---|---|
| 受　　付 | ６時00分 |
| 開 始 式 | ６時25分 |
| 体操開始 | ６時30分 |
| 体操終了 | ６時40分 |
| 閉 会 式 | ６時45分 |

2　会　　場　　紀宝町　　紀宝町深田運動場

3　種別及び参加人員

| 参 加 者 | 合　計（人） |
|---|---|
| 500 | 500 |

4　競技上の規程及び方法

(1)　紀宝町体育協会会長、役員等のもとでラジオ体操を行う。

(2)　参加者の受付・集合が完了後、ラジオ体操を開始する。

5　選考方法

参加申込み先着順とし、定員になり次第締め切る。

6　参加資格

(1)　原則として、三重県内に居住している者とする。

(2)　参加者に同行もしくは介助が必要な場合には、同行（介助）者氏名と競技役員等が配慮すべき事項について、受付の際に必ず申告すること。

(3)　12歳以下の者が参加する場合は、保護者又は引率者の付添いを必要とする。

7　表　　彰

参加者全員に大会参加記念章を授与する。

8　参加申込み方法

(1)　所定の「参加申込書」及び「参加同意書」（18歳未満の者が参加する場合のみ）に必要項目を記入の上、2021年７月30日（金）までに下記宛に持参、郵送又はFAXで提出すること。

| 申　込　先 | 宛　　先 | 提出部数 |
|---|---|---|
| 紀宝町教育委員会　教育課 | 〒519-5701<br>紀宝町鵜殿324番地<br>TEL　0735-33-0341　FAX　0735-32-3606 | １部 |

(2)　2021年７月１日（木）から受付を開始する。

## ９　参加負担金

無料とする。

## 10　参加上の注意

(1)　参加者の傷害保険の加入については、主催者側で一括加入する。

(2)　参加者は、各自の責任において健康管理に十分の配慮の上参加すること。

(3)　競技実施中の傷害、疾病については、主催者側で応急処置を行い、傷害保険の範囲内で保障するものとし、その後の責任は一切負わない。

(4)　会場までの移動・宿泊等は、各自で行うこと。

(5)　服装や準備については自由とするが、体操が出来るもので参加すること。

(6)　所有物や貴重品については、各自で責任を持って管理すること。万が一、盗難や破損、紛失があっても主催者は、一切責任をとらない。

(7)　その他、参加者は主催者側で規定する事項を遵守すること。

## 11　個人情報の取り扱いについて

参加申込書（同意書を含む）に記載された個人情報については、以下の三重とこわか国体に関する業務に使用する。また、申込み時点で本人の同意が得られたこととする。

(1)　三重とこわか国体参加意思及び参加人数の確認

(2)　参加資格の確認（住所、年齢、性別、所属、保護者の同意など）

(3)　参加案内等の送付

(4)　競技別プログラムの作成

(5)　賞状等の筆耕

(6)　競技結果、映像、写真の記録業務への使用及び広報紙、インターネット等への掲載

## 12　そ の 他

荒天時における実施決定については、当日の午前５時までには行うが、前日までに実施は不可能と判断した場合は、それに限らない。

なお、雨天会場変更や中止判断については、紀宝町ホームページ等に掲載する。

（文化プログラム）

# 〔1〕文化プログラム

1　目的

多くの県民が文化・芸術活動を通じて、三重とこわか国体・三重とこわか大会に参加することで、開催機運を醸成し、県民総参加の大会をめざすとともに、豊かな自然や、歴史、文化、食などの三重県ならではの魅力を全国に向けて発信するため、「三重とこわか国体・三重とこわか大会文化プログラム」を実施する。

2　事業概要　　（令和3年3月4日現在）

| 会場地 | 事業名 | 期日<br>会場 | 事業内容 |
|---|---|---|---|
| | 三重県立美術館　常設展 | 通年<br>三重県立美術館 | 三重県立美術館のコレクション展。 |
| | 芸濃名所めぐり | 春夏　未定<br>秋冬　9月中旬～12月中旬（予定）<br>各地域の名所旧跡等 | 芸濃ふるさとガイド会が芸濃地域の観光資源（名所、特産物など）をPRするバスツアーイベント。 |
| | 第26回みえ音楽コンクール<br>（含：入賞者記念演奏会 | 4月、6月、9月、10月<br>三重県総合文化センター<br>三重県文化会館 | ピアノ部門、声楽部門、フルート部門、弦楽部門の4部門によるコンクール。 |
| | 障害者スポーツ新星発掘プロジェクト | 4月4日（日）<br>三重県立盲学校 | スポーツを通した障がい者の社会参加と共生社会の実現、選手発掘。 |
| | 第28回企画展<br>「やっぱり石が好き！三重の岩石鉱物（仮）」 | 4月24日（土）～8月29日（日）<br>三重県総合博物館 | 三重県の多種多様な鉱物・岩石を網羅的に紹介する、三重県で初めて開催する大規模展覧会。 |
| | 高虎楽座（4月） | 4月下旬<br>フェニックス通り及び津市まん中広場 | 藤堂高虎公の功績を再認識し、津市の伝統文化の保存、継承、商業振興と中心市街地活性化を目的とした催し。 |
| | 津市民文化祭 | 5月～令和4年3月<br>市内各文化ホール施設等 | 美術、生活文化、文芸、舞台芸術、音楽、文化講演会、ミニコンサートの7部門（約30事業）を開催。 |
| | 第71回みえ県展 | 5月～6月<br>三重県総合文化センター<br>三重県文化会館　ギャラリー | 県内最大規模の公募美術展示会。 |
| | フォーカスみえ | 5月9日（日）<br>三重県総合文化センター<br>三重県文化会館レセプションルーム | スポーツと女性とジェンダーをテーマとした講座。 |
| | 三重のまなび2021<br>「ヒロシです。」 | 5月23日（日）<br>三重県総合文化センター<br>三重県文化会館 | 全国的に著名な文化人による「学び」や生き方をテーマとした講演会。 |
| | 第27回みえ県民文化祭<br>（総合フェスティバル） | 5月30日（日）<br>三重県総合文化センター<br>三重県文化会館　大ホール | 県民の文化のお祭りイベント。（県内トップレベルの団体によるステージ） |
| | 郷土芸能ふれあいフェスティバル | 5月30日（日）（予定）<br>津市久居アルスプラザ | 津市に伝わる郷土芸能などのさまざまな団体が一堂に会しステージ発表を行うイベント。 |
| | 津市民スポーツ・レクリエーション<br>フェスティバル「スポレク交流デー」 | 5月下旬<br>津市産業・スポーツセンターサオリーナ他 | 津市内のスポーツ・レクリエーションの振興団体が集まり、体験や演技発表を行うイベント。 |

| | | | |
|---|---|---|---|
| 津市 | 津市物産まつり | 5月下旬<br>お城西公園 | 津市の豊かな自然と長い歴史に育まれた、津の食品、銘菓、農林水産物、工芸品等を販売・紹介する催し。 |
| | 美術にアクセス！ | 6月5日（土）～8月1日（日）<br>三重県立美術館 | 視覚のみならず、聴覚、触覚など、多様な感覚を使ってコレクションに親しむ展覧会。 |
| | 第71回みえ県展<br>志摩移動展 | 6月12日（土）～20日（日）<br>志摩市立図書館 | 県内最大規模の公募美術展示会。（地域移動展） |
| | フレンテまつり2021<br>@オンライン | 6月23日（水）からオープン予定<br>三重県総合文化センター<br>三重県男女共同参画センター特設サイト | フレンテみえ登録団体の活動発表イベントをオンライン開催。子ども向けイベントも実施予定。 |
| | みえアカデミックセミナー2021<br>オープニング<br>「千田嘉博講演会」 | 7月3日（土）<br>三重県総合文化センター<br>三重県文化会館　中ホール | 県内全ての高等教育機関から講師を招き開催する”みえアカデミックセミナー”のオープニングを飾る講演会。 |
| | 三重県文化会館Produceシリーズvol.5<br>チェロ　遠藤真理 | 7月3日（土）<br>三重県総合文化センター<br>三重県文化会館　大ホール | 華やかに彩る注目の日本人演奏家を紹介する室内楽シリーズ。 |
| | 三重の映画の偉人顕彰ウィーク（仮称） | 7月16日（金）～25日（日）<br>三重県総合文化センター<br>ギャラリー、多目的ホール | パネル展示、トークイベント、映画上映等。 |
| | 親子劇 to R mansion<br>「にんぎょひめ」 | 7月18日（日）<br>三重県総合文化センター<br>三重県文化会館　小ホール | パフォーマンスカンパニーによる親子向け演劇。 |
| | 自由から世界が始まるアート2021 三重展 | 8月25日（水）～9月5日（日）<br>三重県立美術館・県民ギャラリー | 愛知県・岐阜県・三重県で活動する障がい者芸術の作家の絵画等の作品展示、パフォーマンス発表等。 |
| | ビーチバレーin御殿場 | 8月下旬（未定）<br>津御殿場海岸 | 県内有数のレジャービーチで実施し、津の海の魅力をアピールするとともに観光客の誘致を図る。 |
| | 新館開館10周年記念<br>「川喜田半泥子の名品」<br>（仮題） | 9月11日（土）～12月5日（日）（予定）<br>石水博物館 | 川喜田半泥子の名品を展示する展覧会。 |
| | 第29回企画展<br>「寺院に伝わる戦国の残像～北畠氏のいた時代～（仮称）」 | 9月18日（土）～11月14日（日）<br>三重県総合博物館 | 県内の寺院に残された貴重な文化財から、北畠氏を中心に戦国時代の仏教や社会を紹介。 |
| | 霧山薪能 | 9月25日（土）（予定）<br>北畠神社 | 多気北畠氏城館跡周辺の歴史的資源も活用しながら伝統芸能の保存継承として薪能（茶会、琴の演奏）を開催。 |
| | 全国スポーツ写真展・全国スポーツ俳句展 | 9月28日（火）～10月27日（水）<br>三重県立図書館 | 全国スポーツ写真展・スポーツ俳句展の優秀作品を展示。 |
| | 経ヶ峰ハイキング | 9月最終土曜日（予定）<br>草生公民館にて開会式後、経ヶ峰へ向かう | 観光ハイキングにより心身の健康増進を図るとともに、自然環境の保全意識の高揚と市民の一体感醸成を育む。 |
| | 第七劇場　チェーホフ「桜の園」 | 10月8日（金）～10日（日）<br>三重県総合文化センター<br>三重県文化会館　小ホール | 津市を拠点に国内外で公演を行う第七劇場の新作演劇公演。 |

| | | |
|---|---|---|
| 津まつり | 10月9日（土）、10日（日）<br>市役所周辺、国道23号線周辺など | 県内外からの観光客の誘致と、380余年の伝統ある祭り行事、郷土芸能の保全を図る。 |
| 久居誕生350年記念<br>久居まつり<br>グリーンフェスティバル | 10月23日（土）（予定）<br>未定 | 未定 |
| 久居誕生350年記念<br>久居まつり　本祭 | 10月23日（土）～24日（日）（予定）<br>久居アルスプラザ及びその周辺（予定） | 未定 |
| 久居誕生350年記念<br>久居まつり<br>ひさい版仮装大笑 | 10月24日（日）（予定）<br>久居アルスプラザ | 久居まつり・秋のイベント。日本テレビ「欽ちゃん＆香取慎吾の全日本仮装大賞」の全面バックアップで開催！ |
| ふれ愛フェスタin白山 | 10月31日（日）<br>津市白山総合文化センター | 特産品の販売、各種団体の発表などを通して、地元の良さを再認識するとともに、市内外へ情報発信を行う。 |
| そうぶんの竹あかり | 11月<br>三重県総合文化センター | 竹あかり作家による演出による総合文化センターの広場等屋外に竹あかりを展示。 |
| 久居誕生350年記念<br>榊原温泉<br>秋の収穫祭 | 11月頃<br>未定 | 地域の農産物の即売、ふるまい鍋、かかしコンテスト、古代米を利用したイベント等。 |
| 第42回みえ高文祭 | 11月5日（金）～7日（日）<br>三重県総合文化センター | 県内高等学校および特別支援学校高等部の生徒が日頃取り組んでいる文化芸術活動の成果を発表する。 |
| フェスタ in かわげ | 11月7日（日）<br>河芸公民館及び津市河芸第1グラウンド | ステージイベントや「体験」をテーマに各種イベントを開催する。また、地域農産物などの販売も行う。 |
| 高虎楽座（11月） | 11月初旬<br>フェニックス通り及び津市まん中広場 | 藤堂高虎公の功績を再認識し、津市の伝統文化の保存、継承、商業振興と中心市街地活性化を目的とした催し。 |
| 津ぅきた福きたカムカムフェスタ | 11月14日（日）<br>津市河芸第2グラウンド | 一日商店街で地元特産品の販売・抽選会。ステージでは、太鼓・踊り・コンサート。クラシックカーも大集合。 |
| つ・環境フェスタ | 11月21日（日）（予定）<br>未定 | 市民、事業者及び行政の協働により、環境に対する取組の促進と意識高揚を図る、体験型環境イベント。 |
| 三重県文化会館Produce<br>シリーズvol.8<br>成田達輝＆萩原麻未 | 11月27日（土）<br>三重県総合文化センター<br>三重県文化会館　大ホール | 華やかに彩る注目の日本人演奏家を紹介する室内楽シリーズ。 |
| 文語シンポジウム（仮称） | 11月27日（土）<br>三重県総合文化センター 多目的ホール | 三重県ゆかりの文語等について、有識者による講演や朗読等で紹介するシンポジウム。 |
| 津市美術展覧会 | 12月4日（土）～12日（日）（予定）<br>津市久居アルスプラザ | 日本画・洋画・彫刻・美術工芸・写真・書の6部門の美術作品の募集展示。作品審査・作品鑑賞会を開催。 |
| Geino Xmas<br>メインイベント | 12月19日（日）（予定）<br>津市芸濃総合文化センター | ペットボトルツリー、LEDイルミネーション、キッズステージ、クリスマスコンサート、ファンタジー花火。 |

| | | | |
|---|---|---|---|
| | 津なぎさまちフェスタ | 未定<br>津なぎさまち内旅客船<br>ターミナル内及びその周辺 | ステージイベント、出店（飲食店、体験ブース等）等 |
| | くるべ古代歴史館 | 通年<br>久留倍官衙遺跡公園 | 久留倍官衙遺跡公園のガイダンス施設。出土品や遺跡の復元模型、映像によって遺跡を解説。 |
| | くるべ古代歴史公園 | 通年<br>久留倍官衙遺跡公園 | 古代の朝明郡の郡衙跡を公園化。八脚門を復元し、政庁・正倉院等の遺構を表示している。 |
| | 御池沼沢植物群落 | 通年<br>御池沼沢植物群落 | 食虫植物をはじめとする湿生植物の観察ができる。 |
| | 四日市市立図書館 | 通年（休館日：毎週月曜日、毎月第2・第4火曜日、年末年始、特別整理期間（6月中の約10日間））<br>四日市市立図書館 | 幅広く豊富な蔵書を揃えるとともに、様々な企画展示、読みきかせや講座など各種行事の実施している。 |
| | 地域資料室 | 通年（休館日：毎週月曜日、毎月第2・第4火曜日、年末年始、特別整理期間（6月中の約10日間））<br>四日市市立図書館 | 四日市市や三重県に関する様々な地域資料を揃え、それらに関する情報発信を行っている。 |
| | 郷土作家コーナー | 通年（休館日：毎週月曜日、毎月第2・第4火曜日、年末年始、特別整理期間（6月中の約10日間））<br>四日市市立図書館 | 四日市市にゆかりのある作家11名の著作などを集め紹介している。 |
| | 展示コーナー | 通年（休館日：毎週月曜日、毎月第2・第4火曜日、年末年始、特別整理期間（6月中の約10日間））<br>四日市市立図書館 | 様々なテーマで資料や図書の紹介を行っている。（スポーツ関連図書の企画展示・ミニ展示も実施予定）。 |
| | 四日市市立博物館<br>常設展 | 通年（休館日：月曜日（祝休日の場合は翌平日）、年末年始、臨時休館）<br>そらんぽ四日市（四日市市立博物館） | 原始・古代から江戸時代までの四日市のあゆみを原寸大再現で展示。丹羽文雄記念室併設。 |
| | 四日市市立博物館<br>プラネタリウム | 通年（休館日：月曜日（祝休日の場合は翌平日）、年末年始、臨時休館）<br>そらんぽ四日市（四日市市立博物館） | プラネタリウム番組の投映、当日の星空の解説。 |
| | 移動天文車<br>「きらら号」観望会 | 通年（月１回程度）<br>市民公園 | 移動天文車「きらら号」を用いた天体の観察。 |
| | 四日市市楠歴史民俗資料館<br>常設展 | 通年（休館日：月曜日（祝休日の場合は翌平日）、年末年始）<br>四日市市楠歴史民俗資料館 | 江戸時代末に建てられた旧庄屋岡田邸を保存活用した施設。四日市市指定有形文化財の建物と収蔵品を展示。 |
| | ばんこの里会館<br>コラボ料理教室 | 通年（1カ月に1回程度）（予定）<br>ばんこの里会館（陶栄町） | 萬古焼の土鍋・陶板等を使った調理方法を教える料理教室を開催する。 |
| | ばんこの里会館<br>萬古焼　常設展示・企画展示 | 通年<br>ばんこの里会館（陶栄町） | 萬古焼の常設展示やテーマに沿って一定期間展示する企画展示を実施することで、萬古焼の魅力を発信する。 |
| | ばんこの里会館<br>四日市萬古焼　陶芸教室 | 通年<br>ばんこの里会館（陶栄町） | 四日市萬古焼の製作体験を通して、萬古焼の魅力を発信する。 |
| | 学習支援展示<br>「大昔の四日市」 | ３月～５月上旬<br>（休館日：月曜日（祝休日の場合は翌平日）、臨時休館日）<br>そらんぽ四日市（四日市市立博物館） | 小学校6年生の学習にあわせて、市内出土の土器や埴輪を展示。 |

| | | |
|---|---|---|
| 澄懐堂美術館　春季名品展 | 4月～5月頃<br>澄懐堂美術館 | 当館所蔵の中国書画の名品と近世日本の儒者の書を展示する。 |
| 特別展<br>「フジフィルム・フォトコレクション展」 | 4月～6月上旬<br>（休館日：月曜日（祝休日の場合は翌平日）、臨時休館）<br>そらんぽ四日市（四日市市立博物館） | 日本の写真史を彩る有名写真家101名の選りすぐりの1枚を展示。 |
| エキサイト・四日市バザール | 4月1週目の土日（予定）<br>三滝通り、諏訪新道、諏訪栄町アーケード内、諏訪公園、近鉄四日市駅周辺商業地域 | 春の訪れを告げるイベントとして、毎年テーマを決めてのアピールや啓蒙の場を設け地域の発展に寄与する。 |
| 新茶まつり | 4月下旬（予定）<br>足見田神社<br>三重茶農業協働組合 | 四日市の茶の発祥の地と言われる水沢町内で、茶業の振興と発展を願って、献茶神事やパレードを行う。 |
| 中庭コンサート | 5月～11月<br>1ヶ月に1回程度<br>四日市地域総合会館<br>あさけプラザ | 様々なジャンルのミニコンサート。 |
| ふれあい農園収穫祭 | 5月、10月<br>ふれあい農園 | 農作業を通して自然と親しむと共に、障害者同士あるいは一般市民との幅広い交流を図る。 |
| 四日市萬古まつり | 5月8日（土）、9日（日）（予定）<br>四日市ドーム<br>ばんこの里会館（陶栄町） | 萬古焼の卸問屋や窯元ら約40社が出展する廉売市や絵付け体験等の催しを開催し、萬古焼の魅力を発信する。 |
| 館蔵品展Ⅰ「新収蔵品展」 | 5月中旬～6月上旬<br>（休館日：月曜日（祝休日の場合は翌平日）、臨時休館）<br>そらんぽ四日市（四日市市立博物館） | 令和2年度に新たに収蔵したコレクションの一部を紹介。 |
| 夏の夜間特別開館 | 5月下旬<br>四日市市楠歴史民俗資料館 | 地元団体と連携して、模擬店やホタルの郷コンサート、体験教室などを20時まで特別に開館し実施。 |
| 御池沼沢植物群落<br>自然観察会 | 6月、8月、10月の各上旬を予定<br>御池沼沢植物群落 | 季節ごとの動植物について、専門家の解説を聞きながら観察する。 |
| 学習支援展示<br>「四日市空襲と戦時下のくらし」 | 6月～9月上旬<br>（休館日：月曜日（祝休日の場合は翌平日）、臨時休館）<br>そらんぽ四日市（四日市市立博物館） | 小中学生の平和学習にあわせて、四日市空襲や戦時中のくらしのようすを、実物資料や写真パネル等で紹介。 |
| 三重県ふれあいスポレク祭 | 6月<br>四日市ドーム | スポーツ等を通じて交流を図り、自立と社会参加の推進に寄与し、社会の障害者に対する理解と認識を深める。 |
| ベトナムフェアIN四日市 | 未定<br>四日市諏訪栄町商店街公園通り<br>イオンモール四日市北店 | 四日市市民にベトナムを知る機会、交流する機会を提供する。 |
| 四日市まちなかバル | 6月の2日間（予定）<br>近鉄四日市駅周辺の飲食店 | 四日市の街中を美味しく楽しめるグルメな二日間。 |
| はもりあ四日市25周年記念講演及び<br>三重県内男女共同参画連携映画祭 | 6月26日（土）<br>四日市市文化会館　第2ホール | 設立25周年を迎えるにあたり、記念講演を行う。また、男女共同参画週間にあわせて、映画を上映する。 |

| | | | |
|---|---|---|---|
| 四日市市 | 特別展「ミュシャ展」 | 7月～9月上旬<br>（休館日：月曜日（祝休日の場合は翌平日）、臨時休館） | アール・ヌーヴォーの代表的作家アルフォンス・ミュシャが手掛けたポスターや装飾パネル等を展示。 |
| | | そらんぽ四日市（四日市市立博物館） | |
| | ポンポコキッズin本町通り商店街 | 7月と12月の年2回（予定） | 本町通り商店街で小学3～6年生の児童が協力店舗と仕事体験を通して社会のしくみを学ぶ。 |
| | | 本町通り商店街 | |
| | 夏休み小学生じばさん講座 | 7月頃（予定） | 地域の小学生高学年を対象に北勢地域の地場産品の製作体験を実施し、地場産業の普及啓発をはかる。 |
| | | じばさん三重 | |
| | ペルセウス座流星群観望会 | 8月13日（金） | ペルセウス座流星群の極大日付近で、当日の星空の解説や流星観望。 |
| | | 伊坂ダム | |
| | 富田の石取祭 | 8月13日（金）、14日（土）、15日（日） | 「日本一やかましい祭り」といわれ、鉦や太鼓を叩きながら石取祭車で町練りを行う。 |
| | | 鳥出神社、富田地域 | |
| | 鳥出神社の鯨船行事 | 8月14日（土）、15日（日） | 「ユネスコ無形文化遺産」鯨船山車が張り子の鯨を追いかけ、仕留める演技を行う。 |
| | | 鳥出神社 | |
| | 館蔵品展Ⅱ | 9月～10月<br>（休館日：月曜日（祝休日の場合は翌平日）、臨時休館） | 博物館で収蔵する資料を、様々なテーマに沿って展示。 |
| | | そらんぽ四日市（四日市市立博物館） | |
| | ジャズフェスティバル<br>プレイベント | 9月～10月 | 四日市ジャズフェスティバルに出演するグループ等によるプレコンサート。 |
| | | 四日市地域総合会館<br>あさけプラザ | |
| | 大酒蔵市 | 9月または10月（予定） | 三重県四日市市の中心商店街に三重の酒蔵23蔵と飲食店が集結。地酒と肴を堪能していただく。 |
| | | 四日市諏訪栄町商店街公園通り | |
| | 5連勝に挑戦！<br>四日市一番街商店街ジュニア将棋大会 | 9月（予定） | 四日市市並びに隣接の小・中学生以下を対象にした将棋対局。また、澤田6段と10面差しも行う。 |
| | | 四日市一番街商店街アーケード内キタオカ東一帯 | |
| | 楠町商工会まつり<br>×ロマンチックKusuマルシェ | 9月（予定） | ハンドメイド作品やアクセサリー等のワークショップ展示会を開催し、模擬店・キッチンカーでの販売を実施。 |
| | | 楠福祉会館・駐車場 | |
| | 秋の夜間特別開館 | 9月末 | 楠歴史民俗資料館保存運営委員会と連携して、模擬店、音楽コンサートなどを19時半まで特別に開館し実施。 |
| | | 四日市市楠歴史民俗資料館 | |
| | あさけプラザ　秋の文化祭 | 10月～11月 | あさけプラザ文化団体に加盟する団体等による舞台や展示。 |
| | | 四日市地域総合会館<br>あさけプラザ | |
| | 澄懐堂美術館　秋季名品展 | 10月～11月頃 | 当館所蔵の中国書画の名品と近世日本の儒者の書を展示する。 |
| | | 澄懐堂美術館 | |
| | 第48回四日市市美術展覧会 | 10月2日（土）～10日（日） | 市民の創作意欲を高め、芸術に対する理解を深めることを目的とした、6部門からなる公募の展覧会。 |
| | | 四日市市文化会館　展示棟、第3ホール<br>表彰式：第4ホール | |

| | | |
|---|---|---|
| 秋の文化財行列 | 10月1週目の土日（予定）<br>四日市諏訪栄町地区及び周辺地域 | 中心市街地の「秋の祭」として、当地を広くアピールし、賑わいの創出を図る文化財行列。 |
| 全国都道府県対抗eスポーツ選手権 2021 MIE | 10月16日(土)、17日（日）<br>四日市市総合体育館 | eスポーツ全国大会を複数タイトル実施する。 |
| 第10回全国ファミリー音楽コンクール<br>inよっかいち | 10月17日（日）<br>四日市市文化会館　第1ホール | 四日市の魅力の発信と都市イメージの向上を目的に開催する、家族を対象とした全国公募の音楽コンクール。 |
| 北鵠町大太鼓・大鉦 | 10月下旬<br>伊賀留我神社、富田地域 | 伊賀留我神社秋の大祭で大太鼓と大鉦がにぎやかに町に繰り出す。 |
| 館蔵品展Ⅲ | 11月～12月上旬<br>（休館日：月曜日（祝休日の場合は翌平日）、臨時休館）<br>そらんぽ四日市（四日市市立博物館） | 博物館で収蔵する資料を、様々なテーマに沿って展示。 |
| YOKKAICHI<br>winter illumination | 11月～令和4年2月（予定）<br>近鉄四日市駅東口広場、タクシー乗り場<br>中央通りの一部、（株）住友電装様本社前等 | 中心市街地にある近鉄四日市駅周辺等において、来街者にひとときの安らぎを提供する。 |
| すわ公園から光の贈り物 | 11月～令和4年2月（予定）<br>諏訪公園、すわ公園交流館 | 冬の風物詩、諏訪公園＆すわ公園交流館での約5万球のイルミネーションが包み込む。 |
| 四日市市スポレク大会 | 11月<br>四日市市障害者体育センター | スポーツ等を通じて障害者の相互理解及び自己実現を図り、障害者の自立、社会参加及び健康増進に寄与する。 |
| 三重県身体障害者福祉大会 | 11月<br>四日市市文化会館 | 全ての障害者が地域社会の構成員として参画し共生社会の理念が浸透する社会の実現を目指し啓発活動を行う。 |
| 四日市農業まつり | 11月（予定）<br>四日市市茶業振興センター（予定） | 地元産品のPR・販売等を通じて、四日市の魅力を発信するイベント。 |
| 久留倍官衙遺跡公園<br>オープン1周年記念イベント | 11月（未定）<br>久留倍官衙遺跡公園 | 久留倍官衙遺跡公園オープン1周年記念イベント。 |
| 「女性に対する暴力をなくす運動」期間における展示 | 11月12日（金）～25日（木）<br>四日市市男女共同参画センター | 女性に対する暴力をなくす運動期間に合わせて、展示を行う。 |
| まちなか文化祭 | 11月23日（火）（予定）<br>諏訪公園、四日市商店街 | まちなかの活発な文化・商業活動の振興を目的としたイベントを実施。 |
| 四日市市障害者大会 | 11月28日（日）<br>四日市市文化会館 | 障害福祉の啓発や障害者による活動発表等を通して、障害者の自立及び社会参加を促進する。 |
| 館蔵品展Ⅳ | 12月～令和4年1月<br>（休館日：月曜日（祝休日の場合は翌平日）、年末年始、臨時休館）<br>そらんぽ四日市（四日市市立博物館） | 博物館で収蔵する資料を、様々なテーマに沿って展示。 |

| | | | |
|---|---|---|---|
| | クリスマスコンサート | 12月<br>四日市地域総合会館<br>あさけプラザ | サンセットポップスオーケストラを中心としたコンサート。 |
| | じばさん市 | 年6回程度<br>じばさん三重1階名品館 | 季節の産品にあわせた地場産品の販売フェアを行う。 |
| | 四日市市民スポーツフェスタ | 未定<br>中央緑地 | 多くの市民にスポーツに親しんでもらうことを目的とした様々な世代が楽しめるスポーツの体験等のイベント。 |
| | 新!!四郷ふるさとの道<br>ウォーキング | 未定<br>四郷ふるさとの道 | 四郷ふるさとの道に点在する文化財等をめぐるウォーキング。 |
| | はもりあフェスタ | 未定<br>四日市市男女共同参画センター含む本町プラザ<br>（予定） | 市民と行政と協働で、男女共同参画に関するイベントを行う。 |
| | 神宮徴古館農業館 | 通年<br>神宮徴古館農業館 | 伊勢神宮の「歴史と文化の総合博物館」。祭祀に関する資料や式年遷宮で撤下された御装束神宝を中心に展示。 |
| | 式年遷宮記念神宮美術館 | 通年<br>式年遷宮記念神宮美術館 | 当代最高の芸術家が、式年遷宮を奉賛して神宮に奉納された絵画・書・彫塑・工芸を収蔵・展示する。 |
| | 伊勢のだいどこ市 | 毎月<br>伊勢河崎商人館 | 地元の野菜・海産物など数々の出店があります。月替わりの「ふるまい」もある。 |
| | 伊勢の御師フォーラム2021 | 4月1日（木）～11月30日（火）<br>伊勢商工会議所、五十鈴塾<br>ほか市内各地 | 伊勢の文化やまちづくりに多大な貢献をした御師について、価値を再考する講演・展示・体験を実施する。 |
| | 第29回外宮奉納市 | 5月<br>外宮北御門広場 | 全国から外宮に奉納された旬の食の販売等。 |
| | 二見ビーチフェスタ | 5月～11月<br>未定 | 未定 |
| | 民謡踊り大会 | 7月<br>いせトピア | 伊勢音頭や民踊などをみんなで楽しく踊る。 |
| | カルチャーフェスティバル | 7月～8月<br>いせトピア　ほか | 5歳以上であれば誰でも参加できる無料体験講座。 |
| | 夏休み博物館イベント | 7月～8月<br>尾崎咢堂記念館　ほか | 市所管博物館において、主に小学生を対象とした文化・歴史イベントを実施する。 |
| | おばた参宮市 | 10月<br>小俣農村環境改善センター及び周辺 | 地域の魅力の再発見と発信。 |
| | 第64回伊勢市民芸能祭 | 10月～11月<br>いせトピア　ほか | 市内で活動している舞台芸術団体の発表の場、市民の方に舞台芸術を身近に接していただく場を提供する。 |

| | | | |
|---|---|---|---|
| 伊勢市 | 第67回伊勢市美術展覧会 | 10月～11月<br>シンフォニアテクノロジー響ホール伊勢 | 市民の美術創作活動の発表の場、市民の皆さんに美術を親しんで鑑賞できる場を提供する。 |
| | 伊勢まつり | 10月9日（土）～10日（日）（予定）<br>高柳商店街周辺～県道鳥羽松阪線（尼辻交差点）～伊勢市駅周辺 | 伊勢音頭・よさこい・ねぶた等のパレード、ダンス、太鼓、演奏、出店など。 |
| | 御幣鯛船歓送迎式典 | 10月12日（火）<br>神社海の駅 | 愛知県篠島の御幣鯛船が、神宮に干鯛を奉納するため神社港に入港。式典の他、篠島特産品即売会なども実施。 |
| | 初穂曳（陸曳） | 10月15日（金）<br>外宮領　陸曳 | 神宮の神嘗祭をお祝いし、その年に収穫されたお初穂を奉曳車に載せて外宮へ奉納する。 |
| | 初穂曳（川曳） | 10月16日（土）<br>内宮領　川曳 | 神宮の神嘗祭をお祝いし、その年に収穫されたお初穂を初穂舟に載せ五十鈴川を遡り内宮へ奉納する。 |
| | 伊勢市環境フェア | 10月17日（日）<br>三重県営サンアリーナ | 伊勢市の環境保全の取り組みを紹介。 |
| | 伊勢おもてなしヘルパー利用体験会 | 10月23日（土）～10月25日（月）（予定）<br>受付場所（予定）<br>（1）内宮宇治橋前にテント<br>（2）三重県営陸上競技場おもいやりセンター | 電動車いすWHILLで内宮参拝サポートを行う活動です。期間中は、予約なしで、利用体験ができる。 |
| | 竹内浩三生誕100年<br>記念事業 | 11月<br>講演会：いせトピア<br>企画展：伊勢図書館 | 伊勢市出身の詩人・竹内浩三の生誕100年を顕彰するため、講演会や企画展を開催する。 |
| | 芸協らくご・伊勢おかげ寄席 | 11月<br>いせトピア | 落語の演目に多い「お伊勢参り」ゆかりの地で、（公社）落語芸術協会による寄席公演を行う。 |
| | 市民交流茶会 | 12月<br>山田奉行所記念館 | 持ち物や作法の知識は不要で、普段着のまま気軽に参加できるお茶会。 |
| | 世界に発信！伊勢市短詩型文学祭<br>入賞作品展示 | 12月<br>伊勢図書館 | 市内の小・中学生を対象に公募した短歌・俳句のうち、入賞した作品を展示する。 |
| | 伊勢神宮奉納全国花火大会 | 未定<br>宮川河畔 | 「宮川の花火」と呼び親しまれており、また、日本三大競技花火大会の一つに位置付けられている。 |
| | 中日三重お伊勢さんマラソン | 未定<br>未定 | 伊勢市の活性化とスポーツ振興、そして健康づくりを目的とした「お伊勢さんマラソン」を開催する。 |
| | 伊勢古市参宮街道資料館<br>企画展 | 未定<br>伊勢古市参宮街道資料館 | かつて日本三大遊郭の一つと数えられた古市の歴史にちなんだ企画展を開催する。 |
| | 尾崎咢堂記念館企画展 | 未定<br>尾崎咢堂記念館 | 「憲政の神様」と名高い尾崎行雄（咢堂）にちなんだ企画展を開催する。 |
| | 松阪市総合運動公園<br>スケートパーク | 通年　※休園日：月曜日（祝日の場合はその翌日）その他、雨天時など<br>松阪市総合運動公園スケートパーク | 全国最大規模の面積を有する県内初の公共スケートパーク。 |

| | | | |
|---|---|---|---|
| 松阪市 | 松坂城跡（松阪公園） | 通年<br>松坂城跡（松阪公園） | 天正16年に蒲生氏郷によって築城された城跡で、豪壮な石垣を残しており、国の史跡に指定されている。 |
| | 御城番屋敷 | 通年<br>御城番屋敷 | 松坂城の警護に就いた紀州藩士の住居として建てられた長屋の組屋敷。国の重要文化財に指定されている。 |
| | 松阪市文化財センター（はにわ館） | 通年（休館日：月曜日、祝日の翌平日、年末年始）<br>松阪市文化財センター（はにわ館） | 松阪市内の国史跡宝塚古墳から出土した日本最大級の船形埴輪等（国指定重要文化財）を常設展示。 |
| | 松阪市立歴史民俗資料館 | 通年（休館日：4/1、4/2、月曜日(祝日を除く)、祝日の翌日、年末年始）<br>松阪市立歴史民俗資料館 | 「松坂城と蒲生氏郷」、「松阪木綿」、「映画監督小津安二郎」の資料を常設展示。建物は有形登録文化財。 |
| | 旧長谷川治郎兵衛家 | 通年（休館日：毎週月曜日（祝日の場合は翌日）、年末年始）<br>旧長谷川治郎兵衛家 | 江戸店持ち伊勢商人「長谷川治郎兵衛」の旧宅。家業の隆盛とともに拡張された建物は重要文化財に指定。 |
| | 旧小津清左衛門家 | 通年（休館日：毎週月曜日（祝日の場合は翌日）、年末年始）<br>旧小津清左衛門家 | 紙問屋として財を成した江戸店持ち伊勢商人「小津清左衛門」の旧宅で、建物は三重県の有形文化財に指定。 |
| | 原田二郎旧宅 | 通年（休館日：毎週月曜日（祝日の場合は翌日）、年末年始）<br>原田二郎旧宅 | 公益財団法人原田積善会を設立した篤志家「原田二郎」の旧宅。武家屋敷の様を色濃く残す。 |
| | 松阪もめん手織りセンター | 通年（定休日：火曜日）<br>松阪もめん手織りセンター | 松阪もめんの着物、洋服、小物などの販売を行う。予約を行えば機織り体験（有料）ができる。 |
| | 松浦武四郎誕生地 | 通年（休館日：月曜日（祝日の場合は翌日）、祝日の翌日、年末年始）<br>松浦武四郎誕生地 | 幕末の探検家、松浦武四郎の実家。伊勢街道に面し、武四郎が育った環境や、200年前の家の様子を体感！ |
| | 三重県立みえこどもの城 | 通年　※休館日：月曜日（祝日の場合は翌平日）、臨時休館日、年末年始（12月28日～1月4日）<br>三重県立みえこどもの城 | ドームシアター、クライミングウォール(要上履き)、工作など、子どもと大人が一緒に楽しめる大型児童館。 |
| | 三重県立みえこどもの城<br>クライミングウォール | 通年　※休館日：月曜日（祝日の場合は翌平日）、臨時休館日、年末年始（12月28日～1月4日）<br>三重県立みえこどもの城 | 児童館施設では最高峰の高さ7mを誇るクライミングウォールが小学生から体験できる。(要上履き、要同意書) |
| | 松浦武四郎記念館 | 4月1日(木)～5月9日(日)<br>松浦武四郎記念館 | 幕末の探検家、松浦武四郎を紹介。5/10から改修工事で休館し、令和4年4月リニューアルオープン予定！ |
| | 新茶まつり | 5月5日（水・祝）（予定）<br>リバーサイド茶倉周辺 | 茶摘み体験をはじめ、電子レンジを使ってのお茶作り体験やお茶餅つき体験ができる。 |
| | まつさかまっさかりまつり | 5月<br>中心市街地 | ダンスパフォーマンスや屋台など、中心商店街の活性化イベント。 |
| | 松阪撫子どんな花？祭り | 5月<br>中心市街地 | 街なかの松阪撫子の展示や松阪の街の魅力、文化に触れていただくお祭り。 |
| | みえこどもの城フェスティバル2021 | 5月1日（土）～5月5日（水・祝）（予定）<br>三重県立みえこどもの城 | ゴールデンウィークは特別イベントのステージ、工作、プラネタリウムなど家族で楽しめるイベントを実施。 |

| | | | |
|---|---|---|---|
| | 松阪祇園まつり | 7月中旬<br>松阪中心商店街周辺 | 宵宮の午後、三社みこしがくりだし、町を勇壮に練り歩く。 |
| | 嬉野おおきん祭り | 夏頃<br>嬉野グラウンド前駐車場 | ありがとうの意味の「おおきん」をテーマにしたお祭り。フィナーレには花火が盛大に打ち上がる。 |
| | 七夕まつり・鈴の音市 | 8月<br>中心市街地 | ダンスパフォーマンスや演奏会などのさまざまな音楽イベントや商店等による楽市楽座などを開催。 |
| | 家庭の日<br>「家族でボッチャ体験」 | 8月月（予定）<br>三重県立みえこどもの城 | 三重とこわか大会でも実施予定の、子どもから大人まで楽しめる競技「ボッチャ」を無料で体験できる。 |
| | 豪商のまち松阪キャンペーン | 10月1日（金）～11月30日（火）<br>松阪市内 | 城下町として栄え、今も大きな屋敷や石畳が残る風情ある松阪の秋のまち歩きキャンペーン。 |
| | 深野棚田まつり | 10月30日（土）（予定）<br>夏明だんだん田周辺 | 深野夏明地内の棚田を4,000本の竹行燈でライトアップ。幻想的に棚田を浮かび上がらせる。 |
| | 氏郷まつり | 11月3日（水・祝）<br>松坂城跡および中心商店街周辺 | 商都まつさかの礎を築いた蒲生氏郷公を偲んで開催。 |
| | 松阪もめんフェスティバル | 11月<br>中心市街地 | 松阪もめんをテーマに、市民や地元学生が中心となって実施する松阪もめんを知るお祭り。 |
| | 松阪牛まつり | 11月下旬（日曜日）<br>松阪農業公園ベルファーム | 松阪牛の魅力あふれる1年に1度のおまつり。松阪肉牛共進会をメインに各種イベントが盛りだくさん。 |
| | みえ松阪マラソン2021 | 12月19日（日）<br>松阪市総合運動公園（他にも会場有） | 三重県内唯一のフルマラソンを松阪市で初開催！（種目）フル/2.9km/10km/ウォーク |
| | 多度山トレイルラン | 4月上旬<br>多度山 | 多度山ハイキングコースを利用し、各自のペースで走っていただく。 |
| | ぼたんまつり | 4月中旬～下旬<br>長島水辺のやすらぎパーク | 旧久我邸を改修した休憩施設の庭園に、春になると17種類240株の色とりどりの牡丹が咲きそろう。 |
| | 初夏の企画展<br>能ある鷹は文化を残す<br>―松平定信の文化史―（仮） | 4月24日（土）～5月30日（日）<br>桑名市博物館 | 松平定信関係の資料を展示。<br>【2階特集陳列】<br>越川の文化交流―長島藩主増山雪斎と桑名―／収蔵刀剣展Ⅰ |
| | 九華公園　花まつり | 4月～6月<br>九華公園 | さくらまつり、つつじまつり、花菖蒲まつり。 |
| | 桑名市民展 | 7月9日（金）～11日（日）<br>NTNシティホール、くわなメディアライヴ | 市民の創作活動の発表の場として日本画、洋画、美術工芸、書道、写真、陶芸等の作品を公募、展示する。 |
| | 夏休み2階展示室<br>神社の来歴<br>～棟札を中心とした長島八幡神社のご神宝～（仮） | 7月21日（水）～8月29日（日）<br>桑名市博物館　2階展示室 | 長島八幡神社のご神宝を、棟札を中心に展示。<br>【2階特集陳列】<br>収蔵刀剣展Ⅱ |

| | | | |
|---|---|---|---|
| 桑名市 | 石取祭 | 7月31日（土）、8月1日（日）<br>桑名宗社(春日大社)周辺 | 日本一やかましい祭りと称され、鉦や太鼓を打ち鳴らしながら各町内の祭車が旧東海道などを練り歩く。 |
| | 秋季企画展<br>没後20年　小林研三<br>～ヨーロッパに魅せられて～（仮） | 9月11日（土）～10月10日（日）<br>桑名市博物館 | 没後20年を記念し、小林研三の絵画作品を展示。<br>【2階特集陳列】<br>桑名ゆかりの洋画家／収蔵刀剣展Ⅲ |
| | 桑名市民芸術文化祭 | 10月中旬～12月上旬<br>NTNシティホール他 | 桑名市内各所で美術、音楽、古典芸能、ダンス、演劇、茶華道など、様々なジャンルのイベントを開催する。 |
| | 桑名市博物館創設50年・<br>本多忠勝桑名入封420年特別企画展<br>本多忠勝と桑名（仮） | 10月23日（土）～11月28日（日）<br>桑名市博物館 | 初代桑名藩主・本多忠勝および、本多家と桑名との関わりのある資料を展示。 |
| | 桑名まつり博 | 10月頃<br>くわな寺町通り商店街 | 和太鼓などのステージ、うまいもの横丁、お子さんに大人気のゲームコーナー、抽選会などを実施する。 |
| | 桑名水郷花火大会 | 11月頃<br>揖斐川河畔 | およそ10,000発の種類豊富な花火が約1時間半かけて大空に花を咲かせる、桑名の夏の風物詩。 |
| | パネル企画展<br>突破－ヴィアティン三重、2021年の軌跡－（仮） | 12月11日（土）～12月19日（日）<br>桑名市博物館　1階展示室 | ヴィアティン三重のシーズンを振り返る。 |
| 鈴鹿市 | 伊勢型紙資料館<br>新蔵企画展 | 通年<br>伊勢型紙資料館 | 新蔵の展示スペースを利用し鈴鹿市所蔵の型紙関係資料を公開する。季節ごとにテーマを決めて展示している。 |
| | 佐佐木信綱記念館<br>常設展 | 通年<br>佐佐木信綱記念館 | 「夏は来ぬ」などの唱歌を多数作詞し、万葉集の研究なども手掛けた歌人・佐佐木信綱を紹介。 |
| | 庄野宿資料館<br>常設展 | 通年<br>庄野宿資料館 | 庄野宿に残された問屋場資料を中心に宿場関係資料を展示している。 |
| | 鈴鹿市稲生民俗資料館<br>常設展 | 通年<br>鈴鹿市稲生民俗資料館 | 市内に残された農具を中心に民俗資料を展示。 |
| | 鈴鹿市伝統産業会館<br>常設展示場 | 通年<br>鈴鹿市伝統産業会館 | 伝統的工芸品（伊勢型紙、鈴鹿墨の展示） |
| | 大黒屋光太夫記念館<br>春の企画展 | 4月～7月<br>大黒屋光太夫記念館 | 大黒屋光太夫が帰国から10年後に帰郷したことを示す「帰郷文書」を公開。 |
| | 鈴鹿新茶まつり | 5月上旬<br>イオンタウン鈴鹿 | 全国第1位の生産量を誇る鈴鹿産かぶせ茶の「新茶」の振る舞いと即売。 |
| | 大黒屋光太夫記念館<br>夏の企画展 | 7月～10月<br>大黒屋光太夫記念館 | 大黒屋光太夫の生涯をわかりやすく紹介。自由研究にもおすすめ。 |
| | 鈴鹿市考古博物館<br>夏季企画展<br>「TEN-PYO　collection<br>～天平衣装の再現～」（仮） | 7月10日（土）～9月5日（日）<br>（予定）<br>鈴鹿市考古博物館 | 奈良時代の再現した衣装を中心に、出土品や絵画資料等から、唐の影響を受けた華やかな天平文化を紹介。 |

| | | | |
|---|---|---|---|
| | 大黒屋光太夫記念館<br>特別展 | 10月～12月<br>大黒屋光太夫記念館 | 特別展では毎回テーマを設定して様々な視点から大黒屋光太夫を紹介する。詳細未定。 |
| | 鈴鹿市考古博物館<br>秋季特別展<br>伊勢国分寺とその周辺<br>～地域の遺跡を知る～（仮） | 10月２日（土）～12月12日（日）（予定）<br>鈴鹿市考古博物館 | 史跡伊勢国分寺跡を中心に、同時代の遺跡や関連する遺跡の調査の写真パネル等で紹介。 |
| | 三重県植木まつり | 10月中旬（予定）<br>鈴鹿フラワーパーク | 地元の植木生産者による庭木等の苗木等の販売、園芸体験教室、園芸教室の実施、地域の特産品等の販売。 |
| | 伊勢国分寺まつり | 10月30日（土）<br>史跡伊勢国分寺跡歴史公園 | 天平衣装行列や小中学校のブラス演奏、伝統芸能、コンサート、体験、出店など歴史公園でまつりを開催。 |
| | 匠の里　伊勢型紙フェスタ | 11月６日（土）、７日（日）（予定）<br>鈴鹿市伝統産業会館ほか白子地区各所 | 白子地区における多様なイベントによる伊勢型紙のPR。 |
| | 大黒屋光太夫記念館<br>冬の企画展 | 12月～令和4年3月<br>大黒屋光太夫記念館 | 光太夫の書いたロシア文字による墨書を多数展示。 |
| | 第24回鈴鹿シティマラソン | 12月<br>鈴鹿サーキット国際レーシングコース | F1日本グランプリが開催される鈴鹿サーキット国際レーシングコースを走ることができる。 |
| 名張市 | 夏見廃寺 | 通年<br>夏見廃寺展示館 | 7世紀末から8世紀前半にかけて建立されたと推定される、名張川右岸の男山南斜面にある古代寺院跡。 |
| | 名張川納涼花火大会 | 7月下旬（10月の可能性有）<br>名張川新町河畔 | 伊賀地区随一のイベント。5000発の花火が夜空を彩る。 |
| | 隠街道市<br>（なばりかいどういち） | 10月上旬<br>前夜祭：宇流冨志禰神社<br>当日：旧市街地周辺 | 前夜祭：獅子神楽観賞、謡体験　他<br>当日：屋台、スタンプラリー　他 |
| | 名張秋祭り | 10月最終の土日<br>宇流冨志禰神社、旧市街地、イオン名張 | 宵宮：松明を先頭に提灯行列。獅子舞の奉納。<br>本祭り：町内に神輿やだんじりが繰り出し露店も並ぶ。 |
| | 観阿弥祭 | 11月第１日曜日<br>観阿弥ふるさと公園 | 観阿弥が伊賀小波田にて創座をした故事に因み、市内能楽団体の仕舞や連吟。子ども狂言の会による狂言。 |
| | とれたてなばり | 11月上旬<br>市役所前広場、消防本部広場 | 名張自慢の地元とれたて野菜や特産物の模擬店。農産物品評会や農産物クイズ。消防フェスタでの体験会。 |
| | 名張ひなち湖<br>紅葉マラソン | 11月中旬<br>比奈地ダム右岸展望広場 | 紅葉の比奈地湖畔を走る市民マラソン。2kmのジョギングから最長10kmのコース。 |
| | 尾鷲イタダキ市 | 1月以外の毎月第１土曜日と12月第１・3土曜日<br>尾鷲港 | 魚を食べて尾鷲の魅力を感じてもらう催しで試食コーナーやイベント・販売コーナーなどがある。 |
| | おわせ魚まつり | 毎月第1土曜日<br>尾鷲港 | 「尾鷲でしか買えない鮮魚、干物、尾鷲でしか味わえない食」尾鷲の味が勢揃いの朝市。 |

| | | | |
|---|---|---|---|
| 尾鷲市 | とこわか企画展Ⅰ | 4月3日（土）～5月30日（日）（仮）<br>三重県立熊野古道センター | わが郷土のお祭り・烏止野神社例大祭。（紀宝町）（仮） |
| | 浄の城つつじ祭り | 4月中旬の日曜日<br>浄の城、城山公園 | 標高180mの浄の城と城山公園で行われる祭りで二千本のオンツツジが咲く中、催しも開催される。 |
| | 招魂祭奉納<br>わんぱく相撲大会 | 4月下旬<br>中村山公園 | 小学生による相撲大会。<br>男も女も参加でき当日参加もできる。 |
| | おわせ陶の会作陶展 | 5月初旬<br>熊野古道センター | 「おわせ陶の会」の陶芸展。<br>販売コーナーや呈茶会お楽しみ抽選会などがある。 |
| | とこわか企画展Ⅱ | 6月5日（土）～8月1日（日）（仮）<br>三重県立熊野古道センター | 古道センター開館15周年記念「森武史写真展」（仮） |
| | 御山（おやま）まつり | 6月28日（月）～7月1日（木）（本祭）<br>尾鷲市三木里区 | 三木里神社頂上にある貴船神社で富士山の山開きを祝う祭。<br>本祭は里で人々にしば叩きの儀式を行う。 |
| | 三木里ビーチ海開き | 7月第1日曜日<br>尾鷲市三木里海水浴場 | 吉宗公が植えさせたという松林を背にした海岸で海開きの餅まきやシーカヤック等の催しがある。 |
| | みきさと海遊祭 | 未定<br>尾鷲市三木里海水浴場 | 浜辺で仲間や家族で楽しめる競技イベント祭。<br>ビーチフラッグや綱引きなどがある。 |
| | スターウィーク（星空に親しむ週間）<br>特別夜間観望会 | 8月1日（日）～8月7日（土）<br>尾鷲市立天文科学館 | 気軽に星空を眺めるにはよい季節に、多くの人に星空を楽しみ美しさを知ってほしい天体観測会。 |
| | とこわか企画展Ⅲ | 8月1日（日）～9月26日（日）（仮）<br>三重県立熊野古道センター | 古道センター開館15周年記念「未来へ」（仮） |
| | おわせ港まつり | 8月7日（土）<br>尾鷲港 | 夏の一大イベント轟音響く花火大会。朝から尾鷲いただき市などたくさんの催しがある。 |
| | 八幡神社例大祭 | 9月ハッピーマンデー<br>尾鷲八幡神社 | 秋の豊魚や豊作、海上安全を祈願する祭。<br>前日に神事、当日に大名行列に続く道中踊りがある。 |
| | とこわか企画展Ⅳ | 10月3日（日）～11月28日（日）（仮）<br>三重県立熊野古道センター | ネイチャーシリーズ「熊野の自然（ジオパーク）」（仮） |
| | 健康Happy Day | 10月中旬<br>尾鷲市福祉保健センター | 健康づくりでハッピーになろう！口の健康や心の健康、健康測定等のコーナーで健康づくり体験ができる。 |
| | 尾鷲市民文化展 | 10月下旬～11月初旬<br>尾鷲市体育文化会館、尾鷲市立中央公民館 | 絵画や彫刻・工芸など300点以上の作品が並ぶ個性豊かな文化展。 |
| | 尾鷲ヒノキふれあいフェスタ | 11月　第1土曜日<br>尾鷲市民文化会館（せぎやまホール） | 森林を身近な存在へをテーマに子どもから大人まで木の温かみを感じて楽しめる体験イベント。 |

| | | | |
|---|---|---|---|
| | 全国尾鷲節コンクール | 11月　第2土曜日<br>尾鷲市民文化会館（せぎやまホール） | 全国から尾鷲節の愛好家たちが集まり、日ごろの練習の成果を発揮する大きな大会。 |
| | 飛鳥神社例大祭 | 11月14日（日）、15日（月）<br>飛鳥神社 | 大漁と海上安全を祈願する祭で、宵宮には一本のご幣を白装束の男衆が奪い合う勇壮なご幣もみがある。 |
| | おわせ海・山ツーデーウォーク | 11月第3土曜日・日曜日<br>熊野古道センター | 歴史が育んだ世界遺産の道を歩く全国からたくさん参加する大会で熊野古道や尾鷲の街並みを楽しめる。 |
| | 尾鷲磯釣大会 | 12月上旬から2月下旬<br>尾鷲市各磯 | 市内外より釣り好きが集まり、冬の大物を狙う。 |
| | とこわか企画展Ⅴ | 12月5日（日）～12月30日（木）<br>三重県立熊野古道センター | シリーズ写真で懐古・御浜町(仮) |
| 亀山市 | 花しょうぶまつり | 毎年6月第2日曜日開催（予定）<br>亀山公園菖蒲園 | 市の花である花菖蒲を皆様に親しまれ、身近に感じていただけるよう毎年「花しょうぶまつり」を開催する。 |
| | 関宿祇園夏まつり | 毎年7月第三若しくは第四の土・日2日間開催（予定）<br>関宿街道一帯 | 「そこまでが精一杯」という意味で使われる「関の山」の語源ともなった関宿の曳山まつり。 |
| | 亀山市納涼大会 | 毎年8月第一土曜日開催（予定）<br>亀山公園芝生広場一帯 | 旧亀山町時代から続く亀山市の風物詩として親しまれているまつり。 |
| | 亀山市関宿納涼花火大会 | 毎年8月第三土曜日開催<br>予定<br>鈴鹿川河川敷（関消防署西側グランド） | 関宿の夏の夜を彩る花火大会。鈴鹿川対岸で打ち上げられる花火は迫力満点。 |
| | あいあいまつり | 毎年10月第3日曜日（予定）<br>亀山市総合保健福祉センター | 市内外のボランティア団体と福祉団体、行政、社協等が健康と福祉に対する理解を図ることを目的に開催する。 |
| | 亀山青空お茶まつり | 10月（予定）<br>中の山パイロット | 亀山市の特産品である亀山茶を身近に感じてもらうため、亀山茶の生産者と消費者との交流を図るまつり。 |
| | 東海道関宿街道まつり | 毎年11月第1日曜日予定<br>関宿街道一帯 | 東海道関宿の街道一帯で、当時の賑わいを体感できる時代まつり。 |
| | 鳥羽水族館 | 通年<br>鳥羽水族館 | 飼育種類数約1200種で日本一。中でも人魚伝説のモデルとも言われるジュゴンに会えるのは日本でここだけ。 |
| | 鳥羽湾めぐりとイルカ島 | 通年　1月下旬～2月中旬休業<br>鳥羽湾めぐりとイルカ島 | イルカ島に寄港する1周約50分の鳥羽湾遊覧がお楽しみいただける。 |
| | 賢島エスパーニャクルーズ | 通年<br>賢島エスパーニャクルーズ | 真珠のふるさと、あご湾遊覧と真珠の核入れ作業の実演が寄港する真珠モデル工場にてお楽しみいただける。 |
| | 伊勢志摩スカイライン | 通年<br>伊勢志摩スカイライン | 伊勢と鳥羽を結ぶ「天空のドライブウェイ」広大な伊勢志摩の大パノラマが広がる。 |

| | | | |
|---|---|---|---|
| 鳥羽市 | ミキモト真珠島 | 通年　※12月第2火曜日～3日間は定例休業<br>ミキモト真珠島 | 御木本幸吉が世界で初めて真珠の養殖に成功した島。海女の実演など見どころ満載。 |
| | 伊勢湾フェリー | 通年<br>伊勢湾フェリー | 伊勢志摩と渥美半島を結ぶ最短ルート。伊勢湾の景色を優雅に眺め、海のドライブが楽しめる。 |
| | 鳥羽大庄屋かどや | 通年<br>鳥羽大庄屋かどや | 国の登録有形文化財に指定された歴史的建物を活用し、催しなどを開催している市民と観光客の交流施設。 |
| | 2021年春イベント<br>「にゅるにゅるトゲトゲ生物の謎」 | 3月20日（土）～5月9日（日）<br>鳥羽水族館 | 「にゅるにゅるトゲトゲ生物の謎」を開催。体験イベント「ヌタウナギのにゅるにゅるヌタヌタ大実験」 |
| | 鳥羽市立海の博物館 | 3月20日（土）～5月9日（日）<br>鳥羽市立海の博物館 | 海女漁を中心とする三重の漁業、海の環境、祭りなどを紹介する。 |
| | 鳥羽みなとまつり | 7月21日（水）<br>鳥羽マリンターミナル周辺 | 金刀比羅宮鳥羽分社例大祭として始まったお祭り。クライマックスの鳥羽湾上花火は来場者を圧倒する大迫力。 |
| | オクトバ！10月は鳥羽の月 | 10月1日（金）～10月31日（日）<br>鳥羽市全域 | 10月は鳥羽の月！オクトバ（october・奥の鳥羽）を合言葉に市内全域で開催される多数のイベント。 |
| | ひだまりフェスタ | 10月17日（日）<br>鳥羽市保健福祉センター4ひだまり | 健康まつり、福祉いきいきまつり、障害者互助会行事・アトラクション。 |
| | 障害者の日記念事業<br>（講演会） | 障害者週間（12月3～9日）のうちの日曜日<br>鳥羽市保健福祉センターひだまり | 障害者福祉に関心や理解を深めていただくため、講演の実施や障害をテーマとした映画の上映等を行う。 |
| | 障害者の日記念事業<br>（作品展示） | 障害者の日記念事業（講演会）の前後1週間<br>鳥羽市保健福祉センターひだまり | 障害者福祉に関心や理解を深めていただくため、福祉事業所や特別支援学校などの作品を展示する。 |
| 熊野市 | 丸山千枚田の虫おくり | 6月5日（土）<br>丸山千枚田 | 火と音で害虫を追い払う伝統的農耕行事。 |
| | 第32回紀和の火祭り | 8月7日（土）<br>北山川河川敷 | 熊野川水系で古くから行われてきた「柱まつり」を受け継ぐまつり。 |
| | 第29回　熊野磯釣り大会 | 10月下旬～12月上旬<br>各沖磯 | ロングラン及びラストチャンスからなる釣り競技大会。 |
| | 紀和ふるさとまつり | 11月3日（水・祝）<br>熊野市紀和B＆G海洋センター | 昭和16年の山神祭から続く地元文化を継承する催し・ステージなど。 |
| | 軽便鉄道博物館 | 毎月第1、3日曜日　※1月のみ第2、3日曜日<br>軽便鉄道博物館 | 軽便鉄道に関する博物館。 |
| | 貨物鉄道博物館 | 毎月第1日曜日　※1月のみ第2日曜日<br>貨物鉄道博物館 | 国内最古級の鉄道車両の保存展示、鉄道貨物輸送のPRなど。 |

| | | | |
|---|---|---|---|
| いなべ市 | 地域資源活用による食文化とSDGs拠点<br>にぎわいの森 | 1月4日（月）～12月28日（火）<br>にぎわいの森 | SDGs未来都市の拠点と位置付けるグリーンインフラ施設。地域資源を活用した食文化形成を進める。 |
| | 日本のまんなか♥いなべ<br>山女子フェスタ | 4月1日（木）～令和4年3月31日（水）<br>いなべ市内 | 地域資源を活用したアウトドアを通し、持続可能なコミュニティを形成。 |
| | 藤原岳自然科学館<br>（博物展示） | 4月1日（木）～12月26日（日）<br>藤原文化センター | 藤原岳とその周辺の大地の成り立ちや生息する動植物について標本、写真、生体等を展示解説。 |
| | 2021ツアー・オブ・ジャパン<br>いなべステージ | 5月25日（火）<br>ツアー・オブ・ジャパンいなべステージコース<br>（パレードコース及び周回コース） | UCI（国際自転車競技連合）公認の国内最高峰の自転車ロードレース大会の第3ステージを開催する。 |
| | いなべ東近江ラリー2021 | 7月10日（土）、11日（日）<br>いなべ市大安公民館西駐車場特設会場スタート | JAF中部近畿ラリー選手権第3戦。 |
| | いなべ市親善大使川瀬賢太郎プロデュース<br>名フィルのオーケストラ傑作選<br>inいなべVOL11 | 9月4日（土）<br>いなべ市北勢市民会館　さくらホール | 名古屋フィル交響楽団のオーケストラコンサート。 |
| | プライドハウス三重 | 9月27日（月）～10月4日（月）<br>いなべ市役所 | LGBT啓発と文化発信　常設の居場所づくり。 |
| | 第6回いなべの恵み市 | 11月7日（日）（予定）<br>いなべ市役所　員弁庁舎東駐車場 | いなべ農産物の販売およびPR活動。 |
| | 第11回いなべの里<br>新そば祭り | 11月7日（日）（予定）<br>いなべ市役所　員弁庁舎東駐車場 | 素人そば打ち名人によるそばの販売及びそばに関する催し。 |
| | かるクラ・ウィンドオーケストラコンサート | 11月中旬（予定）<br>いなべ市北勢市民会館　さくらホール | 市内小中高校生を対象にしたプロによるクリニック及びかるクラ・ウィンドオーケストラのコンサート。 |
| | 親子ブックフェスティバル | 11月23日（火・祝）<br>藤原文化センター | 子どもの読書活動推進事業。絵本作家による読み聞かせやWSなど。 |
| | 三岐鉄道北勢線<br>「サンタ電車」 | 12月（予定）<br>西桑名駅及び北勢線電車内 | 四日市大学の学生が、サンタに扮し、三岐鉄道北勢線にご乗車のお子様に先着でお菓子をプレゼントする。 |
| | 志摩ロードパーティpresents<br>ごちそうウォーク＆SHIMAフリーラン | 4月17日（土）～4月29日（木・祝）<br>メイン会場：志摩スペイン村 | 「スポーツイベント」を通じ、志摩市の優れた自然環境や観光資源など地域の魅力を感じていただける。 |
| | 波切かつお祭り | 5月予定（GW）<br>大王崎観光駐車場<br>（雨天時の開催場所は波切魚市場） | このイベントでしか食べられないメニューもあり、毎年多くの観光客で賑わう。 |
| | あわび王国まつり | 5月<br>志摩総合スポーツ公園（志摩B＆G海洋センター） | あわび王国である志摩町を市内外にPRするイベントを実施し、観光や物産の振興を図る。 |
| | 花まつり | 5月8日（土）<br>志摩国分寺 | お釈迦様の誕生を祝う祭。令和3年には国分寺の本尊（薬師如来座像）が20年ぶりに開帳（公開）される。 |

| | | | |
|---|---|---|---|
| 志摩市 | 伊勢志摩ツーデーウオーク | 5月下旬（予定）<br>メイン会場：阿児アリーナ | リアス海岸がつくりだす、伊勢志摩の自然景観、多くの史跡が残る歴史文化を肌に感じることができる。 |
| | 伊勢えび祭 | 6月5日（土）<br>大矢浜海浜公園周辺 | 伊勢えびに感謝し、大漁を願う。三重県を代表する祭となっており、毎年多くの観光客が訪れている。 |
| | 磯部の御神田 | 6月24日（木）<br>伊雑宮（御料田） | 伝統と歴史ある初夏の行事。御料田で行われる竹取神事・御田植神事、一の鳥居に向けて行う踊り込みなど。 |
| | 潮かけ祭り | 7月<br>和具漁港一帯～和具大島 | 市杵島姫命（いちきしまひめのみこと）の里帰りを祝い、船や人が海水をかけ合い、海に投げ入れる祭。 |
| | 志摩の夏まつり | 7月<br>志摩市商工会館 | 志摩の夏の風物詩として盛り上げるため、地元団体が催し物などを実施し、地域の方々に楽しんでもらう。 |
| | 伊勢志摩・里海トライアスロン | 7月3日（土）、4日（日）<br>志摩市浜島町浜島～南伊勢町（大矢浜海水浴場） | 志摩市から南伊勢町にかけて開催されるトライアスロン大会。オリンピックと同じ距離で行われる。 |
| | 渡鹿野の天王祭 | 7月24日（土）<br>渡鹿野島内 | 神輿を担いで島内の各戸を回る例祭と7年に1度の大型船に組んだ櫓にご神体を乗せ島を一周する大祭がある。 |
| | 鼓踊 | 8月13日（金）<br>阿児町甲賀　浜田海岸 | 祭壇の前で行う新亡者供養のための大念仏行事。安政3年（1856年）から行われていたと考えられる。 |
| | 波切のわらじ曳き | 毎年9月初めの申の日（3回あるときは中の申の日）<br>波切神社 | 子どもたちが稚児となってわらじを曳く「わらじ曳き神事」と、わらじを海へ流す「わらじ流し」を行う。 |
| | 安乗の人形芝居 | 9月15日（水）、16日（木）<br>安乗人形芝居舞台 | 安乗神社の祭礼行事として、400年以上もの長い間伝承されてきた。国指定重要無形民俗文化財。 |
| | 伊勢志摩里海SUPフェスティバル | 9月18日（土）、19日（日）（予定）<br>市後浜海岸 | スタンドアップパドルボードを通じて、志摩市の美しさなどを知り、志摩市のファンになっていただく。 |
| | わらじ祭り | 9月<br>波切漁港 | 三重県指定民族無形文化財である「わらじ曳き神事」と関連してイベントを開催する。 |
| | 伊勢志摩ビーチラグビーフェスタ | 9月（予定）<br>大矢浜海浜公園 | 年齢、性別に関わらず誰もが楽しめる大会。出店もあり、志摩のグルメもお楽しみいただける。 |
| | 志摩ビーチサッカーFESTA | 10月頃<br>大矢浜海浜公園 | 伊勢志摩エリアで毎年開催の大会。年齢別や、なでしこクラス、オープンクラスも開催している。 |
| | 伊勢志摩プロジュニア・プロダクトネイチャー | 10月頃<br>国府白浜 | サーフィン大会やサーフィンスクールを開催。水を通じた自然環境の大切さを学ぶ講演会なども開催する。 |
| | ええじゃんかまつり | 10月　or　11月<br>阿児ふるさと公園、阿児アリーナ | ええじゃんか踊りなど住民総参加型のまつりを開催。地域活性化を図り、元気の出るまちづくりを目指す。 |

| | | | |
|---|---|---|---|
| | 伊勢志摩サイクリングフェスティバル | 11月<br>メイン会場：志摩スペイン村 | 伊勢志摩国立公園のなかで開催する。ファミリーや職場、学校の仲間で参加していただける。 |
| 伊賀市 | 伊賀流忍者博物館<br>常設展示 | 通年<br>伊賀流忍者博物館 | 戦国時代や江戸時代にかけて、情報収集を専門に行った伊賀忍者の歴史や生活の知恵等を学ぶことができる。 |
| | 三重県上野森林公園 | 通年　※休館日12月29日（水）～1月3日（月）<br>三重県上野森林公園 | 自然豊かな公園内では、さまざまな植物や生き物が観察でき、自然を身近に感じ、学べるイベントも随時開催。 |
| | 芭蕉翁記念館　企画展<br>「芭蕉さんがいっぱい」 | 3月20日（土）～6月27日（日）<br>芭蕉翁記念館 | 芭蕉さんの肖像画をたくさん展示する。 |
| | 伊賀市 ミュージアム青山讃頌舎<br>企画展 | 4月～12月<br>伊賀市　ミュージアム青山讃頌舎 | 年に数回、稲月明作品をはじめ所蔵資料の展示を行う。また伊賀焼等の企画展も開催する。 |
| | 芭蕉翁記念館　企画展 | 4月1日（木）～12月26日（日）<br>芭蕉翁記念館 | 年に4回、テーマを変えて所蔵資料などの展示を行う。 |
| | 伊賀の里　歴史ウォーキング | 4月4日（日）<br>JR伊賀上野駅出発→市内史跡探訪→<br>上野公園解散 | JR伊賀上野駅を出発し、上野公園まで史跡を巡りながら約7kmをウォーキング。 |
| | 伊賀市 ミュージアム青山讃頌舎<br>企画展「榊莫山展」 | 4月16日（金）～5月9日（日）<br>伊賀市　ミュージアム青山讃頌舎 | おおらかな書風と飾らない人柄で人々に親しまれた伊賀市出身の書家、榊莫山さんの作品を多数展示する。 |
| | 菜の花まつり | 4月上旬～下旬<br>伊賀の国大山田温泉さるびの | 菜の花をみて、食べて、楽しめるイベント。 |
| | 伊賀線まつり | 5月3日（月・祝）<br>伊賀鉄道　上野市車庫 | 車両の撮影会や鉄道模型の展示、各種体験。 |
| | 青山夏まつり | 7月17日（土）（予定）<br>青山ホール前駐車場・青山公民館周辺 | 和太鼓演奏、ソーラン踊り、地元団体による出店、お楽しみ抽選会、打上げ花火。 |
| | 比自岐祇園踊 | 7月25日（日）<br>比自岐神社 | 雨乞い踊り。 |
| | 大山田ふるさと夏まつり | 8月15日（日）<br>大山田せせらぎ公園 | カヌー体験、屋台、舞台イベント、創作花火、打上げ花火。 |
| | ライトアップイベント<br>お城のまわり | 8月（日程未定）<br>伊賀上野城及び周辺施設 | 歴史的・文化的施設のライトアップ・竹灯り・和傘灯り等。 |
| | 伊賀上野城　お城まつり | 9月6日（月）～11月7日（日）<br>伊賀上野城　本丸広場 | 少年剣道大会、弓道大会、太鼓フェスティバル、菊花展。 |
| | 薪能 | 9月下旬～10月上旬<br>未定 | 毎年開催されるお城まつりの行事の一つとして、特設舞台で一夜限りの「能」や「狂言」を上演する。 |

| | | | |
|---|---|---|---|
| | 勝手神社　神事踊り | 10月10日（日）<br>勝手神社 | 神事踊りの奉納。 |
| | 第75回芭蕉祭 | 10月12日（火）<br>上野公園俳聖殿前など | 松尾芭蕉翁の命日に、翁の遺徳を偲び偉業を讃えるため式典や各種行事を実施する。 |
| | 歌枕俳枕講座 | 10月12日（火）<br>ハイトピア伊賀 | 令和2年度発表の連歌俳諧研究著作で、優れた作品に授与された文部科学大臣賞受賞著作の著者による講演。 |
| | じばさんまつり in いが | 10月23日（土）、24日（日）<br>上野市駅前広場 | 地場産品など伊賀市の特産品の試食販売及び抽選会。 |
| | 忍者トレイルランニングレース | 10月31日（日）（予定）<br>伊賀の国大山田温泉さるびの（発着地） | トレイルランニングレース。 |
| | 伊賀市民文化祭 | 11月上旬～中旬<br>ハイトピア伊賀　ほか | 芸術文化活動に取り組む伊賀市民が、日ごろの活動の成果を発表する。 |
| | 忍者の里<br>伊賀上野シティマラソン | 11月下旬<br>上野西小学校 | 30年続く、伊賀で最大のスポーツイベント。 |
| | イガデハク＝伊賀でデザイン博 | 12月３日（金）～12月５日（日）<br>県立ゆめドームうえの　他 | 伊賀はもちろん、全国から作家たちが集まるアート・クラフトフェア。 |
| | 伊賀ぶらり体験博覧会<br>いがぶら | 未定<br>伊賀市内 | 伊賀ならではの体験が可能。 |
| 木曽岬町 | 第20回　やろまい夏まつり | ８月７日（土）<br>木曽岬町役場　駐車場 | 町民手作りの夏イベントで、様々な出店や櫓を囲んでの総踊りで盛り上がる。 |
| 木曽岬町 | 第58回　町民体育祭 | 10月17日（日）<br>木曽岬小学校　校庭 | 町内最大級のスポーツイベントで、綱引きや玉入れ、リレーなど多彩な競技が繰り広げられる。 |
| 木曽岬町 | 令和3年度　木曽岬町<br>秋の文化祭 | 11月７日（日）<br>木曽岬町役場 | 木曽岬町伝統の和太鼓や和踊り、コーラスなどの舞台発表や書画、陶芸などの作品展示も行われる。 |
| 東員町 | 第54回東員町文化祭 | 10月下旬～11月上旬<br>東員町総合文化センター | 文化作品の展示。 |
| | 三重県民の森 | 通年　※休館日12月29日～令和4年１月３日<br>三重県民の森 | アスレチックや3つのウォーキングコースを備える森林公園。自然を身近に感じ、学べるイベントも随時開催。 |
| | かもしかマラソンオンライン<br>チャレンジ2021 | ５月21日（金）～５月30（日）<br>― | 事業を通じて町PRを行い、コロナウイルス感染症収束後、来町してもらうきっかけにすることを目的に開催。 |
| | 三滝川燈火まつり・<br>町民盆踊り大会 | ８月21日（土）<br>菰野町役場南側福祉公園、河川敷周辺 | 盆踊りや各体験イベント、河川敷での手作りランタン点灯を実施。 |

| | | | |
|---|---|---|---|
| 菰野町 | こもガク祭 | 9月末頃<br>菰野町全域 | 町内で活躍するさまざまな事業者が体験ワークショップを開催。町の産業や観光の魅力を学ぶイベント。 |
| | 僧兵まつり | 10月上旬<br>湯の山温泉 | 県下最大の炎の祭典。僧兵が火炎みこしを担ぎ温泉街を練り歩き、メイン会場では様々な催しや出店を実施。 |
| | 千種地区ふれあいまつり | 10月24日（日）<br>千種小学校 | 千種地区公民館が中心となって、出店や展示、芸能発表を開催。 |
| | 鵜の里まつり | 10月24日（日）<br>鵜川原地区コミュニティセンター、鵜川原小学校 | 鵜川原地区公民館が中心となって、出店や展示、芸能発表を開催。 |
| | 竹永地区ふれあいまつり | 10月24日（日）<br>竹永小学校 | 竹永地区公民館が中心となって、出店や展示、芸能発表を開催。 |
| | 障がい者スポーツフェスティバル | 11月14日（日）<br>菰野町B＆G海洋センター | 障がい者スポーツを体験し、障がい者への理解を深め、支援者などを増やしていくことを目的に開催。 |
| | 朝上地区<br>ふれあい文化おこし | 11月14日（日）<br>朝上地区コミュニティセンター | 朝上地区公民館が中心となって、展示や芸能発表を開催。 |
| | ONSEN・ガストロノミーウォーキングin湯の山 | 11月下旬<br>菰野町湯の山温泉周辺 | 湯の山温泉街各所で地元の食や地酒等を味わいながらウォーキングし、最後に温泉で体を癒すイベント。 |
| | 菰野地区ふれあいまつり | 11月28日（日）<br>菰野地区コミュニティセンター | 菰野地区公民館が中心となって、出店や展示、芸能発表を開催。 |
| 朝日町 | 朝日町歴史博物館<br>常設展示 | 通年　※施設閉館日及び企画展開催時期を除く<br>朝日町歴史博物館 | 朝日町の歴史・文化について館収蔵資料を中心に展示する。 |
| | 朝日町資料館<br>常設展示 | 通年　※開館日：水・土曜日<br>朝日町資料館 | 朝日町内で使用された生活道具や農具などの民俗文化財を展示する。 |
| | サマーフェスタASAHI | 7月24日（土）<br>朝日町民スポーツ施設 | 盆踊り、各自治区によるバザー出店や吹奏楽・ダンスなどのパフォーマンスを行う。 |
| | 朝日町文化祭 | 10月31日（日）　or　11月7日（日）<br>朝日町体育館 | 各種団体及びサークルの作品の展示及びパフォーマンス、模擬店の出店等を行う。 |
| | 朝日町歴史博物館<br>企画展 | 未定<br>朝日町歴史博物館 | 未定 |
| 川越町 | 川越町ふれあい祭2021 | 11月3日（水・祝）<br>総合センター | 舞台発表・作品展示・飲食・工作・各種イベント。 |
| 多気町 | 生涯学習フェスティバル | 10月16日(土)、17日（日）<br>多気町民文化会館、農業者トレーニングセンター | 多気町内で文化・芸術活動に取り組む方々が、芸能発表会や作品の展示を行う。 |

| | | | |
|---|---|---|---|
| 明和町 | 四季の展示 | 春：4～5月、夏：6～7月、秋：9月、冬：12月<br>いつきのみや歴史体験館 | いつきのみやの春夏秋冬の展示。 |
| | 古代米づくり | 田植え：5月、稲刈り：9月<br>いつきのみや歴史体験館 | 古代米の田植えと稲刈りの体験。 |
| | 館長トーク | 5月・7月・9月・11月<br>いつきのみや歴史体験館 | 斎宮跡や平安時代の出来事についていつきのみや歴史体験館館長が楽しく語る。 |
| | はたおり体験 | 5月・7月・8月・11月<br>いつきのみや歴史体験館 | 高機・地機を使って本格的な機織りを体験。 |
| | 盤双六をやってみよう | 5月・8月・11月<br>いつきのみや歴史体験館 | 平安時代流行した盤双六を体験。 |
| | 歴史講座（全3回）<br>年間テーマ「古代のスポーツ」 | 6月～令和4年3月上旬までの土曜日に計3回<br>斎宮歴史博物館 | 古代のスポーツをテーマとした講座。（※事前申込制） |
| | 大淀祇園まつり | 7月中旬～8月中旬のいずれか2日間<br>大淀地区 | 明和町の三世古、東区、山大淀から山車が曳きだされる。夜には数千発の打ち上げ花火が夜空を彩る。 |
| | 夏休み特別企画 | 8月<br>いつきのみや歴史体験館 | 合貝づくり・王朝人形づくり・絵巻物づくり。 |
| | 草木染め体験 | 8月・10月<br>いつきのみや歴史体験館 | 古代より使われている草木で絹布を染める体験。 |
| | いつきのみや観月会 | 9月～10月の中秋の名月<br>いつきのみや歴史体験館周辺 | 約3000個のろうそくの灯りが寝殿造りの建物を照らす。「寿の儀」を斎王役が行い五穀豊穣を願う。 |
| | 斎宮コスプレ物語 | 10月<br>いつきのみや歴史体験館 | 歴史的な空間の中でコスプレを楽しむ。フォトジェニックな写真が撮れる。 |
| | 特別展「斎宮平安五種競技―弓・馬・鞠・鷹・相撲―」 | 10月2日（土）～11月21日（日）<br>斎宮歴史博物館 | 平安時代の人々が親しんだ5つのスポーツに関する特別展。 |
| | 追儺のまつり | 12月19日（日）ごろ<br>いつきのみや歴史体験館周辺 | 節分のもとになった行事であり、陰陽師、4つ目の仮面をつけた方相氏と共に目に見えない鬼を追い払う。 |
| | 藁細工づくり | 12月<br>いつきのみや歴史体験館 | 南伊勢地方のしめ縄づくりを体験。 |
| | 凧をつくろう | 12月<br>いつきのみや歴史体験館 | 凧づくり、凧揚げを体験。 |
| 大台町 | 千客万来夏まつり | 8月<br>大台町役場付近 | 子どもみこしや打ち上げ花火などを行う夏祭りの開催。 |
| | 大台町水上カーニバル | 8月<br>大台町B&G海洋センター | 競漕大会。 |

| | | | |
|---|---|---|---|
| | どんとこい大台まつり | 11月<br>大台町役場横駐車場 | 千人鍋や松阪牛のふるまい、特産品の販売等の大台町最大の秋祭りの開催。 |
| 度会町 | 度会町ふるさと歴史館<br>常設展 | 通年<br>※開館日（毎週木曜日、毎月第2,4日曜日）<br>度会町ふるさと歴史館 | 縄文時代、「朱」を全国に供給した、歴史的にも貴重な森添遺跡の出土品などを展示している。 |
| 大紀町 | ふれあい鮎つかみ大会 | 8月上旬<br>大紀町藤川上流 | 参加者による鮎つかみ・鮎のふるまい・川の清掃活動。 |
| | 大紀町ふれあいまつり | 10月中旬<br>笠木渓谷 | マグロ解体ショー、七保牛ふるまい、子どもみこし、牛乳早飲み大会、もちまきなど。 |
| | 大紀町芸能発表会 | 10月中旬<br>大紀町コンベンションホール | 大紀町文化協会所属のサークルによる民謡・舞踊・コーラスなどの発表会。 |
| | 大紀町作品展 | 11月上旬<br>大紀町コンベンションホール | 大紀町文化協会所属のサークルによる作品展示。 |
| | 大紀町ジョギング大会 | 11月上旬<br>大宮中学校周辺 | ジョギング大会。 |
| 南伊勢町 | 険祖祭 | 8月（日時は未定）<br>愛洲の館周辺 | 式典・奉納演武等。 |
| | 東宮資料館・愛洲の館の企画展 | 11月上旬～1月上旬<br>東宮資料館、愛洲の館 | 展示。 |
| 紀北町 | 種まき権兵衛の里<br>常設展 | 通年（※月曜日、12月29日～1月3日休園）<br>種まき権兵衛の里 | 築山林泉回遊式の日本庭園と、権兵衛さんに関する資料を展示する権兵衛屋敷を併設。 |
| | 紀伊長島郷土資料室<br>常設展 | 通年（※月曜日、祝日、12月29日～1月3日休館）<br>紀伊長島郷土資料室 | 紀北町紀伊長島地区を中心に寄贈された民具、古文書、発掘された出土品等、貴重な品々を展示。 |
| | 海山郷土資料館<br>常設展 | 通年（※月曜日、祝日、12月29日～1月3日休館）<br>海山郷土資料館 | 紀北町海山地区の資料を中心に展示。明治末期の檜材が多用された西洋建築で国の登録有形文化財に指定。 |
| | 2021きほく七夕物語 | 7月3日（土）<br>種まき権兵衛の里駐車場周辺 | カプセルに入れたLEDを川に流し、天の川を創出する。 |
| | 燈籠祭 | 7月24日（土）（予定）<br>長島港 | 手作りによる高さ8m級の巨大燈籠を海に浮かべ、背後に3000発の豪快な花火で夏の色を彩るイベント。 |
| | 2021きほく夏祭りKODŌ | 7月31日（土）<br>引本港引本魚市場内 | 日本最大級の出艇数を誇るいかだレースをメインとする美しい海を活かした参加者体験型のイベント。 |
| | 第15回紀北町権兵衛の故郷走ろう大会 | 令和3年11月上旬予定<br>海山公民館 | 幻の牡蠣「渡利牡蠣」が採れる自然豊かな白石湖周辺を走るマラソン大会。小学生から大人まで楽しめる。 |

| | | | |
|---|---|---|---|
| 御浜町 | 文化芸能発表会 | 6月下旬<br>御浜町中央公民館 | 文化協会に所属する芸能サークルのみなさんが、日頃の練習の成果を披露する。 |
| | ALOHANAくまの 2021 in 御浜 | 10月31日（日）<br>御浜町ふれあいビーチ<br>ヤシの木広場周辺 | 町内外のフラダンスグループのダンスを披露し、ハワイアンの雰囲気を存分に味わっていただく。 |
| | 御浜町みかん祭り | 11月上旬<br>御浜町ふれあいビーチ<br>ヤシの木広場周辺 | 地元の特産品であるみかんをテーマに、物産コーナーやみかん品評会等が開催される。 |
| | 御浜町民文化祭 | 11月上旬<br>御浜町中央公民館 | 文化活動の振興等を目的として、地元の保育園児や小中学生、町民の方の書道・絵画等の作品を展示する。 |
| 紀宝町 | ほたる灯ろう展 | 5月下旬<br>紀宝町ふるさと資料館前広場 | 子どもたちが作成した灯ろうの展示等。 |
| | 紀宝みなとフェスティバル | 10月中旬<br>鵜殿港 | 舞台での演出、物販等。 |
| | 紀宝町文化展 | 11月上旬<br>紀宝町生涯学習センター　まなびの郷 | 絵画や書、写真、陶芸などを展示する。 |
| | 光の祭典in紀宝 | 12月下旬<br>紀宝町ふるさと資料館前広場 | イルミネーションの展示、合唱やバンドの演奏等。 |
| 県内全域 | みえの魅力発信！<br>～食・観光・文化・歴史～<br>キャンペーン（仮称） | 9月～10月<br>県内図書館・図書室 | 県内図書館・図書室で、地域の食・観光・文化をPRするとともに関連する図書館資料を展示。 |
| | 障がいを理由とする差別の解消に向けたフォーラム | 12月予定<br>未定 | 障がい者差別の解消に向けた取組の促進と気運の醸成を図るため、相談事例の検証を実施。 |
| | 三重県障がい者芸術文化祭 | 12月上旬<br>未定 | 三重県内で活動する障がい者芸術の作家の絵画等の作品展示、パフォーマンス発表等。 |
| | みえジビエフェアSeasonⅦ | 11月1日（月）～令和4年1月31日（月）（予定）<br>未定 | 未定<br>（参考）<br>R2年度：みえジビエ料理の写真投稿キャンペーン<br>R元年度：参加店舗を回るスタンプラリー |
| | 農福連携マルシェ | 未定<br>未定 | 就労継続支援事業所等が生産する農林水産物や加工品を、障がい者や支援員らが量販店等で販売するマルシェ。 |
| | 第9回太平洋・島サミット<br>地元プログラム | 未定<br>未定 | 本県水産業や県産水産物の魅力を発信するプログラム（真珠取り出し体験、海女とのふれあい体験等）を実施。 |

# 4　国民体育大会天皇杯・皇后杯授与規程

第1条　天皇杯は、男女総合成績第１位の都道府県、皇后杯は、女子総合成績第１位の都道府県に授与する。

２　第１位が2都道府県以上の場合は、当該都道府県で共有する。

第2条　天皇杯及び皇后杯は、総合閉会式に授与し、次回の総合開会式において返還する。

第3条　天皇杯又は皇后杯を授与された都道府県は、次の各項の義務を有する。

(1)　信託会社又は確実な金庫に保管する。

(2)　破損、紛失等の場合は、当該都道府県の責任とする。

(3)　公益財団法人日本スポーツ協会が優勝都道府県名刻印のため又はその他の必要により一次変換を認めた場合は、これに応じなければならない。

附　則　本規程は、昭和 41 年 4 月　1 日制定

昭和 45 年 1 月 22 日一部改定

昭和 48 年 7 月 10 日一部改定

昭和 54 年 5 月　9 日一部改定

平成 17 年 6 月 16 日一部改定

平成 22 年 3 月 17 日一部改定

本規程は、公益財団法人日本体育協会の設立の登記の日（平成 23 年 4 月 1 日）から施行する。

平成 30 年 4 月 1 日一部改定

# 5　国民体育大会会長トロフィー授与規程

第1条　国民体育大会会長トロフィー(以下「大会会長トロフィー」という。)は、正式競技別男女総合成績第１位の都道府県に授与する。

２　第１位が2都道府県以上の場合は、当該都道府県で共有する。

第2条　大会会長トロフィーは、競技会表彰式に授与し、次回競技会において返還する。

第3条　大会会長トロフィーを授与された都道府県は、次の各項の義務を有する。

(1)　責任をもって保管する。

(2)　破損、紛失等の場合は当該都道府県の責任とする。

(3)　優勝の刻印を次回大会までに行なうものとする。ただし、第１条第２項の場合は、当該都道府県で協議して決めるものとする。

(4)　公益財団法人日本スポーツ協会が必要により一次変換を認めた場合は、これに応じなければならない。

附　則　本規程は、昭和 41 年４月　１日制定

昭和 45 年１月 22 日一部改定

昭和 48 年７月 10 日一部改定

昭和 54 年５月　９日一部改定

平成 17 年６月 16 日一部改定

本規程は、公益財団法人日本体育協会の設立の登記の日（平成 23 年４月１日）から施行する。

平成 30 年４月１日一部改定

# 6　参加人数及び競技得点分類等一覧表

| No. | 正式競技 | | | 選手・監督（人） | | | 参加都道府県 | | 参加者数（人） | | 競技得点（点） | | | | | | | | |
|---|---|---|---|---|---|---|---|---|---|---|---|---|---|---|---|---|---|---|---|
| | 競技名 | 種目名 | 種別 | 監督 | 選手 | 小計 | 予選 | 数 | 小計 | 合計 | 1位 | 2位 | 3位 | 4位 | 5位 | 6位 | 7位 | 8位 | 競技計 |
| 1 | 陸上競技 | | 成年男子 | 2 | 29 | 31 | － | 47 | 1,457 | 1,457 | 8 | 7 | 6 | 5 | 4 | 3 | 2 | 1 | 2,016 |
| | | | 成年女子 | | | | － | | | | | | | | | | | | |
| | | | 少年男子 | | | | － | | | | | | | | | | | | |
| | | | 少年女子 | | | | － | | | | | | | | | | | | |
| 2 | 水泳 | 競泳 | 成年男子 | 2 | 42 | 44 | － | 47 | 1,224 | 1,869 | 8 | 7 | 6 | 5 | 4 | 3 | 2 | 1 | 2,736 |
| | | | 成年女子 | | | | － | | | | | | | | | | | | |
| | | | 少年男子 | | | | － | | | | | | | | | | | | |
| | | | 少年女子 | | | | － | | | | | | | | | | | | |
| | | 飛込（飛板飛込、高飛込） | 成年男子 | 1 | 4 | 5 | － | 47 | 108 | | 8 | 7 | 6 | 5 | 4 | 3 | 2 | 1 | |
| | | | 成年女子 | | | | － | | | | | | | | | | | | |
| | | | 少年男子 | | | | － | | | | | | | | | | | | |
| | | | 少年女子 | | | | － | | | | | | | | | | | | |
| | | 水球 | 少年男子 | 1 | 11 | 12 | ○ | 16 | 192 | | 40 | 35 | 30 | 25 | 12.5（4チーム） | | | | |
| | | | 女子 | 1 | 11 | 12 | ○ | 12 | 144 | | | | | | | | | | |
| | | アーティスティックスイミング | 少年女子 | 1 | 2 | 3 | ○ | 20 | 60 | | 24 | 21 | 18 | 15 | 12 | 9 | 6 | 3 | |
| | | オープンウォータースイミング | 男子 | 1 | 1 | － | － | 47 | 141 | | 8 | 7 | 6 | 5 | 4 | 3 | 2 | 1 | |
| | | | 女子 | | 1 | | － | 47 | | | 8 | 7 | 6 | 5 | 4 | 3 | 2 | 1 | |
| 3 | サッカー | | 成年男子 | 1 | 15 | 16 | ○ | 16 | 256 | 920 | 64 | 56 | 48 | 40 | 20（4チーム） | | | | 864 |
| | | | 女子 | 1 | 15 | 16 | ○ | 16 | 256 | | | | | | | | | | |
| | | | 少年男子 | 1 | 16 | 17 | ○ | 24 | 408 | | | | | | | | | | |
| 4 | テニス | | 成年男子 | 2 | 2 | － | ○ | 32 | 64 | 410 | 24 | 21 | 18 | 15 | 12 | 9 | 6 | 3 | 432 |
| | | | 成年女子 | | 2 | － | ○ | 32 | 64 | | | | | | | | | | |
| | | | 少年男子 | | 2 | － | － | 47 | 94 | | | | | | | | | | |
| | | | 少年女子 | | 2 | － | － | 47 | 94 | | | | | | | | | | |
| 5 | ボート | 舵手つきフォア | 成年男子 | 142（1県6名以内） | 6 | － | ○ | 20 | 120 | 896 | 40 | 35 | 30 | 25 | 20 | 15 | 10 | 5 | 1,296 |
| | | ダブルスカル | | | 2 | － | － | 47 | 94 | | 24 | 21 | 18 | 15 | 12 | 9 | 6 | 3 | |
| | | シングルスカル | | | 1 | － | ○ | 20 | 20 | | 8 | 7 | 6 | 5 | 4 | 3 | 2 | 1 | |
| | | 舵手つきクォドルプル | 成年女子 | | 6 | － | ○ | 20 | 120 | | 40 | 35 | 30 | 25 | 20 | 15 | 10 | 5 | |
| | | ダブルスカル | | | 2 | － | ○ | 15 | 30 | | 24 | 21 | 18 | 15 | 12 | 9 | 6 | 3 | |
| | | シングルスカル | | | 1 | － | ○ | 20 | 20 | | 8 | 7 | 6 | 5 | 4 | 3 | 2 | 1 | |
| | | 舵手つきクォドルプル | 少年男子 | | 6 | － | ○ | 20 | 120 | | 40 | 35 | 30 | 25 | 20 | 15 | 10 | 5 | |
| | | ダブルスカル | | | 2 | － | ○ | 20 | 40 | | 24 | 21 | 18 | 15 | 12 | 9 | 6 | 3 | |
| | | シングルスカル | | | 1 | － | ○ | 20 | 20 | | 8 | 7 | 6 | 5 | 4 | 3 | 2 | 1 | |
| | | 舵手つきクォドルプル | 少年女子 | | 6 | － | ○ | 20 | 120 | | 40 | 35 | 30 | 25 | 20 | 15 | 10 | 5 | |
| | | ダブルスカル | | | 2 | － | ○ | 15 | 30 | | 24 | 21 | 18 | 15 | 12 | 9 | 6 | 3 | |
| | | シングルスカル | | | 1 | － | ○ | 20 | 20 | | 8 | 7 | 6 | 5 | 4 | 3 | 2 | 1 | |
| 6 | ホッケー | | 成年男子 | 1 | 13 | 14 | ○ | 10 | 140 | 560 | 64 | 56 | 48 | 40 | 20（4チーム） | | | | 1,152 |
| | | | 成年女子 | 1 | 13 | 14 | ○ | 10 | 140 | | | | | | | | | | |
| | | | 少年男子 | 1 | 13 | 14 | ○ | 10 | 140 | | | | | | | | | | |
| | | | 少年女子 | 1 | 13 | 14 | ○ | 10 | 140 | | | | | | | | | | |
| 7 | ボクシング | | 成年男子 | 1 | 5 | － | ○ | 24 | 144 | 343 | 8 | 7 | 5.5（2名） | | 2.5（4名） | | | | 612 |
| | | | 成年女子 | 1 | 1 | － | ○ | 16 | 32 | | | | | | | | | | |
| | | | 少年男子 | 1 | 5 | － | ○ | 24 | 167 | | | | | | | | | | |
| 8 | バレーボール | 6人制 | 成年男子 | 1 | 12 | 13 | ○ | 16 | 208 | 1,322 | 40 | 35 | 30 | 25 | 17.5（2チーム） | | 7.5（2チーム） | | 936 |
| | | | 成年女子 | 1 | 12 | 13 | ○ | 16 | 208 | | | | | | | | | | |
| | | | 少年男子 | 1 | 12 | 13 | ○ | 24 | 312 | | | | | | | | | | |
| | | | 少年女子 | 1 | 12 | 13 | ○ | 24 | 312 | | | | | | | | | | |
| | | ビーチバレーボール | 少年男子 | 1 | 2 | 3 | － | 47 | 141 | | 24 | 21 | 18 | 15 | 10.5（2チーム） | | 4.5（2チーム） | | |
| | | | 少年女子 | 1 | 2 | 3 | － | 47 | 141 | | | | | | | | | | |
| 9 | 体操 | 競技 | 成年男子 | 1 | 5 | 6 | ○ | 13 | 78 | 725 | 40 | 35 | 30 | 25 | 20 | 15 | 10 | 5 | 972 |
| | | | 成年女子 | 1 | 5 | 6 | ○ | 10 | 60 | | | | | | | | | | |
| | | | 少年男子 | 1 | 5 | 6 | ○ | 29 | 174 | | | | | | | | | | |
| | | | 少年女子 | 1 | 5 | 6 | ○ | 29 | 174 | | | | | | | | | | |
| | | 新体操 | 少年女子 | 1 | 5 | 6 | ○ | 28 | 168 | | | | | | | | | | |
| | | トランポリン | 男子 | 1 | 1 | － | ○ | 18 | 54～71 | | 8 | 7 | 6 | 5 | 4 | 3 | 2 | 1 | |
| | | | 女子 | | 1 | － | ○ | 18 | | | | | | | | | | | |
| 10 | バスケットボール | | 成年男子 | 1 | 12 | 13 | ○ | 16 | 208 | 1,024 | 40 | 35 | 27.5（2チーム） | | 12.5（4チーム） | | | | 720 |
| | | | 成年女子 | 1 | 11 | 12 | ○ | 16 | 192 | | | | | | | | | | |
| | | | 少年男子 | 1 | 12 | 13 | ○ | 24 | 312 | | | | | | | | | | |
| | | | 少年女子 | 1 | 12 | 13 | ○ | 24 | 312 | | | | | | | | | | |
| 11 | レスリング | フリースタイル<br>グレコローマンスタイル　※7クラス | 成年男子 | 1 | 6 | － | － | 47 | 423 | 799 | 8 | 7 | 5.5（2名） | | 2.5（4名） | | | | 1,152 |
| | | フリースタイル　※2クラス | 女子 | | 2 | － | － | 47 | | | | | | | | | | | |
| | | フリースタイル<br>グレコローマンスタイル　※8クラス | 少年男子 | 1 | 7 | － | － | 47 | 376 | | | | | | | | | | |
| 12 | セーリング | 470級 | 成年男子 | 1 | 2 | － | － | 47 | － | 703 | 24 | 21 | 18 | 15 | 12 | 9 | 6 | 3 | 648 |
| | | レーザー級 | | | 1 | － | － | | － | | 8 | 7 | 6 | 5 | 4 | 3 | 2 | 1 | |
| | | 国体ウインドサーフィン級 | | | 1 | － | － | | － | | 8 | 7 | 6 | 5 | 4 | 3 | 2 | 1 | |
| | | セーリングスピリッツ級 | 成年女子 | | 2 | － | － | | － | | 24 | 21 | 18 | 15 | 12 | 9 | 6 | 3 | |
| | | レーザーラジアル級 | | | 1 | － | － | | － | | 8 | 7 | 6 | 5 | 4 | 3 | 2 | 1 | |
| | | 国体ウインドサーフィン級 | | | 1 | － | － | | － | | 8 | 7 | 6 | 5 | 4 | 3 | 2 | 1 | |
| | | 420級 | 少年男子 | 1 | 2 | － | － | | － | | 24 | 21 | 18 | 15 | 12 | 9 | 6 | 3 | |
| | | レーザーラジアル級 | | | 1 | － | － | | － | | 8 | 7 | 6 | 5 | 4 | 3 | 2 | 1 | |
| | | 420級 | 少年女子 | | 2 | － | － | | － | | 24 | 21 | 18 | 15 | 12 | 9 | 6 | 3 | |
| | | レーザーラジアル級 | | | 1 | － | － | | － | | 8 | 7 | 6 | 5 | 4 | 3 | 2 | 1 | |

| No. | 正式競技 | | | 選手・監督（人） | | | 参加都道府県 | | 参加者数（人） | | 競技得点（点） | | | | | | | | |
|---|---|---|---|---|---|---|---|---|---|---|---|---|---|---|---|---|---|---|---|
| | 競技名 | 種目名 | 種別 | 監督 | 選手 | 小計 | 予選 | 数 | 小計 | 合計 | 1位 | 2位 | 3位 | 4位 | 5位 | 6位 | 7位 | 8位 | 競技計 |
| 13 | ウエイトリフティング | スナッチ，クリーン&ジャーク<br>※男子9階級、女子4階級 | 成年男子 | 1 | 2～4 | － | ○ | 47 | 163 | 411 | 8 | 7 | 6 | 5 | 4 | 3 | 2 | 1 | 1,584 |
| | | | 女子 | | 1～4 | － | － | 15～47 | 60 | | | | | | | | | | |
| | | | 少年男子 | | 3 | － | － | 47 | 141 | | | | | | | | | | |
| 14 | ハンドボール | | 成年男子 | 1 | 12 | 13 | ○ | 19 | 247 | 910 | 40 | 35 | 30 | 25 | 12.5<br>（4チーム） | | | | 720 |
| | | | 成年女子 | 1 | 12 | 13 | ○ | 16 | 208 | | | | | | | | | | |
| | | | 少年男子 | 1 | 12 | 13 | ○ | 16 | 208 | | | | | | | | | | |
| | | | 少年女子 | 1 | 12 | 13 | ○ | 19 | 247 | | | | | | | | | | |
| 15 | 自転車 | 個人ロード・レース（103.4km） | 成年男子 | 1 | 5 | 6 | － | 47 | 282 | 658 | 8 | 7 | 6 | 5 | 4 | 3 | 2 | 1 | 900 |
| | | 1kmタイムトライアル | | | | | － | | | | | | | | | | | | |
| | | ケイリン | | | | | － | | | | | | | | | | | | |
| | | スプリント | | | | | － | | | | | | | | | | | | |
| | | ポイント・レース | | | | | － | | | | | | | | | | | | |
| | | スクラッチ | | | | | － | | | | | | | | | | | | |
| | | 個人ロード・レース（88.6km） | 少年男子 | 1 | 4 | 5 | － | 47 | 235 | | | | | | | | | | |
| | | 1kmタイムトライアル | | | | | － | | | | | | | | | | | | |
| | | ケイリン | | | | | － | | | | | | | | | | | | |
| | | スプリント | | | | | － | | | | | | | | | | | | |
| | | ポイント・レース | | | | | － | | | | | | | | | | | | |
| | | スクラッチ | | | | | － | | | | | | | | | | | | |
| | | 個人ロード・レース（44.2km） | 女子 | － | 3 | 3 | － | 47 | 141 | | | | | | | | | | |
| | | 500mタイムトライアル | | | | | － | | | | | | | | | | | | |
| | | ケイリン | | | | | － | | | | | | | | | | | | |
| | | スクラッチ | | | | | － | | | | | | | | | | | | |
| | | 4kmチーム・パーシュート | 男子 | － | － | － | － | － | － | | 24 | 21 | 18 | 15 | 12 | 9 | 6 | 3 | |
| | | チーム・スプリント | | － | － | － | － | － | － | | | | | | | | | | |
| | | チーム・スプリント | 女子 | － | － | － | － | － | － | | | | | | | | | | |
| 16 | ソフトテニス | | 成年男子 | 1 | 5 | 6 | ○ | 24 | 144 | 648 | 40 | 35 | 30 | 25 | 20 | 15 | 10 | 5 | 720 |
| | | | 成年女子 | 1 | 5 | 6 | ○ | 16 | 96 | | | | | | | | | | |
| | | | 少年男子 | 1 | 5 | 6 | － | 47 | 282 | | | | | | | | | | |
| | | | 少年女子 | 1 | 5 | 6 | ○ | 21 | 126 | | | | | | | | | | |
| 17 | 卓球 | | 成年男子 | 1 | 3 | 4 | ○ | 16 | 64 | 460 | 24 | 21 | 16.5<br>（2チーム） | | 7.5<br>（4チーム） | | | | 432 |
| | | | 成年女子 | 1 | 3 | 4 | ○ | 32 | 128 | | | | | | | | | | |
| | | | 少年男子 | 1 | 3 | 4 | － | 47 | 188 | | | | | | | | | | |
| | | | 少年女子 | 1 | 3 | 4 | ○ | 20 | 80 | | | | | | | | | | |
| 18 | 軟式野球 | | 成年男子 | 1 | 15 | 16 | ○ | 32 | 512 | 512 | 64 | 56 | 48 | 40 | 32 | 24 | 16 | 8 | 288 |
| 19 | 相撲 | | 成年男子 | 1 | 3 | 4 | － | 47 | 188 | 470 | 24 | 21 | 18 | 15 | 7.5（4チーム） | | | | 288 |
| | | | 少年男子 | 1 | 5 | 6 | － | 47 | 282 | | 40 | 35 | 30 | 25 | 12.5（4チーム） | | | | |
| 20 | 馬術 | 国体大障害飛越競技 | 成年男子 | 94 | 84 | － | ○ | － | － | 339 | 8 | 7 | 6 | 5 | 4 | 3 | 2 | 1 | 828 |
| | | スピードアンドハンディネス競技 | | | | | － | | | | | | | | | | | | |
| | | ダービー競技 | | | | | － | | | | | | | | | | | | |
| | | 国体総合馬術競技 | | | | | － | | | | | | | | | | | | |
| | | 六段障害飛越競技 | | | | | ○ | | | | | | | | | | | | |
| | | トップスコア競技 | | | | | － | | | | | | | | | | | | |
| | | 馬場馬術競技 | | | | | ○ | | | | | | | | | | | | |
| | | 自由演技馬場馬術競技 | | | | | － | | | | | | | | | | | | |
| | | 標準障害飛越競技 | 成年女子 | | 67 | － | ○ | － | － | | | | | | | | | | |
| | | 二段階障害飛越競技 | | | | | ○ | | | | | | | | | | | | |
| | | トップスコア競技 | | | | | － | | | | | | | | | | | | |
| | | ダービー競技 | | | | | － | | | | | | | | | | | | |
| | | 馬場馬術競技 | | | | | ○ | | | | | | | | | | | | |
| | | 自由演技馬場馬術競技 | | | | | － | | | | | | | | | | | | |
| | | 標準障害飛越競技 | 少年 | | 94 | － | ○ | － | － | | | | | | | | | | |
| | | スピードアンドハンディネス競技 | | | | | － | | | | | | | | | | | | |
| | | リレー競技 | | | | | － | | | | | | | | | | | | |
| | | ダービー競技 | | | | | － | | | | | | | | | | | | |
| | | トップスコア競技 | | | | | － | | | | | | | | | | | | |
| | | 二段階障害飛越競技 | | | | | ○ | | | | | | | | | | | | |
| | | 馬場馬術競技 | | | | | ○ | | | | | | | | | | | | |
| | | 自由演技馬場馬術競技 | | | | | － | | | | | | | | | | | | |
| | | 団体障害飛越競技 | | | | | ○ | | | | | | | | | | | | |
| 21 | フェンシング | フルーレ、エペ | 成年男子 | 3 | | 3 | － | 47 | 141 | 339 | 24 | 21 | 18 | 15 | 12 | 9 | 6 | 3 | 648 |
| | | フルーレ、サーブル | 成年女子 | 3 | | 3 | ○ | 18 | 54 | | | | | | | | | | |
| | | フルーレ | 少年男子 | 1 | 3 | 4 | ○ | 18 | 72 | | | | | | | | | | |
| | | フルーレ | 少年女子 | 1 | 3 | 4 | ○ | 18 | 72 | | | | | | | | | | |
| 22 | 柔道 | | 成年男子 | 1 | 5 | 6 | ○ | 18 | 108 | 522 | 40 | 35 | 30 | 25 | 12.5<br>（4チーム） | | | | 540 |
| | | | 女子 | 1 | 5 | 6 | － | 47 | 282 | | | | | | | | | | |
| | | | 少年男子 | 1 | 5 | 6 | ○ | 22 | 132 | | | | | | | | | | |
| 23 | ソフトボール | | 成年男子 | 1 | 12 | 13 | ○ | 13 | 169 | 715 | 64 | 56 | 44<br>（2チーム） | | 20<br>（4チーム） | | | | 1,152 |
| | | | 成年女子 | 1 | 13 | 14 | ○ | 13 | 182 | | | | | | | | | | |
| | | | 少年男子 | 1 | 13 | 14 | ○ | 13 | 182 | | | | | | | | | | |
| | | | 少年女子 | 1 | 13 | 14 | ○ | 13 | 182 | | | | | | | | | | |
| 24 | バドミントン | | 成年男子 | 1 | 3 | 4 | ○ | 16 | 64 | 444 | 24 | 21 | 18 | 15 | 7.5<br>（4チーム） | | | | 432 |
| | | | 成年女子 | 1 | 3 | 4 | ○ | 32 | 128 | | | | | | | | | | |
| | | | 少年男子 | 1 | 3 | 4 | － | 47 | 188 | | | | | | | | | | |
| | | | 少年女子 | 1 | 3 | 4 | ○ | 16 | 64 | | | | | | | | | | |

| No. | 正式競技 | | | 選手・監督（人） | | | 参加都道府県 | 参加者数（人） | | | 競技得点（点） | | | | | | | | |
|---|---|---|---|---|---|---|---|---|---|---|---|---|---|---|---|---|---|---|---|
| | 競技名 | 種目名 | 種別 | 監督 | 選手 | 小計 | 予選 | 数 | 小計 | 合計 | 1位 | 2位 | 3位 | 4位 | 5位 | 6位 | 7位 | 8位 | 競技計 |
| 25 | 弓道 | 近的，遠的 | 成年男子 | 56 | 3 | － | ○ | 24 | 72 | 314 | 24 | 21 | 18 | 15 | 12 | 9 | 6 | 3 | 864 |
| | | | 成年女子 | | 3 | － | ○ | 24 | 72 | | | | | | | | | | |
| | | | 少年男子 | | 3 | － | ○ | 19 | 57 | | | | | | | | | | |
| | | | 少年女子 | | 3 | － | ○ | 19 | 57 | | | | | | | | | | |
| 26 | ライフル射撃 | 50mライフル男子三姿勢120発競技(FR3×40) | 成年男子 | 1 | 1 | － | ○ | 22 | 22 | 428 | 8 | 7 | 6 | 5 | 4 | 3 | 2 | 1 | 756 |
| | | 50mライフル男子伏射60発競技(FR60PR) | | | 1 | － | ○ | 29 | 29 | | | | | | | | | | |
| | | 50mライフル男子膝射20発競技(FR20K) | | | | | ○ | | | | | | | | | | | | |
| | | 10mエア・ライフル男子立射60発競技(AR60) | | | 1 | － | － | 47 | 47 | | | | | | | | | | |
| | | 10mエア・ライフル男子伏射60発競技(AR60PR) | | | | | － | | | | | | | | | | | | |
| | | 10mエア・ピストル男子60発競技(AP60) | | | 1 | － | ○ | 16 | 16 | | | | | | | | | | |
| | | 25mセンター・ファイア・ピストル男子60発競技(CFP60) | | | 1 | － | － | 47 | 47 | | | | | | | | | | |
| | | 25mセンター・ファイア・ピストル男子30発競技(CFP30) | | | | | － | | | | | | | | | | | | |
| | | 50mライフル女子三姿勢120発競技(R3×40) | 成年女子 | | 1 | － | ○ | 22 | 22 | | | | | | | | | | |
| | | 50mライフル女子伏射60発競技(R60PR) | | | | | ○ | | | | | | | | | | | | |
| | | 10mエア・ライフル女子立射60発競技(AR60W) | | | 1 | － | ○ | 29 | 29 | | | | | | | | | | |
| | | 10mエア・ライフル女子伏射60発競技(AR60PRW) | | | | | ○ | | | | | | | | | | | | |
| | | 10mエア・ピストル女子60発競技(AP60W) | | | 1 | － | ○ | 16 | 16 | | | | | | | | | | |
| | | 10mエア・ライフル少年男子立射60発競技(AR60J) | 少年男子 | | 1 | － | ○ | 30 | 30 | | | | | | | | | | |
| | | ビーム・ライフル少年男子立射60発競技(BR60J) | | | 1 | － | ○ | 22 | 22 | | | | | | | | | | |
| | | ビーム・ライフル少年男子立射30発競技(BR30J) | | | | | ○ | | | | | | | | | | | | |
| | | ビーム・ピストル少年男子60発競技(BP60J) | | | 1 | － | ○ | 16 | 16 | | | | | | | | | | |
| | | 10mエア・ライフル少年女子立射60発競技(AR60WJ) | 少年女子 | | 1 | － | － | 47 | 47 | | | | | | | | | | |
| | | ビーム・ライフル少年女子立射60発競技(BR60WJ) | | | 1 | － | ○ | 22 | 22 | | | | | | | | | | |
| | | ビーム・ライフル少年女子立射30発競技(BR30WJ) | | | | | ○ | | | | | | | | | | | | |
| | | ビーム・ピストル少年女子60発競技(BP60WJ) | | | 1 | － | ○ | 16 | 16 | | | | | | | | | | |
| 27 | 剣道 | | 成年男子 | 5 | | 5 | － | 47 | 235 | 475 | 40 | 35 | 30 | 25 | 12.5（4チーム） | | | | 648 |
| | | | 成年女子 | 3 | | 3 | ○ | 16 | 48 | | 24 | 21 | 18 | 15 | 7.5（4チーム） | | | | |
| | | | 少年男子 | 1 | 5 | 6 | ○ | 16 | 96 | | 40 | 35 | 30 | 25 | 12.5（4チーム） | | | | |
| | | | 少年女子 | 1 | 5 | 6 | ○ | 16 | 96 | | 40 | 35 | 30 | 25 | 12.5（4チーム） | | | | |
| 28 | ラグビーフットボール | 7人制 | 成年男子 | 1 | 10 | 11 | ○ | 16 | 176 | 712 | 40 | 35 | 30 | 25 | 20 | 15 | 7.5（2チーム） | | 648 |
| | | | 女子 | 1 | 10 | 11 | ○ | 16 | 176 | | | | | | | | | | |
| | | 15人制 | 少年男子 | 1 | 23 | 24 | ○ | 15 | 360 | | 64 | 56 | 44（2チーム） | | 28（2チーム） | | 12（2チーム） | | |
| 29 | スポーツクライミング | リード、ボルダリング | 成年男子 | 1 | 2 | 3 | － | 47 | 141 | 309 | 24 | 21 | 18 | 15 | 12 | 9 | 6 | 3 | 864 |
| | | | 成年女子 | 1 | 2 | 3 | ○ | 18 | 54 | | | | | | | | | | |
| | | | 少年男子 | 1 | 2 | 3 | ○ | 20 | 60 | | | | | | | | | | |
| | | | 少年女子 | 1 | 2 | 3 | ○ | 18 | 54 | | | | | | | | | | |
| 30 | カヌー | スプリント K-1（カヤックシングル） | 成年男子 | 1 | 1 | ― | ○ | 24 | 323 | 453 | 8 | 7 | 6 | 5 | 4 | 3 | 2 | 1 | 1,368 |
| | | C-1（カナディアンシングル） | | | 1 | ― | ○ | 24 | | | | | | | | | | | |
| | | K-1（カヤックシングル） | 成年女子 | | 1 | ― | ○ | 19 | | | | | | | | | | | |
| | | C-1（カナディアンシングル） | | | 1 | ― | ○ | 10 | | | | | | | | | | | |
| | | K-1（カヤックシングル） | 少年男子 | | 1 | ― | ○ | 29 | | | | | | | | | | | |
| | | K-2（カヤックペア） | | | 2 | ― | ○ | 12 | | | | | | | | | | | |
| | | K-4（カヤックフォア） | | | 4 | ― | ○ | 12 | | | 24 | 21 | 18 | 15 | 12 | 9 | 6 | 3 | |
| | | C-1（カナディアンシングル） | | | 1 | ― | ○ | 26 | | | 8 | 7 | 6 | 5 | 4 | 3 | 2 | 1 | |
| | | C-2（カナディアンペア） | | | 2 | ― | ○ | 12 | | | | | | | | | | | |
| | | K-1（カヤックシングル） | 少年女子 | | 1 | ― | ○ | 24 | | | | | | | | | | | |
| | | K-2（カヤックペア） | | | 2 | ― | ○ | 12 | | | | | | | | | | | |
| | | ワイルドウォーター スラローム K-1（スラロームカヤックシングル） | 成年男子 | 1 | 1 | ― | ○ | 24 | 130 | | | | | | | | | | |
| | | C-1（スラロームカナディアンシングル） | | | 1 | ― | ○ | 10 | | | | | | | | | | | |
| | | K-1（ワイルドウォーターカヤックシングル） | | | 1 | ― | ○ | 10 | | | | | | | | | | | |
| | | K-1（スラロームカヤックシングル） | 成年女子 | | 1 | ― | ○ | 19 | | | | | | | | | | | |
| | | C-1（スラロームカナディアンシングル） | | | 1 | ― | ○ | 10 | | | | | | | | | | | |
| | | K-1（ワイルドウォーターカヤックシングル） | | | 1 | ― | ○ | 10 | | | | | | | | | | | |
| 31 | アーチェリー | | 成年男子 | 52（1県2名以内） | 3 | － | ○ | 24 | 72 | 280 | 24 | 21 | 18 | 15 | 12 | 9 | 6 | 3 | 432 |
| | | | 成年女子 | | 3 | － | ○ | 24 | 72 | | | | | | | | | | |
| | | | 少年男子 | | 3 | － | ○ | 14 | 42 | | | | | | | | | | |
| | | | 少年女子 | | 3 | － | ○ | 14 | 42 | | | | | | | | | | |
| 32 | 空手道 | 組手(個人戦) ※3階級 | 成年男子 | 1 | 3 | 3 | － | 47 | 172 | 414 | 8 | 7 | 6 | 5 | 2.5（4名） | | | | 540 |
| | | 形 | | | 1 | 1 | ○ | 31 | | | | | | | | | | | |
| | | 組手(個人戦) | 成年女子 | | 1 | 1 | － | 47 | 78 | | | | | | | | | | |
| | | 形 | | | 1 | 1 | ○ | 31 | | | | | | | | | | | |
| | | 組手(個人戦) | 少年男子 | | 1 | 1 | － | 47 | 78 | | | | | | | | | | |
| | | 形 | | | 1 | 1 | ○ | 31 | | | | | | | | | | | |
| | | 組手(個人戦) | 少年女子 | | 1 | 1 | － | 47 | 78 | | | | | | | | | | |
| | | 形 | | | 1 | 1 | ○ | 31 | | | | | | | | | | | |
| | | 組手(団体戦) | 全種別 | | － | － | － | － | － | | 40 | 35 | 30 | 25 | 12.5（4チーム） | | | | |
| 33 | クレー射撃 | | トラップ | 1 | 2 | － | － | 47 | 94 | 235 | 24 | 21 | 18 | 15 | 12 | 9 | 6 | 3 | 216 |
| | | | スキート | | 2 | － | － | 47 | 94 | | | | | | | | | | |
| 34 | なぎなた | 演技 | 成年女子 | 1 | 3 | 3 | － | 47 | 188 | 314 | 24 | 21 | 18 | 15 | 12 | 9 | 6 | 3 | 432 |
| | | 試合 | | | | | － | | | | | | | | | | | | |
| | | 演技・試合 | 少年女子 | | 3 | 3 | ○ | 32 | 96 | | | | | | | | | | |
| | | 演技のみ | | | 2 | 2 | － | 15 | 30 | | | | | | | | | | |

| No. | 正式競技 | | | 選手・監督（人） | | | 参加都道府県 | 参加者数（人） | | | 競技得点（点） | | | | | | | | |
|---|---|---|---|---|---|---|---|---|---|---|---|---|---|---|---|---|---|---|---|
| | 競技名 | 種目名 | 種別 | 監督 | 選手 | 小計 | 予選 | 数 | 小計 | 合計 | 1位 | 2位 | 3位 | 4位 | 5位 | 6位 | 7位 | 8位 | 競技計 |
| 35 | ボウリング | 個人戦 | 成年男子 | 1 | 4 | 5 | ○ | 28 | 140 | 401 | 8 | 7 | 6 | 5 | 4 | 3 | 2 | 1 | 792 |
| | | 団体戦(2人) | | | | | ○ | | | | 24 | 21 | 18 | 15 | 12 | 9 | 6 | 3 | |
| | | 団体戦(4人) | | | | | ○ | | | | | | | | | | | | |
| | | 個人戦 | 成年女子 | 1 | 4 | 5 | ○ | 24 | 120 | | 8 | 7 | 6 | 5 | 4 | 3 | 2 | 1 | |
| | | 団体戦(2人) | | | | | ○ | | | | 24 | 21 | 18 | 15 | 12 | 9 | 6 | 3 | |
| | | 団体戦(4人) | | | | | ○ | | | | | | | | | | | | |
| | | 個人戦 | 少年男子 | 1 | 2 | 3 | ○ | 24 | 72 | | 8 | 7 | 6 | 5 | 4 | 3 | 2 | 1 | |
| | | 団体戦(2人) | | | | | ○ | | | | 24 | 21 | 18 | 15 | 12 | 9 | 6 | 3 | |
| | | 個人戦 | 少年女子 | 1 | 2 | 3 | ○ | 23 | 69 | | 8 | 7 | 6 | 5 | 4 | 3 | 2 | 1 | |
| | | 団体戦(2人) | | | | | ○ | | | | 24 | 21 | 18 | 15 | 12 | 9 | 6 | 3 | |
| 36 | ゴルフ | | 成年男子 | 1 | 3 | － | － | 47 | 329 | 441 | 24 | 21 | 18 | 15 | 12 | 9 | 6 | 3 | 324 |
| | | | 女子 | | 3 | － | － | | | | | | | | | | | | |
| | | | 少年男子 | 1 | 3 | － | ○ | 28 | 112 | | | | | | | | | | |
| 37 | トライアスロン | | 成年男子 | 1 | 2 | 3 | － | 47 | 141 | 282 | 8 | 7 | 6 | 5 | 4 | 3 | 2 | 1 | 72 |
| | | | 成年女子 | 1 | 2 | 3 | － | 47 | 141 | | | | | | | | | | |
| | | | | | | | | | | 22,514 | | | | | | | | | 30,024 |

| No. | 特別競技 | | | 選手・監督（人） | | | 参加都道府県 | 参加者数（人） | | |
|---|---|---|---|---|---|---|---|---|---|---|
| | 競技名 | 種目名 | 種別 | 監督 | 選手 | 小計 | 予選 | 数 | 小計 | 合計 |
| 1 | 高等学校野球 | 硬式 | — | 2 | 16 | 18 | － | 12 | 216 | 376 |
| | | 軟式 | — | 2 | 14 | 16 | － | 10 | 160 | |
| | | | | | | | | | | 376 |

| No. | 公開競技 | | | 選手・監督（人） | | | 参加都道府県 | 参加者数（人） | | |
|---|---|---|---|---|---|---|---|---|---|---|
| | 競技名 | 種目名 | 種別 | 監督 | 選手 | 小計 | 予選 | 数 | 小計 | 合計 |
| 1 | 綱引 | 600kg以下 | 成年男子 | 1 | 10 | 11 | ○ | 10 | 110 | 550 |
| | | 500kg以下 | 成年女子 | 1 | 10 | 11 | ○ | 10 | 110 | |
| | | 560kg以下 | 少年男子 | 1 | 10 | 11 | ○ | 10 | 110 | |
| | | 480kg以下 | 少年女子 | 1 | 10 | 11 | ○ | 10 | 110 | |
| | | 580kg以下 | 成年男女混合 | 1 | 10 | 11 | ○ | 10 | 110 | |
| 2 | ゲートボール | | 男子 | 1 | 8 | 9 | ○ | 16 | 144 | 288 |
| | | | 女子 | 1 | 8 | 9 | ○ | 16 | 144 | |
| 3 | 武術太極拳 | 太極拳、長拳 | 成年男子 | 1 | 2 | 2 | － | 47 | 94 | 517 |
| | | | 成年女子 | | 2 | 2 | － | 47 | 94 | |
| | | | 少年男子 | | 2 | 2 | － | 47 | 94 | |
| | | | 少年女子 | | 2 | 2 | － | 47 | 94 | |
| | | 太極拳 | シニア男女 | | 2 | 2 | － | 47 | 94 | |
| 4 | パワーリフティング | スクワット、ベンチプレス、デッドリフト | 成年男子 | 1 | 1～8 | － | － | 47 | 140 | 207 |
| | | | 成年女子 | | 1～3 | － | － | 20 | 20 | |
| 5 | グラウンド・ゴルフ | | 男女共通 | | 12 | 12 | － | 48 | 576 | 576 |
| | | | | | | | | | | 2,138 |

総 計 25,028

# 7 公益財団法人日本スポーツ協会加盟競技団体等一覧表

公益財団法人日本スポーツ協会

会　長　　伊藤　雅俊
事務局　　〒160-0013　新宿区霞ヶ丘町4番2号
JAPAN SPORT OLYMPIC SQUARE
TEL 03-6910-5808（国体推進部国体課）

（2021年３月４日現在）

| 団　　体 | JSPO加盟年月日 | 創立年月日 | 国際連盟再加盟年月日 | 会　長 | 郵便番号 | 所　在　地 | 電話番号 |
|---|---|---|---|---|---|---|---|
| 公益財団法人 日本陸上競技連盟 | 大.14 3.24 | 大.14 3.8 | 昭.25 8.22 | 横川　浩 | 160-0013 | 新宿区霞ヶ丘町4番2号　JAPAN SPORT OLYMPIC SQUARE | 050-1746-8410 |
| 公益財団法人 日本水泳連盟 | 〃 | 大.13 10.31 | 昭.24 6.15 | 青木　剛 | 160-0013 | 新宿区霞ヶ丘町4番2号　JAPAN SPORT OLYMPIC SQUARE | 03-6812-9061 |
| 公益財団法人 日本サッカー協会 | 〃 | 大.10 9.10 | 昭.25 9.23 | 田嶋　幸三 | 113-8311 | 文京区本郷3-10-15ＪＦＡハウス | 050-2018-1990 |
| 公益財団法人 全日本スキー連盟 | 〃 | 大.14 2.15 | 昭.26 4.27 | 勝木　紀昭 | 160-0013 | 新宿区霞ヶ丘町4番2号　JAPAN SPORT OLYMPIC SQUARE | 03-5843-1525 |
| 公益財団法人 日本テニス協会 | 〃 | 大.11 3.11 | 昭.25 7.12 | 山西　健一郎 | 160-0013 | 新宿区霞ヶ丘町4番2号　JAPAN SPORT OLYMPIC SQUARE | 03-6812-9271 |
| 公益社団法人 日本ボート協会 | 〃 | 大.9 6.1 | 昭.26 8.22 | 坂田　東一 | 160-0013 | 新宿区霞ヶ丘町4番2号　JAPAN SPORT OLYMPIC SQUARE | 03-5843-0461 |
| 公益社団法人 日本ホッケー協会 | 〃 | 大.12 11.18 | 昭.25 11.3 | 中曽根　弘文 | 160-0013 | 新宿区霞ヶ丘町4番2号　JAPAN SPORT OLYMPIC SQUARE | 03-6812-9200 |
| 一般社団法人 日本ボクシング連盟 | 昭.2 5.24 | 大.15 7.14 | 昭.26 10.30 | 内田　貞信 | 160-0013 | 新宿区霞ヶ丘町4番2号　JAPAN SPORT OLYMPIC SQUARE | 03-6804-6751 |
| 公益財団法人 日本バレーボール協会 | 昭.2 10.19 | 昭.2 7.31 | 昭.26 1.10 | 嶋岡　健治 | 151-0051 | 渋谷区千駄ヶ谷1-30-8　ダヴィンチ千駄ヶ谷内 | 03-5786-2100 |
| 公益財団法人 日本体操協会 | 昭.5 10.1 | 昭.5 4.13 | 昭.26 5.18 | 二木　英徳 | 160-0013 | 新宿区霞ヶ丘町4番2号　JAPAN SPORT OLYMPIC SQUARE | 03-6455-4037 |
| 公益財団法人 日本バスケットボール協会 | 昭.5 12.2 | 昭.5 9.30 | 昭.25 10.25 | 三屋　裕子 | 112-0004 | 文京区後楽1-7-27　後楽鹿島ビル6Ｆ | 03-4415-2020 |
| 公益財団法人 日本スケート連盟 | 昭.6 4.1 | 昭.4 11.23 | 昭.25 8.18 | 長島　昭久 | 160-0013 | 新宿区霞ヶ丘町4番2号　JAPAN SPORT OLYMPIC SQUARE | 03-5843-0415 |
| 公益財団法人 日本レスリング協会 | 昭.10 5.20 | 昭.7 4.22 | 昭.24 7.2 | 福田　富昭 | 160-0013 | 新宿区霞ヶ丘町4番2号　JAPAN SPORT OLYMPIC SQUARE | 03-5843-0358 |
| 公益財団法人 日本セーリング連盟 | 〃 | 昭.7 11.27 | 昭.26 11.8 | 河野　博文 | 160-0013 | 新宿区霞ヶ丘町4番2号　JAPAN SPORT OLYMPIC SQUARE | 03-6447-4881 |
| 公益社団法人 日本ウエイトリフティング協会 | 昭.13 5.31 | 昭.11 5.31 | 昭.25 10.13 | 三宅　義行 | 160-0013 | 新宿区霞ヶ丘町4番2号　JAPAN SPORT OLYMPIC SQUARE | 03-6434-0681 |
| 公益財団法人 日本ハンドボール協会 | 〃 | 昭.13 2.2 | 昭.27 1.10 | 湧永　寛仁 | 160-0013 | 新宿区霞ヶ丘町4番2号　JAPAN SPORT OLYMPIC SQUARE | 03-6709-8940 |
| 公益財団法人 日本自転車競技連盟 | 〃 | 昭.9 12.12 | 昭.24 8.18 | 佐久間　重光 | 141-0021 | 品川区上大崎3-3-1　自転車総合ビル5階 | 03-6277-2690 |
| 公益財団法人 日本ソフトテニス連盟 | 昭.14 5.26 | 大.13 4.5 | 昭.49 10.12 | 安道　光二 | 140-0014 | 品川区大井1-16-2-201 | 03-6417-1654 |
| 公益財団法人 日本卓球協会 | 〃 | 昭.6 7.12 | 昭.24 2.4 | 藤重　貞慶 | 160-0013 | 新宿区霞ヶ丘町4番2号　JAPAN SPORT OLYMPIC SQUARE | 03-6721-0921 |
| 公益財団法人 全日本軟式野球連盟 | 昭.21 9.5 | 昭.21 8.26 | － | 武内　繁和 | 151-0051 | 渋谷区千駄ヶ谷4-27-7　軟式野球会館 | 03-3404-8831 |
| 公益財団法人 日本相撲連盟 | 昭.21 10.19 | 昭.21 9.1 | 平.4 12.10 | 南　和文 | 169-0073 | 新宿区百人町1-15-20 | 03-3368-2211 |
| 公益社団法人 日本馬術連盟 | 昭.23 5.5 | 昭.21 9.2 | 昭.26 11.20 | 千　玄室 | 104-0033 | 中央区新川2-6-16　馬事畜産会館6階 | 03-3297-5611 |
| 公益社団法人 日本フェンシング協会 | 昭.24 10.12 | 昭.11 10.23 | 昭.26 4.6 | 太田　雄貴 | 160-0013 | 新宿区霞ヶ丘町4番2号　JAPAN SPORT OLYMPIC SQUARE | 03-5843-0040 |
| 公益財団法人 全日本柔道連盟 | 昭.24 10.26 | 昭.24 5.6 | 昭.27 12.9 | 山下　泰裕 | 112-0003 | 文京区春日1-16-30　講道館本館5階 | 03-3818-4199 |
| 公益財団法人 日本ソフトボール協会 | 昭.24 11.24 | 昭.24 4.1 | 昭.26 4.1 | 三宅　豊 | 160-0013 | 新宿区霞ヶ丘町4番2号　JAPAN SPORT OLYMPIC SQUARE | 03-5843-0480 |
| 公益財団法人 日本バドミントン協会 | 昭.24 12.21 | 昭.21 11.2 | 昭.27 3.19 | 関根　義雄 | 160-0013 | 新宿区霞ヶ丘町4番2号　JAPAN SPORT OLYMPIC SQUARE | 03-6434-5141 |
| 公益財団法人 全日本弓道連盟 | 昭.25 8.2 | 昭.24 5.22 | 平.18 5.2 | 増田　規一郎 | 160-0013 | 新宿区霞ヶ丘町4番2号　JAPAN SPORT OLYMPIC SQUARE | 03-6447-2980 |
| 公益社団法人 日本ライフル射撃協会 | 昭.26 5.10 | 大.14 2.8 | 昭.26 12.14 | 松丸　喜一郎 | 160-0013 | 新宿区霞ヶ丘町4番2号　JAPAN SPORT OLYMPIC SQUARE | 03-6721-0792 |
| 公益財団法人 全日本剣道連盟 | 昭.30 3.23 | 昭.27 10.14 | 昭.45 4.4 | 張　富士夫 | 102-0074 | 千代田区九段南2-3-14　靖国九段南ビル2F | 03-3234-6271 |
| 公益社団法人 日本近代五種協会 | 昭.30 12.26 | 昭.30 2.2 | 昭.30 10.27 | 山﨑　勝洋 | 160-0013 | 新宿区霞ヶ丘町4番2号　JAPAN SPORT OLYMPIC SQUARE | 03-6447-0521 |
| 公益財団法人 日本ラグビーフットボール協会 | 昭.32 6.19 | 大.15 11.30 | 昭.62 3.2 | 森　重隆 | 107-0061 | 港区北青山2-8-35　秩父宮ラグビー場クラブハウス内 | 03-3401-3321 |
| 公益社団法人 日本山岳・スポーツクライミング協会 | 昭.35 4.1 | 昭.35 4.1 | 昭.55 1.8 | 八木原　圀明 | 160-0013 | 新宿区霞ヶ丘町4番2号　JAPAN SPORT OLYMPIC SQUARE | 03-5843-1631 |
| 公益社団法人 日本カヌー連盟 | 昭.41 7.20 | 昭.13 3.17 | 昭.26 9.30 | 成田　昌憲 | 160-0013 | 新宿区霞ヶ丘町4番2号　JAPAN SPORT OLYMPIC SQUARE | 03-5843-0400 |
| 公益社団法人 全日本アーチェリー連盟 | 昭.45 7.10 | 昭.41 1.9 | 昭.44 8.11 | （会長職務代行）世耕 弘成 | 160-0013 | 新宿区霞ヶ丘町4番2号　JAPAN SPORT OLYMPIC SQUARE | 03-6459-2812 |

| 団　　体 | JSPO加盟年月日 | 創立年月日 | 国際連盟再加盟年月日 | 会　長 | 郵便番号 | 所　在　地 | 電話番号 |
|---|---|---|---|---|---|---|---|
| 公益財団法人 全日本空手道連盟 | 昭.47 3.29 | 昭.39 10.1 | 昭.45 10.9 | 笹川　堯 | 135-8538 | 江東区辰巳1-1-20　日本空手道会館 | 03-5534-1951 |
| 公益財団法人 日本アイスホッケー連盟 | 昭.47 11.1 | 昭.47 9.29 | 昭.26 3.9 | 水野　明久 | 160-0013 | 新宿区霞ヶ丘町4番2号　JAPAN SPORT OLYMPIC SQUARE | 03-5843-0375 |
| 公益社団法人 全日本銃剣道連盟 | 昭.48 8.13 | 昭.31 4.1 | － | 番匠　幸一郎 | 102-0091 | 千代田区九段北1丁目8番2号　九段丸石ビル4階 | 03-6910-0707 |
| 一般社団法人 日本クレー射撃協会 | 昭.48 12.5 | 昭.24 9.15 | 昭.26 12.14 | 高橋　義博 | 160-0013 | 新宿区霞ヶ丘町4番2号　JAPAN SPORT OLYMPIC SQUARE | 03-6804-3970 |
| 公益財団法人 全日本なぎなた連盟 | 昭.53 6.28 | 昭.30 5.5 | 平.2 12.8 | 佐藤　浩市 | 664-0851 | 伊丹市中央1-6-19　5F | 072-775-2838 |
| 公益財団法人 全日本ボウリング協会 | 昭.58 3.30 | 昭.39 5.17 | 昭.36 4.1 | 北川　薫 | 160-0013 | 新宿区霞ヶ丘町4番2号　JAPAN SPORT OLYMPIC SQUARE | 03-6804-5605 |
| 公益社団法人 日本ボブスレー・リュージュ・スケルトン連盟 | 昭.61 6.25 | 昭.37 12.21 | 昭.61 8.8 | 北野　貴裕 | 160-0013 | 新宿区霞ヶ丘町4番2号　JAPAN SPORT OLYMPIC SQUARE | 03-6804-9437 |
| 公益財団法人 日本野球連盟 | 昭.62 6.25 | 昭.24 2.16 | 昭.47 11.4 | 清野　智 | 100-0005 | 千代田区丸の内1-7-12　サピアタワー内 | 03-3213-6776 |
| 公益社団法人 日本綱引連盟 | 平.2 8.31 | 昭.55 12.1 | 昭.60 4.25 | 秋山　肇 | 151-0071 | 渋谷区本町3-13-12　渋谷本町ビル10階 | 03-5843-0457 |
| 一般財団法人 少林寺拳法連盟 | 〃 | 昭.22 10.25 | 昭.49 1.13 | 川島　一浩 | 170-0004 | 豊島区北大塚2-17-5　少林寺拳法東京研修センター3F | 03-5961-2190 |
| 公益財団法人 日本ゲートボール連合 | 平.3 3.12 | 昭.59 12.21 | 昭.60 9.26 | 椎川　忍 | 160-0013 | 新宿区霞ヶ丘町4番2号　JAPAN SPORT OLYMPIC SQUARE | 03-6384-5935 |
| 公益社団法人 日本武術太極拳連盟 | 平.3 3.28 | 昭.62 4.26 | 平.2 10.3 | 岡崎　温 | 132-0025 | 江戸川区松江1-9-15 | 03-6231-4911 |
| 公益財団法人 日本ゴルフ協会 | 平.4 3.24 | 大.13 10.17 | 昭.33 5.2 | 竹田　恆正 | 104-0031 | 中央区京橋1-12-5　京橋ＹＳビル2F | 03-3566-0003 |
| 公益財団法人 日本カーリング協会 | 平.5 3.23 | 昭.59 2.25 | 昭.60 4.1 | 貝森　輝幸 | 160-0013 | 新宿区霞ヶ丘町4番2号　JAPAN SPORT OLYMPIC SQUARE | 03-5843-0371 |
| 公益社団法人 日本パワーリフティング協会 | 平.6 3.29 | 昭.47 4.1 | 昭.49 11.6 | 古城　資久 | 678-0239 | 赤穂市加里屋98-16　2階 | 0791-43-2000 |
| 公益社団法人 日本オリエンテーリング協会 | 平.6 6.21 | 平.3 4.26 | 昭.44 6.23 | 山西　哲郎 | 160-0013 | 新宿区霞ヶ丘町4番2号　JAPAN SPORT OLYMPIC SQUARE | 03-5843-1907 |
| 公益社団法人 日本グラウンド・ゴルフ協会 | 平.7 3.14 | 昭.58 7.27 | － | 園山　和夫 | 160-0013 | 新宿区霞ヶ丘町4番2号　JAPAN SPORT OLYMPIC SQUARE | 03-5843-1097 |
| 公益社団法人 日本トライアスロン連合 | 平.10 3.24 | 平.6 4.16 | 平.6 4.30 | 岩城　光英 | 160-0013 | 新宿区霞ヶ丘町4番2号　JAPAN SPORT OLYMPIC SQUARE | 03-5786-0515 |
| 一般財団法人 日本バウンドテニス協会 | 平.13 6.26 | 昭.56 4.1 | － | 衣笠　剛 | 105-0022 | 港区海岸1-10-30 | 03-6625-8966 |
| 公益社団法人 日本エアロビック連盟 | 平.16 3.23 | 平.4 10.24 | 平.元 4.1 | 遠藤　利明 | 140-0011 | 品川区東大井5-7-10　クレストワン3F | 03-5796-7521 |
| 一般社団法人 日本バイアスロン連盟 | 平.23 6.20 | 平.23 3.30 | 平.23 3.30 | 出口　弘之 | 062-0933 | 札幌市豊平平岸3条5-4-17-202 | 011-374-5136 |
| 公益社団法人 日本スポーツチャンバラ協会 | 平.24 6.28 | 平.12 1.1 | 平.12 1.1 | 田邊　哲人 | 231-0033 | 横浜市中区長者町2-5-4　白井ビル1101号 | 045-664-4110 |
| 一般財団法人 日本ドッジボール協会 | 平.25 3.27 | 平.3 2.20 | － | 馳　浩 | 105-0004 | 港区新橋6-4-3　ル・グランエルBLDG.7-405 | 03-5776-1830 |
| 公益社団法人 日本チアリーディング協会 | 平.26 6.26 | 昭.63 3.18 | 平.10 8.20 | 中村　節夫 | 160-0013 | 新宿区霞ヶ丘町4番2号　JAPAN SPORT OLYMPIC SQUARE | 03-3404-2226 |
| 公益社団法人 日本ペタンク・ブール連盟 | 平.27 6.24 | 昭.45 4.1 | 平.21 12.1 | 碓井　進 | 160-0013 | 新宿区霞ヶ丘町4番2号　JAPAN SPORT OLYMPIC SQUARE | 03-3868-2480 |
| 公益社団法人 日本ダンススポーツ連盟 | 平.30 11.13 | 昭.52 4.1 | 平.11 2.9 | 齊藤　斗志二 | 135-0063 | 江東区有明3-4-2　有明センタービル1階 | 03-6457-1850 |
| 一般社団法人 日本拳法競技連盟 | 令.元 5.16 | 平.29 2.23 | － | 茂野　直久 | 545-0021 | 大阪市阿倍野区阪南町1-18-19 | 06-4399-0011 |
| 特定非営利活動法人 日本スポーツ芸術協会 | 昭.29 6.16 | 昭.29 4.13 | － | － | 160-0013 | 新宿区霞ヶ丘町4番2号　JAPAN SPORT OLYMPIC SQUARE | 03-5923-7751 |
| 公益財団法人 日本障がい者スポーツ協会 | 平.12 6.26 | 昭.40 5.24 | 平.元 9.21 | 鳥原　光憲 | 103-0014 | 中央区日本橋蛎殻町2-13-6　ユニゾ水天宮ビル3階 | 03-5939-7021 |
| 公益財団法人 日本中学校体育連盟 | 平.13 3.27 | 昭.30 7.1 | － | 三田村　裕 | 160-0013 | 新宿区霞ヶ丘町4番2号　JAPAN SPORT OLYMPIC SQUARE | 03-5843-1961 |
| 公益社団法人 日本女子体育連盟 | 平.15 6.24 | 昭.29 8.5 | 昭.32 7.18 | 八木　ありさ | 151-0052 | 渋谷区代々木神園町3-1　国立ｵﾘﾝﾋﾟｯｸ記念青少年総合ｾﾝﾀｰ内 | 03-3469-7995 |
| 公益財団法人 全国高等学校体育連盟 | 平.25 3.27 | 昭.23 6.28 | － | 岡田　正治 | 100-0003 | 千代田区一ツ橋一丁目1番1号　パレスサイドビル2F | 03-6268-0027 |
| 公益財団法人 日本体育施設協会 | 平.28 6.24 | 昭.41 8.22 | － | 大東　和美 | 170-0002 | 豊島区巣鴨2-7-14　巣鴨スポーツセンター別館3階 | 03-5972-1983 |

〔参考〕特別競技実施競技団体

| 団　　体 | JSPO加盟年月日 | 創立年月日 | 国際連盟再加盟年月日 | 会　長 | 郵便番号 | 所　在　地 | 電話番号 |
|---|---|---|---|---|---|---|---|
| 公益財団法人 日本高等学校野球連盟 | － | 昭.21 2.25 | － | 八田　英二 | 550-0002 | 大阪市西区江戸堀1-22-25　中沢佐伯記念野球会館内 | 06-6443-4661 |

# 8　公益財団法人三重県スポーツ協会加盟団体一覧表

公益財団法人三重県スポーツ協会　　会　　長 鈴木　英敬
事 務 局 〒510-0261 三重県鈴鹿市御薗町1669
三重交通G スポーツの杜 鈴鹿（県営鈴鹿スポーツガーデン）
TEL 059-372-3880　FAX 059-372-3881

（2021年３月４日現在）

| 団　　体 | 会　長 | 理事長 | 事務局長（連絡責任者） | 郵便番号 | 所　在　地 | 電話番号 |
|---|---|---|---|---|---|---|
| 一般財団法人　三重陸上競技協会 | （会長代行）名古　岳彦 | （専務理事）松澤　二一 | 山本　顕 | 516-0023 | 伊勢市宇治館町510<br>三重交通Ｇ スポーツの杜 伊勢 内 | 0596-22-8890 |
| 一般社団法人　三重県水泳連盟 | 島　正明 | 伊藤　雄介 | 谷　とみ子 | 511-0811 | 桑名市東方1565-1　ロイヤル立坂1Ａ | 0594-24-5222 |
| 一般社団法人　三重県サッカー協会 | 岩間　弘 | （専務理事）藤田　一豊 | 奥田　典之 | 510-0261 | 鈴鹿市御薗町1669番地<br>三重交通Ｇスポーツの杜鈴鹿<br>サッカー・ラグビー場 | 059-373-5670 |
| 三重県テニス協会 | 川崎　二郎 | 山本　直樹 | 山本　直樹 | 512-8061 | 四日市市広永町1153-1 | 090-1755-4183 |
| 三重県ボート協会 | 西場　信行 | 中原　克己 | 北出　健一郎 | 510-0243 | 鈴鹿市白子3丁目21-3 | 090-5458-7995 |
| 三重県ホッケー協会 | 芳野　正英 | 秦　功 | 幸田　至章 | 510-0226 | 鈴鹿市岸岡町1700-159 | 059-386-7001 |
| 三重県ボクシング連盟 | 中川　正美 | 浅見　智志 | 片山　太一郎 | 514-1138 | 津市戸木町3569-1<br>三重県立久居高等学校内 | 059-271-8109 |
| 三重県バレーボール協会 | 中川　正春 | 木村　敬司 | 三浦　孝文 | 516-8515 | 伊勢市神田久志本町1703-1<br>三重県立伊勢高等学校内 | 0596-22-0281 |
| 三重県体操協会 | 中西　長男 | 伊藤　清美 | 前田　憲一 | 510-0835 | 四日市市大井手一丁目1-19<br>ベルセジュールＣ101号 | 090-8739-1071 |
| 一般社団法人　三重県バスケットボール協会 | 八木　秀行 | （専務理事）横山　俊幸 | 太田　昌幸 | 514-0006 | 津市広明町345-5<br>第2三裕ビル2階 | 059-224-5466 |
| 三重県レスリング協会 | 宇野　長好 | 土方　明郎 | 小浦　松翁 | 517-0021 | 鳥羽市安楽島町1459<br>三重県立鳥羽高等学校内 | 0599-25-2935 |
| 三重県ヨット連盟 | 原田　佳幸 | 長谷川　正也 | 長谷川　正也 | 511-0865 | 桑名市藤が丘3-1016 | 090-8316-2217 |
| 三重県ウエイトリフティング協会 | 柳瀬　仁 | 宮崎　彰也 | 森　浩之 | 512-0925 | 四日市市菅原町678<br>三重県立四日市中央工業高校内 | 059-326-3100 |
| 三重県ハンドボール協会 | 向井　弘光 | 藪内　弘志 | 中　弘美 | 510-0201 | 鈴鹿市稲生町8232-1<br>三重県立稲生高等学校内 | 059-368-3900 |
| 三重県自転車競技連盟 | 西場　信行 | 杉本　信之 | 百々　敦史 | 512-1304 | 四日市市中野町2216<br>三重県立朝明高等学校内 | 059-339-0213 |
| 三重県ソフトテニス連盟 | 北村　和久 | 天野　晴夫 | 天野　晴夫 | 514-0006 | 津市広明町301番地3 | 059-224-7503<br>090-3256-9407 |
| 三重県卓球協会 | 杉本　熊野 | 北河　善治 | 松生　純明 | 514-0823 | 津市半田142　津工会館内 | 059-264-7571 |
| 三重県軟式野球連盟 | 千田　喜久治 | 前田　和夫 | 小野　裕文 | 519-2403 | 多気郡大台町上三瀬222<br>小倉　守　方 | 0598-82-3381 |
| 三重県相撲連盟 | （会長代行　副会長）前田　哲 | 石川　元司 | 福井　正幸 | 519-0611 | 伊勢市二見町光の街1001-9 | 090-3956-3093 |
| 三重県馬術連盟 | 吉川　有美 | 河北　浩峰 | 梅田　敬仁 | 513-0012 | 鈴鹿市石薬師町452-4 | 059-374-0618 |
| 三重県フェンシング協会 | 野村　保夫 | 福田　るり子 | 中川　佳代 | 516-0043 | 伊勢市藤里町1-14 | 0596-22-9968 |
| 三重県柔道協会 | 平賀　秀忠 | 内村　秀一 | 安井　敏明 | 514-0114 | 津市一身田町2843　高田中・高等学校内<br>（連絡責任者　上路　大将） | 059-232-2442 |
| 三重県ソフトボール協会 | 太田　正隆 | 大井　義文 | 雑賀　大策 | 519-4325 | 熊野市有馬町506-8<br>雑賀大策　方 | 090-2137-4757 |
| 三重県バドミントン協会 | 金森　正 | 平田　欽也 | 山本　泰生 | 512-8538 | 四日市市萱生町238<br>暁高等学校内　山本　泰生 | 090-2347-7268 |
| 三重県弓道連盟 | 伊藤　徹 | 西山　孝文 | 土井　建 | 512-1301 | 四日市市高見台1-12-12 | 059-339-1106 |
| 三重県ライフル射撃協会 | 中村　孝夫 | 田中　敏夫 | 西之坊　英雄 | 514-0027 | 津市大門10-1<br>ゴルフ工房フルショット内 | 059-228-4052 |
| 三重県剣道連盟 | 岡田　一義 | 長谷川　恵一 | 竹内　邦勝 | 514-0007 | 津市大谷町152<br>大谷ハイム1-202号 | 059-226-5975 |
| 三重県ラグビーフットボール協会 | 中岡　昭彦 | 上野　晋 | 前田　亜弓 | 519-0171 | 亀山市アイリス町10-32 | 0595-83-4128 |
| 三重県山岳・スポーツクライミング連盟 | 根本　幹雄 | 加藤　正之 | ― | 510-8001 | 四日市市天カ須賀2-4-12　加藤正之　方<br>三重県山岳・スポーツクライミング連盟事務局 | 059-365-3228 |
| 三重県カヌー協会 | 吉川　ゆうみ | 谷口　繁 | 加藤　利枝 | 512-1201 | 四日市市上海老町689番地 | 059-326-9215 |
| 三重県アーチェリー協会 | 田中　祐治 | 早川　進也 | 松ヶ谷　仁志 | 514-0101 | 津市白塚町4374-1 | 090-8735-8168 |
| 三重県空手道連盟 | 奈須　和夫 | 中村　秀樹 | 秋田　真幸 | 510-0826 | 四日市市赤堀1-3-33 | 080-5137-1745 |
| 三重県クレー射撃協会 | 橋本　修 | 木村　賢二 | 柏木　孝則 | 510-0007 | 四日市市別名3丁目2-12<br>株式会社オークテック内 | 059-331-3108 |
| 三重県なぎなた連盟 | 芝　博一 | 安井　みどり | 中島　由美子 | 510-0201 | 鈴鹿市稲生町8232-1<br>三重県立稲生高等学校内 | 059-368-3900 |
| 三重県ボウリング連盟 | 田口　隆夫 | 柳川　弘行 | ― | 513-0803 | 鈴鹿市三日市町1880-6 | 059-382-4445 |
| 三重県ゴルフ連盟 | 谷川　憲三 | （専務理事）諏訪　稔 | 平塚　久倫 | 514-0035 | 津市西丸之内21-19<br>丸之内ジャスティスビル4階 | 059-228-5616 |
| 三重県トライアスロン協会 | 山田　康晴 | ― | 木本　浩司 | 510-0293 | 鈴鹿市岸岡町1001-1<br>鈴鹿医療科学大学内 | 059-383-9208<br>（内線2419） |
| 三重県綱引連盟 | 濱田　典保 | 上杉　初男 | 上杉　初男 | 514-0071 | 津市分部410 | 090-3151-1853 |
| 三重県ゲートボール連合会 | 大井　常且 | 鈴木　則男 | 亀井　一重 | 515-2133 | 松阪市松ヶ島町20-9<br>カジュアルビル2F | 0598-52-5658 |
| 三重県武術太極拳連盟 | 舟橋　裕幸 | 岩佐　育代 | 小宮　一郎 | 514-0031 | 津市北丸之内202 | 059-227-0470 |
| 三重県パワーリフティング協会 | 高橋　千秋 | 三橋　信之 | 宮島　望 | 514-0816 | 津市高茶屋小森上野町1071-6 | 059-234-5605 |
| 三重県グラウンド・ゴルフ協会 | 堀田　正義 | 古川　和男 | 山出　美治 | 510-0076 | 四日市市堀木1-6-12<br>（株）スポーツショップ四日市内 | 059-352-3894 |
| 三重県エアロビック連盟 | 末松　則子 | 宮本　敦子 | 山岸　智香 | 510-0263 | 鈴鹿市郡山町796-7 | 059-369-1522 |
| 三重県日本拳法連盟 | 柴田　勝 | 上村　公泰 | 上村　公泰 | 515-0818 | 松阪市川井町302-6 | 090-2349-4905 |

| 団　　体 | 会　長 | 理事長 | 事務局長<br>(連絡責任者) | 郵便番号 | 所　在　地 | 電話番号 |
|---|---|---|---|---|---|---|
| 三重県スケート連盟 | 内田　かなめ | 小屋口　陽二 | 辻　昭司 | 512-0925 | 四日市市菅原町563-1 | 090-2949-4728 |
| 三重県アイスホッケー連盟 | 中川　正春 | 高城　朋彦 | 仲谷　由香 | — | — | — |
| 三重県スキー連盟 | 馬場　淳 | 伊藤　六榮 | 伊藤　六榮 | 510-1231 | 三重郡菰野町神森540<br>水谷モデル（株）内 | 059-394-6981 |
| 三重県銃剣道連盟 | 田村　憲久 | 青山　仁美 | 大竹　広基 | 514-1118 | 津市久居新町975番地<br>陸上自衛隊久居駐屯地内 | 059-255-3133<br>(内線401) |
| 一般財団法人　三重県少林寺拳法連盟 | 井村　正勝 | 南出　哲男 | 松崎　弘明 | 518-0413 | 名張市下比奈知2491 | 0595-68-7727 |
| 三重県ダンススポーツ連盟 | 滝澤　秀行 | — | 滝澤　秀行 | 514-0803 | 津市柳山津興600-5 | 090-4867-1476 |
| 三重県中学校体育連盟 | 山口　勉 | 世古　浩平 | 世古　浩平 | 515-0054 | 松阪市立野町1344<br>松阪市立中部中学校内 | 0598-30-5990 |
| 三重県高等学校体育連盟 | 野垣内　靖 | 池田　庸祐 | 池田　庸祐 | 510-0201 | 鈴鹿市稲生町8232-1<br>三重県立稲生高等学校内 | 059-380-2500 |

〔参考〕特別競技実施競技団体

| 団　　体 | 会　長 | 理事長 | 事務局長<br>(連絡責任者) | 郵便番号 | 所　在　地 | 電話番号 |
|---|---|---|---|---|---|---|
| 一般財団法人　三重県高等学校野球連盟 | 岩出　卓 | (専務理事)<br>鵜飼　治 | 佐竹　真一 | 514-0032 | 津市中央9－2<br>朝日新聞津総局3階 | 059-271-7689 |

〔参考〕デモンストレーションスポーツ実施競技団体（前記競技団体との重複分は省略）

| 団　　体 | 会　長 | 理事長 | 事務局長<br>(連絡責任者) | 郵便番号 | 所　在　地 | 電話番号 |
|---|---|---|---|---|---|---|
| 一般社団法人　伊賀上野観光協会 | 廣澤　浩一 | — | 中浦　順一郎 | 518-0873 | 伊賀市上野丸之内122-4 | 0595-26-7788 |
| 三重県ウォーキング協会 | 川嶋　富門 | 乾　成雄 | 乾　成雄 | 515-2332 | 松阪市嬉野津屋城町1255-2 | 0598-42-1391 |
| 津市スポーツ・レクリエーション協会 | 青木　謙順 | 鈴木　寿子 | 日比野　友風 | 514-0056 | 津市北河路町19番地1<br>メッセウイング・みえ2階<br>（津市スポーツ振興課内） | 059-229-3254 |
| 一般社団法人　三重県レクリエーション協会 | 大川　吉崇 | 佐脇　重喜 | 津幡　佳代子 | 514-0002 | 津市島崎町3-1<br>三重県島崎会館内 | 059-246-9800 |
| 御浜町体育協会 | 畑野　忠生 | — | 辻　郁夫 | 519-5204 | 南牟婁郡御浜町大字阿田和4926-1 | 05979-2-3151 |
| エンジョイSSピンポンクラブ | 村井　正治 | — | 鳥居　勇次 | 512-8043 | 四日市市平津新町260-346 | 0593-64-6716 |
| 四日市港まつり実行委員会 | 小林　長久 | — | 脊尾　恒基 | 510-0011 | 四日市市霞二丁目1-1 | 059-366-7022 |
| 三重県かるた協会 | 太田　富夫 | — | 加田　ゆかり | 510-0226 | 鈴鹿市岸岡町3348-1 | 059-368-0781 |
| 三重県カローリング協会 | 森　喜代造 | 内田　政義 | 内田　政義 | 513-0826 | 鈴鹿市住吉1-19-13 | 059-378-3920 |
| 大紀町スポーツ推進委員協議会 | 木田川　弘 | — | 中井　克樹 | 519-3111 | 度会郡大紀町大内山849-3 | 0598-72-4040 |
| 三重県キンボールスポーツ連盟 | — | 梅元　渉 | 梅元　渉 | 517-0503 | 志摩市阿児町立神2926-1 | 0599-45-2651 |
| 三重県クップ協会 | 吉田　正木 | 鈴木　寿子 | 樋口　大輔 | 514-0006 | 津市広明町85-34 | 090-9371-6489 |
| 三重県健康体操連絡協議会 | 後藤　洋子 | 岡村　千枝子 | 竹之内　映子 | 514-0101 | 津市白塚町1-83 | 059-232-4886 |
| 公益社団法人　日本3B体操協会三重県支部 | (三重県支部長)<br>篠原　千恵子 | — | (実行委員長)<br>脇田　礼子 | 514-0103 | 津市栗真中山町685-48 | 059-231-1533 |
| 三重スポーツ鬼ごっこ愛好会 | 中畑　富行 | — | 中畑　富行 | 510-0103 | 四日市市楠町北五味塚2316 | 090-1472-5564 |
| たまき文化スポーツクラブ | 中野　典保 | — | 中野　典保 | 519-0416 | 度会郡玉城町下田辺800 | 0596-58-6555 |
| 三重県スポーツチャンバラ協会 | (会長)<br>柴田　智弘 | (副会長)<br>高野　健 | 柴田　智弘 | 498-0821 | 桑名郡木曽岬町新加路戸52-1 | 090-7676-1404 |
| 三重県スポーツウエルネス吹矢協会 | 西川　稔 | — | 西川　稔 | 510-0302 | 津市河芸町千里ヶ丘3-1 | 059-245-6074<br>090-3568-9257 |
| 川越町体育協会 | 山下　二郎 | 渡辺　ミハル | 早川　浩史 | 510-8123 | 三重郡川越町大字豊田一色314番地 | 059-366-7140 |
| 三重県ターゲット・バードゴルフ協会 | 川合　滋 | 山口　斉紀 | 森本　定利 | 518-0441 | 名張市夏見2812番地<br>マツヤマSSKアリーナ内<br>名張市ターゲット・バードゴルフ協会 | 090-9173-5622 |
| 三重県タスポニー協会 | 馬場　宏 | 蛭川　吉勝 | 浅田　尅久 | 510-0091 | 四日市市北浜町2-5 | 059-353-0659 |
| 三重県フライングディスク協会 | 平松　宏之 | 市川　直樹 | 市川　直樹 | 510-1246 | 三重郡菰野町大羽根園青葉町7-12　市川 直樹方<br>三重県フライングディスク協会事務局 | 059-393-3130 |
| 三重県日本拳法連盟 | 柴田　勝 | 上村　公泰 | 上村　公泰 | 515-0818 | 松阪市川井町302-6 | 090-2349-4905 |
| 三重県パークゴルフ協会連合会 | 近藤　勝敏 | — | 岡　博 | 511-0501 | いなべ市藤原町鼎3071 | 0594-46-8377 |
| 三重県パドルテニス協会 | 小林　剛 | 田川　倫久 | 小林　剛 | 512-1205 | 四日市市平尾町196-7 | 059-326-9061 |
| 南伊勢町スポーツ推進委員会 | 小山　和彦 | — | 阪口　香織 | 516-1492 | 度会郡南伊勢町神前浦15番地 | 0596-77-0002 |
| 三重県ビリヤード協会 | 田中　智也 | 小林　直樹 | 宮本　英悦 | 513-0818 | 鈴鹿市安塚町1511<br>ビリヤード玉撞亭　内 | 059-369-3927 |
| 三重県ファミリーバドミントン協会 | 馬場　宏 | 前田　宏之 | 渡邉　勝幸 | 510-0953 | 四日市市釆女が丘二丁目44番地 | 059-345-6621 |
| 三重県ペタンク協会 | 青木　謙順 | 山下　正義 | 平松　宏之 | 514-0824 | 津市神戸1251　平松方 | 090-1479-5365 |
| 三重県ユニカール協会 | 森岡　俊夫 | 小林　茂 | 小林　茂 | 519-0121 | 亀山市江ケ室1-1-19 | 0595-82-5285 |
| 亀山市レクレーション協会 | 櫻井　光乗 | 小林　茂 | 小林　友子 | 519-0121 | 亀山市江ケ室1-1-19 | 0595-82-5285 |
| 紀宝町体育協会 | 西　一敏 | — | 小田原　広治 | 519-5701 | 南牟婁郡紀宝町鵜殿324番地 | 0735-33-0341 |

# 9　第76回国民体育大会 会場地市町実行委員会等事務局一覧表

三重とこわか国体・三重とこわか大会実行委員会

会　　長　鈴木　英敬
事 務 局 長　辻　日出夫
〒514-8570　津市広明町13番地
TEL　059-224-2998（総務企画課）
059-224-2750（競技・式典課）
059-224-2760（運営調整課）
059-224-2766（全国障害者スポーツ大会課）
059-224-2986（スポーツ推進課）
059-224-2996（競技力向上対策課）

（2021年３月４日現在）

| 団　　体 | 会　長 | 事務局長 | 郵便番号 | 所　在　地 | 電話番号 |
|---|---|---|---|---|---|
| 三重とこわか国体桑名市実行委員会 | 伊藤　徳宇 | 糸見　智博 | 511-0068 | 桑名市中央町三丁目79番地<br>くわなメディアライヴ2階 | 0594-24-1251 |
| 三重とこわか国体いなべ市実行委員会 | 日沖　靖 | 渡邊　真澄 | 511-0498 | いなべ市北勢町阿下喜31番地 | 0594-86-7847 |
| 木曽岬町教育委員会教育課 | 加藤　隆 | 山北　哲 | 498-8503 | 桑名郡木曽岬町大字西対海地251番地 | 0567-68-1617 |
| 東員町教育委員会社会教育課 | 岡野　譲治 | 秦　久司 | 511-0251 | 員弁郡東員町山田1700 | 0594-86-2816 |
| 三重とこわか国体・三重とこわか大会<br>四日市市実行委員会 | 森　智広 | 森　幸康 | 510-8601 | 四日市市諏訪町1番5号 | 059-340-0234 |
| 三重とこわか国体菰野町実行委員会 | 柴田　孝之 | 縣　明隆 | 510-1292 | 三重郡菰野町大字潤田1250番地 | 059-340-0180 |
| 朝日町教育委員会生涯学習課 | 小林　克彦 | 種村　友宏 | 510-8102 | 三重郡朝日町大字小向1893番地 | 059-377-2513 |
| 川越町教育委員会生涯学習課 | 稲垣　良夫 | 早川　浩史 | 510-8123 | 三重郡川越町大字豊田一色314番地 | 059-366-7140 |
| 三重とこわか国体・三重とこわか大会<br>鈴鹿市実行委員会 | 末松　則子 | 北川　肇 | 513-8701 | 鈴鹿市神戸一丁目18番18号 | 059-382-9106 |
| 三重とこわか国体・三重とこわか大会<br>亀山市実行委員会 | 櫻井　義之 | 辻村　俊孝 | 519-1192 | 亀山市関町木崎919番地1 | 0595-96-1225 |
| 三重とこわか国体・三重とこわか大会<br>津市実行委員会 | 前葉　泰幸 | 小宮　伸介 | 514-0056 | 津市北河路町19-1<br>メッセウイング・みえ2階 | 059-229-3610 |
| 三重とこわか国体・三重とこわか大会<br>松阪市実行委員会 | 竹上　真人 | 刀根　和宜 | 515-8515 | 松阪市殿町1315番地3 | 0598-53-4408 |
| 三重とこわか国体・三重とこわか大会<br>多気町・松阪市実行委員会 | 久保　行央 | 上山　善也 | 519-2181 | 多気郡多気町相可1587番地1 | 0598-38-1154 |
| 三重とこわか国体・三重とこわか大会<br>明和町実行委員会 | 世古口　哲哉 | 菅野　亮 | 515-0332 | 多気郡明和町大字馬之上945番地 | 0596-52-7124 |
| 三重とこわか国体大台町実行委員会 | 大森　正信 | 山下　晃 | 519-2405 | 多気郡大台町弥起井363番地<br>大台町B&G海洋センター内 | 0598-82-3166 |
| 三重とこわか国体・三重とこわか大会<br>伊勢市実行委員会 | 鈴木　健一 | 岡　康弘 | 516-0016 | 伊勢市神田久志本町1436-1 | 0596-63-9780 |
| 三重とこわか国体鳥羽市実行委員会 | 中村　欣一郎 | 岩井　太 | 517-0022 | 鳥羽市大明東町1-6 | 0599-25-1271 |
| 三重とこわか国体・三重とこわか大会<br>志摩市実行委員会 | 橋爪　政吉 | 寺田　一司 | 517-0592 | 志摩市阿児町鵜方3098番地22 | 0599-44-0207 |
| 玉城町教育委員会生涯教育課 | 辻村　修一 | 中西　豊 | 519-0415 | 度会郡玉城町田丸114-1 | 0596-58-8212 |
| 度会町教育委員会社会教育係 | 中西　正典 | 中井　均 | 516-2195 | 度会郡度会町棚橋1215-1 | 0596-62-2422 |
| 大紀町教育委員会生涯学習課 | 北村　吉洋 | 小倉　光晴 | 519-3111 | 度会郡大紀町大内山849-3 | 0598-72-4040 |
| 南伊勢町教育委員会生涯学習係 | 片山　嘉人 | 上村　裕実子 | 516-1492 | 度会郡南伊勢町神前浦15番地 | 0596-77-0002 |
| 三重とこわか国体伊賀市実行委員会 | 岡本　栄 | 福森　靖 | 518-1313 | 伊賀市馬場1128番地の1 | 0595-43-9100 |
| 三重とこわか国体・三重とこわか大会<br>名張市実行委員会 | 亀井　利克 | 手島　左千夫 | 518-0492 | 名張市鴻之台１番町１番地 | 0595-63-7260 |
| 三重とこわか国体・三重とこわか大会<br>尾鷲市実行委員会 | 加藤　千速 | 三鬼　基史 | 519-3616 | 尾鷲市中村町10-50 | 0597-23-8299 |
| 三重とこわか国体・三重とこわか大会<br>紀北町実行委員会 | 尾上　壽一 | 井土　誠 | 519-3292 | 北牟婁郡紀北町東長島769番地1 | 0597-37-4111 |
| 三重とこわか国体・三重とこわか大会<br>熊野市実行委員会 | 河上　敢二 | 雑賀　大策 | 519-4392 | 熊野市井戸町796<br>熊野市教育委員会 社会教育課内 | 0597-89-4111 |
| 御浜町教育委員会生涯学習係 | ― | 辻　郁夫 | 519-5204 | 南牟婁郡御浜町大字阿田和6120-1 | 05979-3-0526 |
| 紀宝町教育委員会教育課 | 西　章 | 小田原　広治 | 519-5701 | 南牟婁郡紀宝町鵜殿324番地 | 0735-33-0341 |

※「交代（変更）届」又は「棄権届」のいずれかを○で囲むこと

# 10　第76回国民体育大会（三重県）

# 参加選手・監督【交代（変更）届　・　棄権届】

※手続きにあたっては、次ページの留意事項を参照すること

## 1　参加申込者

| | | | | | |
|---|---|---|---|---|---|
| 競技名 | | 種別 | | 種目*注)<br>(階級) | |
| 参加申込者名 | | | | | |

＊注)階級制の競技においては種目欄に階級も記入

## 2　交代（変更）・棄権の理由

| |
|---|
| |

## 3　交代（変更）者　※棄権の場合は記入不要

| | | | | | |
|---|---|---|---|---|---|
| フリガナ<br>氏　　名 | | 生年月日 | 年　　月　　日生（　　歳） | | |
| 所属区分※１ | | 所属の所在地※２ | | | |
| プログラム掲載用所属 | | | | | |
| 第74回大会参加<br>都道府県名 | | 第75回大会参加<br>都道府県名 | | 例外適用<br>※３ | |
| 中央競技団体<br>登録の有無 | 有　・　無 | 有の場合<br>番号等 | | | |
| その他の必要事項<br>（身長、体重、記録、段位等） | | | | | |

※１　第76回大会（都道府県予選会、ブロック大会）所属都道府県について、次のいずれを選択して参加したかを記入。

成年種別　（ア．居住地を示す現住所　イ．勤務地　ウ．ふるさと）

少年種別　（ア．居住地を示す現住所　イ．学校教育法第１条に規定する学校の所在地　ウ．勤務地　エ．「JOCエリートアカデミーに係る選手の参加資格の特例措置」に定める小学校の所在地）

※２　所在地は、市区町名まで記入。ふるさとを選択した場合には「卒業学校名」を記入。

※３　今回（第76回大会）と第75回大会（不出場の場合は第74回大会）の参加都道府県が異なる場合のみ記入。［１.新卒業者　２.結婚又は離婚　３.ふるさと（成年）　４.一家転住（少年）、５．JOCエリートアカデミー（少年）、６.東日本大震災に係る特例措置］

令和　　年　　月　　日

ア　当該中央競技団体会長　殿
イ　開催県実行委員会会長　殿
ウ　当該会場地実行委員会会長　殿

体育・スポーツ協会

会長（代表者）　印

協会・連盟

会長（代表者）　印

## 第76回国民体育大会
## 参加選手・監督の交代（変更）・棄権手続きにあたっての留意事項

### 1　交代（変更）手続

特別な事情で選手・監督を交代（変更）する場合には次の交代（変更）手続きを行うこと。ただし、交代（変更）を認めるか否かについては、当該中央競技団体の判断による。

(1)　実施要項総則及び当該競技実施要項を参照し、交代（変更）する選手・監督の参加資格を確認した上で、交代（変更）届に必要事項を記入し、各競技が定める提出期限までに、各競技が定める提出先宛提出すること。

(2)　添付書類（診断書等）については、各競技の定めにより提出すること。

(3)　交代（変更）届提出時に公印（会長印等）を捺印し提出することが困難な場合には、当該都道府県選手団連絡責任者※１及び当該選手・チームにおける監督の署名及び捺印による提出を認める。

(4)　その他、競技により別に定める事項がある場合はそれに従うこと。

### 2　棄権手続

参加申込み締切後から競技初戦までの間において、特別な事情で選手が競技会を棄権する場合には、次の棄権手続きをとること。

(1)　当該選手又は監督は、所属都道府県の連絡責任者へ連絡すること。連絡を受けた都道府県連絡責任者は、棄権届に必要事項を記入し、当該競技会責任者※２宛に指定のFAX番号へFAXにて提出すること（開催県実行委員会、会場地実行委員会等には提出不要）。なお、原本は提出後必ず保管し、下記３に従い、後日、公益財団法人日本スポーツ協会へ提出すること。

(2)　棄権届提出時に公印（会長印等）を捺印し提出することが困難な場合には、当該都道府県選手団連絡責任者※１の署名及び捺印による提出を認める。（当該選手・チームにおける監督の署名及び捺印は不要）

(3)　中央競技団体への診断書等の添付は不要。

(4)　その他、競技により別に定める事項がある場合にはそれに従うこと。

### 3　大会終了後の手続

大会終了後、都道府県体育・スポーツ協会ならびに中央競技団体は次の手続きを行うこと。

(1)　都道府県体育・スポーツ協会は、大会終了後通知される公益財団法人日本スポーツ協会の案内に従い、交代（変更）手続き後の参加申込み情報の修正を行うこと。ただし、棄権手続きの場合、参加申込み情報の修正は不要。

(2)　大会終了後２週間以内に、下記を公益財団法人日本スポーツ協会に提出すること。

ア　中央競技団体は、交代（変更）届（写し）及び棄権届（写し）

イ　都道府県体育・スポーツ協会は、棄権届（原本）及び棄権届提出一覧

※１　都道府県選手団連絡責任者は、公益財団法人日本スポーツ協会が大会開催前に各都道府県体育・スポーツ協会に対し照会を行い、取りまとめの上、中央競技団体に通知する。

※２　競技会責任者及び指定FAX番号は、公益財団法人日本スポーツ協会が大会開催前に各中央競技団体に対し照会を行い、取りまとめの上、都道府県体育・スポーツ協会に通知する。

「国民体育大会」は、２０２４年に佐賀県において開催される

第７８回大会から**『国民スポーツ大会』**に大会名称を変更します。

＜変更前＞
国民体育大会
（英語表記：NATIONAL SPORTS FESTIVAL／略称：国体）

＜変更後＞
国民スポーツ大会
（英語表記：JAPAN GAMES／略称：国スポ）

スポーツと、望む未来へ。
You are the future of sport.

公益財団法人
日本スポーツ協会

三重とこわか国体

第76回国民体育大会　ときめいて人　かがやいて未来　2021

GREEN PRINTING JFPI
P-B10216
この印刷製品は、環境に配慮した
資材と工場で製造されています。